Редакция от 11.03.2025

Универсал-контактные сети

КАТАЛОГ ИЗДЕЛИЙ КОНТАКТНОЙ СЕТИ

Адрес производства:

**194292,
Санкт-Петербург,
промзона «Парнас»,
5-й верхний переулок,
д. 19, лит. Б.**

**Email: uks@uks.ru
Сайт: www.uks.ru**

(812) 323-16-16

Содержание

Введение **8**

Перечень проектов схемных и конструктивных решений, разработанных УКС 9

1. Строительные конструкции **14**

Стойки опор 15
Крепление металлической стойки к фундаменту 18
- Втулка изолирующая 19
- Шайба регулировочная 19
- Колпачок изолирующий 19
- Оголовок изолирующий 20
- Шайба изолирующая 20

Лестницы с ограждением 21
Опорные столики для одиночных опор 22
Опорные столики для сдвоенных опор 23
Оголовки для одиночных опор 24
Оголовки для сдвоенных опор 25

2. Узлы на жестких поперечинах **26**

Кронштейн крепления фиксирующего троса 27
Кронштейн крепления двух фиксирующих тросов 27
Стойка консольная промежуточная для раздельного крепления консоли и фиксатора 28
Стойка консольная промежуточная для крепления консоли 30
Стойка консольная переходная для раздельного крепления консоли и фиксатора 32
Стойка консольная переходная 34
Стойка фиксаторная промежуточная без подкоса 36
Стойка фиксаторная промежуточная с подкосом 37
Стойка фиксаторная переходная без подкоса 38
Стойка фиксаторная переходная с подкосом 39
Ушко шарнирное для фиксаторных стоек 136 40
Ушко шарнирное для консольных и фиксаторных стоек 137 40
Кронштейн шлейфов на ригеле 41
Подвес на уголке 41
Подвес на двух изоляторах 42
Подвес треугольный 43
Надставка на ригель 44
Г-образная надставка 45
Г-образная надставка 46
Т-образная надставка 47
Узел крепления к ригелю 48
Узел крепления к ригелю с прокладкой 48

3. Оттяжки и узлы анкеровок **49**

Компенсатор 50
Тросовый успокоитель грузов для полукомпенсированной подвески 51
Кронштейн тросового успокоителя грузов для полукомпенсированной подвески для железобетонной стойки 52
Кронштейн тросового успокоителя грузов для полукомпенсированной подвески для металлической стойки 52
Тросовый успокоитель грузов для компенсированной подвески 53
Кронштейн тросового успокоителя грузов для компенсированной подвески для железобетонной стойки 54
Кронштейн тросового успокоителя грузов для компенсированной подвески для металлической стойки 54
Трубчатый успокоитель грузов 55
Блоки для анкеровки проводов 56
- Блок монтажный 56
- Блок компенсирующий 56

Узлы анкеровки 57
- Коромысло 57
- Планка соединительная 082-5 57
- Узел анкеровки 156 58
- Планка соединительная 157 58
- Коромысло для двух контактных проводов 158-1 59

- Коромысло для компенсированной анкеровки 159 60
- Коромысло для анкеровки проводов 113 61
- Коромысло специальное для оттяжек на сдвоенных опорах 61
- Скоба анкеровочная 62
- Скоба крепления троса успокоителя грузов 162 62
- Штанга пестик-ушко 172 62

Штанга одинарная для грузов 63
Штанга двойная для грузов 64
Штанга одинарная для грузов замкнутого сечения 65
Штанга двойная для грузов замкнутого сечения 65
Груз 66
Груз замкнутого сечения 67
Замки для грузов 68
- КС-104 68
- УКС 05364 68

Хомуты и ограничители грузов 69
- Хомут для одинарной штанги с одним ушком 69
- Хомут для одинарной штанги с двумя ушками 70
- Хомут для двойной штанги 70
- Ограничитель одинарный 153 71
- Ограничитель сдвоенный 152 71

Кожух защитный 72
Кожух защитный для одинарной штанги с хомутом 73
Кожух защитный для двойной штанги с хомутом 74
Обозначение анкерных оттяжек для железобетонных опор 75
Оттяжка анкерная компенсированной анкеровки КС-160 для железобетонных опор 76
Оттяжка анкерная полукомпенсированной анкеровки КС-160 для железобетонных опор 78
Оттяжка анкерная жесткой анкеровки КС-160 для железобетонных опор 80
Оттяжка анкерная средней анкеровки КС-160 для железобетонных опор 82
Обозначение анкерных оттяжек для металлических опор 84
Оттяжка анкерная компенсированной анкеровки КС-160 для металлических опор 85
Оттяжка анкерная полукомпенсированной анкеровки КС-160 для металлических опор 89
Оттяжка анкерная жесткой анкеровки КС-160 для металлических опор 93
Оттяжка анкерная средней анкеровки КС-160 для металлических опор 98
Оттяжка анкерная компенсированной анкеровки КС-200(250) для металлических опор 100
Оттяжка анкерная жесткой анкеровки КС-200(250) для металлических опор 104
Оттяжка анкерная разанкеровки проводов различного назначения КС-160 для металлических опор 108
Оттяжка анкерная средней анкеровки КС-200(250) для металлических опор 110
Оттяжка анкерная разанкеровки проводов различного назначения КС-200(250) для металлических опор 114
Узел регулировочный 116
Кронштейн анкеровки волоконно-оптического кабеля 117
Кронштейн анкеровки волоконно-оптического кабеля двухсторонний 118
Кронштейн для анкеровки проводов различного назначения без оттяжки 119
Анкерный кронштейн типа А-I, А-II для металлической стойки (на широкую сторону) 120
Анкерный кронштейн типа А-I, А-II для металлической стойки (на узкую сторону) 121
Анкерный кронштейн для проводов различного назначения типа АЦ, Ц с двумя точками закрепления 122
Анкерный кронштейн для проводов различного назначения типа АЦ с тремя точками закрепления 123
Анкерный кронштейн для проводов различного назначения типа АЦ, Ц с четырьмя точками закрепления 124
Узел крепления анкерного кронштейна на железобетонной стойке 125
Узел крепления анкерного кронштейна на металлической стойке (на широкую сторону) 127
Узел крепления анкерного кронштейна на металлической стойке (на узкую сторону) 128
Кронштейн анкерный двухсторонний для разанкеровки проводов 129
Кронштейн анкерный со штангой длиной 300 мм КС-160 для железобетонных стоек 130
Кронштейн анкерный с планками КС-160 для железобетонных стоек 131
Кронштейн жесткой анкеровки КС-160 для железобетонных стоек 131
Кронштейн анкерный с коромыслом длиной 600 мм КС-160 для железобетонных стоек 132
Кронштейн анкерный с коромыслом длиной 1000 мм КС-160 для железобетонных стоек 133
Кронштейн разанкеровки для железобетонных стоек 134
Кронштейн средней анкеровки для железобетонных стоек 135
Кронштейн анкерный с коромыслом длиной 600 мм КС-200(250) для железобетонных стоек 136
Кронштейн анкерный с планками КС-200(250) для железобетонных стоек 137
Кронштейн жесткой анкеровки КС-200(250) для железобетонных стоек 138
Кронштейн жесткой или средней анкеровки КС-160 для металлических стоек 139
Кронштейн анкерный со штангой длиной 300 мм КС-160 для металлических стоек 140
Кронштейн анкерный с коромыслом длиной 1000 мм КС-160 для металлических стоек 141
Кронштейн анкерный для компенсатора типа Ретрактор для металлических стоек 142

Кронштейн жесткой или средней анкеровки КС-200(250) для металлических стоек 143
Кронштейн анкерный с планками КС-200(250) для металлических стоек 144
Кронштейн анкерный с коромыслом длиной 600 мм КС-200(250) для металлических стоек 145
Кронштейн средней анкеровки для двух оттяжек КС-200(250) для металлических стоек..... 146
Кронштейн стопорный для конусных металлических стоек 147
Кронштейн стопорный для металлических стоек с параллельными гранями 148

4. Узлы крепления конструкций на опорах 149

Верхний узел крепления консоли на железобетонной стойке на закладных 150
Нижний узел крепления консоли на железобетонной стойке на закладных..... 150
Узел крепления консоли на железобетонной стойке в обхват 151
Удлинитель для крепления одной консоли на железобетонной стойке в обхват 152
Верхний узел крепления консоли на металлической стойке на закладных..... 153
Нижний узел крепления консоли на металлической стойке на закладных..... 153
Узел крепления консоли на металлической стойке в обхват..... 154
Удлинитель для крепления одной консоли на металлической стойке на закладных 155
Удлинитель для крепления одной консоли на металлической стойке в обхват..... 156
Траверса для крепления двух консолей на железобетонной стойке в обхват 157
Траверса для крепления двух консолей на металлической стойке на закладных..... 158
Траверса для крепления двух консолей на металлической стойке в обхват 159
Фиксаторный кронштейн для одного фиксатора на железобетонной стойке 161
Фиксаторный кронштейн для двух фиксаторов на железобетонной стойке 162
Фиксаторный кронштейн для одного фиксатора на металлической стойке 163
Фиксаторный кронштейн развернутый для одного фиксатора на металлической стойке..... 163
Фиксаторный кронштейн для двух фиксаторов на металлической стойке 164
Траверса для двойной разнесенной фиксации контактных проводов на металлической стойке 165
Узел крепления швеллерного кронштейна на железобетонной стойке на закладных 166
Накладка от разворота для узла крепления на закладных на железобетонной стойке 081 166
Узел крепления швеллерного кронштейна на железобетонной стойке в обхват..... 167
Накладка от разворота для узла крепления в обхват на железобетонной стойке..... 168
Узел крепления трубчатого кронштейна на железобетонной стойке на закладных 169
Узел крепления трубчатого кронштейна на железобетонной стойке в обхват..... 170
Узел крепления швеллерного кронштейна на металлической стойке на закладных..... 171
Накладка от разворота для узла крепления на закладных на металлической стойке 172
Узел крепления швеллерного кронштейна на металлической стойке в обхват 173
Узел крепления швеллерного кронштейна на металлической стойке под углом к оси пути 174
Накладка от разворота для узла крепления в обхват на металлической стойке 175
Узел крепления швеллерного кронштейна на металлической стойке на крюковых болтах..... 176
Узел крепления швеллерного кронштейна на широкой стороне металлической стойки 176
Узел крепления трубчатого кронштейна на металлической стойке в обхват 177
Узел крепления трубчатого кронштейна на металлической стойке на крюковых болтах..... 177
Узел крепления трубчатого кронштейна на широкой стороне металлической стойки 178
Узел крепления трубчатого кронштейна под углом к оси пути с накладкой от разворота на металлической стойке..... 178
Кронштейн однополюсного разъединителя на металлической стойке 179
Кронштейн двухполюсного разъединителя для линии ДПР на металлической стойке 180
Кронштейн трехполюсного разъединителя для линии ВЛ на металлической стойке..... 181
Кронштейн моторного привода однополюсного разъединителя с горизонтальным валом на железобетонной стойке 182
Кронштейн моторного привода однополюсного разъединителя с горизонтальным валом на металлической стойке..... 183
Кронштейн моторного привода однополюсного разъединителя с вертикальным валом на металлической стойке..... 184
Кронштейн моторного привода двухполюсного разъединителя для линии ДПР на металлической стойке 185
Кронштейн моторного привода трехполюсного разъединителя для линии ВЛ на металлической стойке 186
Переходник ПДЖ-ПДМ для кронштейна моторного привода разъединителя 187
Кронштейн ручного привода однополюсного разъединителя для подвески постоянного тока на металлической стойке..... 188
Кронштейн ручного привода однополюсного разъединителя для подвески переменного тока на металлической стойке..... 189
Кронштейн ручного привода двухполюсного разъединителя для линии ДПР на металлической стойке 190
Кронштейн ручного привода трехполюсного разъединителя для линии ВЛ на металлической стойке 190
Узел стыковки перемычки от дроссель-трансформатора к воздушной отсасывающей линии 191
Узел стыковки перемычки от дроссель-трансформатора к воздушной отсасывающей линии на узкой стороне стойки..... 192

Узел стыковки перемычки от дроссель-трансформатора к воздушной отсасывающей линии с размещением в шкафу 193
Узел крепления клеммного шкафа 194
Узел крепления трубы на стяжку металлической стойки 195
Узел крепления трубы на крюковых болтах 195
Узел крепления трубы на узкой стороне металлической стойки 196
Узел крепления спуска отсасывающей линии на широкой стороне металлической стойки 197
Узел крепления спуска отсасывающей линии на узкой стороне металлической стойки 198
Кронштейн обвода воздушной линии 199

5. Поддерживающие и фиксирующие конструкции 200

Применяемость модификаций консолей в типовых проектах КС-160 201
Консоль неизолированная швеллерная с растянутой тягой типа НР (НРК) 202
Консоль неизолированная швеллерная с растянутой тягой и подкосом НР-п (НРК-п) 204
Консоль неизолированная швеллерная со сжатой тягой типа НС (НСК) 206
Консоль неизолированная швеллерная со сжатой тягой и подкосом типа НС-п (НСК-п) 207
Консоль неизолированная трубчатая с растянутой тягой типа НТР 208
Консоль неизолированная трубчатая с растянутой тягой и подкосом типа НТР-п (НТРК-п) 209
Консоль неизолированная трубчатая со сжатой тягой типа НТС (НТСК) 210
Консоль неизолированная трубчатая со сжатой тягой и подкосом типа НТС-п (НТСК-п) 211
Консоль неизолированная трубчатая для жестких поперечин типа НЖ 212
Консоль неизолированная трубчатая алюминиевая типа НТА 213
Консоль изолированная швеллерная с растянутой тягой типа ИР (ИРК) 214
Консоль изолированная швеллерная с растянутой тягой и подкосом типа ИР-п (ИРК-п) 216
Консоль изолированная швеллерная со сжатой тягой ИС (ИСК) 218
Консоль изолированная швеллерная со сжатой тягой и подкосом типа ИС-п (ИСК-п) 220
Консоль изолированная трубчатая с растянутой тягой типа ИТР (ИТРК) 222
Консоль изолированная трубчатая с растянутой тягой и подкосом типа ИТР-п (ИТРК-п) 223
Консоль изолированная трубчатая со сжатой тягой типа ИТС (ИТСК) 225
Консоль изолированная трубчатая со сжатой тягой и подкосом типа ИТС-п (ИТСК-п) 226
Консоль изолированная трубчатая горизонтальная типа ИТГ без подкоса 228
Консоль изолированная трубчатая горизонтальная типа ИТГ с подкосом 229
Консоль изолированная трубчатая горизонтальная типа ИТГ анкеруемой ветви 231
Консоль изолированная трубчатая горизонтальная типа ИТГЖ 232
Применяемость модификаций консолей в типовых проектах КС-200 и КС-250 234
Консоль изолированная стальная типа КИС (КИС2) 235
Консоль изолированная стальная для жестких поперечин типа КИС-Ж (КИС2-Ж) 236
Консоль изолированная стальная перевернутая типа КИС-П (КИС2-П) 237
Консоль изолированная алюминиевая типа КИА 238
Консоль изолированная алюминиевая для жестких поперечин типа КИА-Ж 239
Консоль изолированная алюминиевая перевернутая типа КИА-П 240
Типы фиксаторов для неизолированных консолей и их параметры 241
Фиксатор сочлененный прямой типа ФП (ФПЖ). Проекты КС-160.3 и КС-160.4 242
Фиксатор сочлененный обратный типа ФО (ФОЖ). Проекты КС-160.3 и КС-160.4 246
Фиксатор сочлененный ромбовидной подвески типа ФР. Проекты КС-160.4 250
Фиксатор анкеруемой ветви типа ФА (ФТ, ФАЖ). Проекты КС-160.3 и КС-160.4 251
Фиксатор сочлененный прямой алюминиевый типа ФПА. Проект КС-160.3.А 253
Фиксатор сочлененный обратный алюминиевый типа ФОА. Проект КС-160.3.А 254
Фиксатор анкеруемой ветви алюминиевый типа ФАА. Проект КС-160.3.А 254
Фиксатор гибкий типа ФГ. Проекты КС-160.3 и КС-160.4 255
Фиксатор гибкий алюминиевый типа ФГА. Проект КС-160.3.А 255
Фиксатор сочлененный прямой типа ФП (ФПЖ). Проекты КС-200 и КС-250 256
Фиксатор сочлененный обратный типа ФО (ФОЖ). Проекты КС-200 и КС-250 257
Фиксатор анкеруемой ветви типа ФА (ФАЖ). Проекты КС-200 и КС-250 258
Фиксатор сочлененный прямой алюминиевый типа ФАП. Проекты КС-200 и КС-250 259
Фиксатор сочлененный обратный алюминиевый типа ФАО. Проекты КС-200 и КС-250 261
Фиксатор анкеруемой ветви алюминиевый типа ФАА. Проекты КС-200 и КС-250 263
Типы фиксаторов для изолированных консолей и их параметры 264
Фиксатор сочлененный прямой типа ФПИ. Проекты КС-160.1 и КС-160.2 265
Фиксатор сочлененный прямой типа ФПИ. Проекты КС-160.5 и КС-160.6 268
Фиксатор сочлененный обратный типа ФОИ. Проекты КС-160.1 и КС-160.2 271
Фиксатор сочлененный обратный типа ФОИ. Проекты КС-160.5 и КС-160.6 274
Фиксатор сочлененный ромбовидной подвески типа ФРИ. Проект КС-160.6 276
Фиксатор анкеруемой ветви типа ФАИ. Проекты КС-160.1 и КС-160.2 277
Фиксатор анкеруемой ветви типа ФАИ. Проекты КС-160.5 и КС-160.6 278
Фиксатор гибкий типа ФГИ. Проекты КС-160.1 и КС-160.2 279
Фиксатор гибкий типа ФГИ. Проекты КС-160.5 и КС-160.6 279
Фиксатор сочлененный прямой типа ФИП. Проекты КС-200 и КС-250 280

Фиксатор сочлененный обратный типа ФИО. Проекты КС-200 и КС-250 ... 281
Фиксатор анкеруемой ветви типа ФИА. Проекты КС-200 и КС-250 ... 282
Фиксатор сочлененный прямой алюминиевый типа ФИАП. Проекты КС-200 и КС-250 ... 283
Фиксатор сочлененный обратный алюминиевый типа ФИАО. Проекты КС-200 и КС-250 ... 284
Фиксатор анкеруемой ветви алюминиевый типа ФИАА. Проекты КС-200 и КС-250 ... 285
Кронштейн швеллерный с подкосом и одним бугелем ... 286
Кронштейн швеллерный с тягой и одним бугелем ... 288
Кронштейн швеллерный с тягой и двумя бугелями ... 289
Кронштейн швеллерный с тягой и тремя бугелями ... 292
Кронштейн швеллерный с опорным креплением проводов ... 295
Кронштейн фидерный с одним треугольным подвесом ... 297
Кронштейн фидерный с двумя треугольными подвесами ... 298
Кронштейн трубчатый с подкосом и одним подвесом ... 299
Кронштейн трубчатый с тягой и одним подвесом ... 300
Кронштейн трубчатый с тягой и двумя подвесами ... 301
Кронштейн трубчатый с тягой и тремя подвесами ... 302
Кронштейн трубчатый для проводов СИП ... 303
Кронштейн ВОЛС для одного кабеля на железобетонной стойке ... 304
Кронштейн ВОЛС для двух кабелей на железобетонной стойке ... 304
Кронштейн ВОЛС для трех кабелей на железобетонной стойке ... 305
Стойка усиливающего провода на железобетонной стойке ... 306
Стойка усиливающего провода на железобетонной стойке ... 307
Узел крепления СИП на железобетонной стойке ... 308
Кронштейн ВОЛС для одного кабеля на металлической стойке ... 309
Кронштейн ВОЛС для двух кабелей на металлической стойке ... 310
Кронштейн ВОЛС для трех - пяти кабелей на металлической стойке ... 311
Кронштейн ВОЛС для одного кабеля при установке на узкой стороне металлической стойки ... 312
Кронштейн ВОЛС для двух кабелей при установке на узкой стороне металлической стойки ... 313
Кронштейн ВОЛС с крюком для одного кабеля на металлической стойке ... 314
Кронштейн ВОЛС с крюком для двух кабелей при установке на узкой стороне металлической стойки ... 315
Стойка усиливающего провода на металлической стойке ... 316
Кронштейн волновода КИПу на металлической стойке ... 317
Кронштейн волновода КИПу при установке на узкой стороне металлической стойки ... 318

6. Линейная арматура ... 319

Седло одинарное под серьгу 008-1 ... 320
Седло одинарное под пестик 009-1 ... 320
Седло двойное под серьгу 010-1 ... 321
Седло двойное под пестик 011-1 ... 321
Коуш вилочный под серьгу 006-1 ... 322
Коуш вилочный под пестик 007-1 ... 322
Ушко однолапчатое 012-1 ... 323
Ушко двухлапчатое 013-1 ... 323
Муфта натяжная ... 324
- 142 ... 324
- 143 ... 324

Зажим с ушком 040-1, 040-2 ... 325
Зажим с разрезным ушком 034-3 ... 326
Зажим с двойным разрезным ушком 036-1 ... 327
Зажим для одиночного троса 037-1, 037-2 ... 328
Зажим хомутовый 039-1, 039-2 ... 329
Стойка дополнительного фиксатора штампованная ... 330
Стойка дополнительного фиксатора литая ... 331
Стойка дополнительного фиксатора для алюминиевых консолей ... 332
Фиксатор дополнительный. Проекты КС-160 ... 333
Фиксатор дополнительный для стальных консолей. Проекты КС-200 и КС-250 ... 334
Фиксатор дополнительный для алюминиевых консолей. Проекты КС-200 и КС-250 ... 335
Фиксатор дополнительный специальный для кривых малого радиуса ... 336
Установка поддерживающих струн ... 337
Струна поддерживающая ... 338
Струна поддерживающая изолированная ... 339
Струна поддерживающая изолированная двойная ... 340
Струна поддерживающая регулируемая ... 341
Струна поддерживающая изолированная регулируемая ... 342
Жесткая распорка для стальных консолей ... 343
Жесткая распорка для алюминиевых консолей ... 344
Жесткая распорка для консолей регулируемая ... 345
Жесткая распорка для фиксаторов ... 346

Жесткая распорка для фиксаторов регулируемая....347
Накладка для воздушных стрелок....347
Зажим концевой цанговый 086-10....348
Зажим клиновой 035....349
Клин....350
- 038-4....350
- 038-2....350
- 038-1....350

Серьга СрС-4,5....351
Цанговый оконцеватель....351
Болт крюковой 107....352
Зажим средней анкеровки контактного провода 051-3, 051-5....353
Зажим средней анкеровки контактного провода цанговый 051-6....354
Зажим средней анкеровки для несущего троса 052-9....355
Зажим средней анкеровки для несущего троса угловой 052-3, 052-7....356
Зажим средней анкеровки для несущего троса прямой 052-4, 052-8....357
Зажим питающий контактного провода 053-27, 053-15....358
Зажим питающий контактного провода прессуемый ПЗ-053-23....359
Зажим питающий несущего троса прессуемый ПЗ-055-20....359
Зажим питающий несущего троса 055-5, 055-13, 055-21....360
Зажим питающий электрического соединителя 054-4, 054-13....361
Зажим питающий переходной 069-2, 069-4....362
Зажим питающий алюминиевых проводов 064-4....363
Зажим фиксирующий контактного провода 049-7, 049-12....364
Зажим соединительный несущего троса 056-1, 056-4....365
Зажим стыковой контактного провода 059-17....366
Зажим рессорного троса и косой струны 048-18....367
Зажим струновой универсальный 046....368
Зажим струновой для несущего троса 046-8, 046-26....368
Зажим струновой для контактного провода 046-11, 046-28....370
Зажим струновой для рессорного троса 046-10, 046-27....370
Струна токопроводящая....371
Струна мерная регулируемая....372
Арматура для струн....373
- Зажим для струн....373
- Соединитель для струн....373
- Скоба струновая....373

Рессорный трос....374
Рессорный трос с соединителями....374

7. Заземление и защитные устройства....375

Кронштейн троса группового заземления....376
Удлиненный кронштейн троса группового заземления....376
Удлиненный кронштейн троса группового заземления при установке на узкой стороне стойки....377
Кронштейн анкеровки троса группового заземления....378
Кронштейн анкерный группового заземления с креплением на узкой стороне стойки....379
Кронштейн диодного заземления....379
Ввертыш заземления 151....380
Кронштейн индивидуального заземления....380
Узел крепления одиночного спуска заземления....381
Узел крепления двойного спуска заземления....381
Узел крепления заземляющего проводника....382
Узел крепления магистрали заземления....383
Зажим плашечный заземляющего провода....383
Узел крепления заземления....384
Обозначение комплектов установки ОПН....386
Комплекты ОПН....387
Устройство защиты от пережогов для компенсированной подвески....389
Устройство защиты от пережогов для полукомпенсированной подвески....390
Устройство одновременного подъема контактных проводов на воздушных стрелках....391
- 1 + 1 контактный провод....391
- 1 + 2 контактных провода....392
- 2 + 2 контактных провода....392

Предметный указатель....393

Введение

В настоящий каталог включены разработанные и серийно изготавливаемые АО «Универсал – контактные сети» (УКС) изделия контактной сети электрифицированных железных дорог:

1. Строительные конструкции (стойки опор, узлы крепления стоек к фундаментам, опорные столики и оголовки для ригелей жестких поперечин, лестницы жестких поперечин).
2. Узлы на жестких поперечинах (кронштейны крепления фиксирующих тросов, консольные и фиксаторные стойки, подвесы, надставки, кронштейны на ригелях).
3. Оттяжки и узлы анкеровок (компенсаторы, успокоители грузов, грузы, штанги, хомуты, замки, кожухи, анкерные кронштейны, оттяжки).
4. Узлы крепления конструкций на опорах (узлы крепления консолей и кронштейнов, удлинители, траверсы, фиксаторные кронштейны, закладные детали, кронштейны для установки оборудования на опорах контактной сети и т.п.).
5. Поддерживающие и фиксирующие конструкции (консоли, фиксаторы, кронштейны различного назначения).
6. Линейная арматура (стальная арматура, зажимы из цветных металлов, струны, рессорные тросы).
7. Заземление и защитные устройства (защита от пережогов контактного провода, кронштейны для заземления опор контактной сети, узлы крепления для заземляющих проводников, узлы крепления заземления к рельсам, комплекты ОПН).

Все изделия, включенные в каталог, разработаны для применения в современных модификациях контактных сетей КС-160, КС-200 и КС-250 постоянного и переменного тока, схемные и конструктивные решения по которым («типовые проекты») выпущены УКС в период с 2000 по 2023 гг. Перечень проектов схемных и конструктивных решений, утвержденных ОАО «РЖД» для применения на сети российских железных дорог, приведен на стр. 9. В данных проектах содержатся указания по выбору и применению изделий контактной сети, материалы для проектирования, монтажа и эксплуатации. В перечень дополнительно включены проекты для скоростей движения до 400 км/ч (КС-400), однако конструкции, разработанные в их рамках, в каталог не вошли.

В настоящем каталоге приведены общие виды изделий, информация о типах и исполнениях, основные технические характеристики. Дополнительно в каталог включены стойки опор контактной сети по проекту 6226и разработки ОАО ЦНИИС, освоенные производством АО «УКС».

Изделия, включенные в каталог, входят в состав утвержденных ОАО «РЖД» проектов схемных и конструктивных решений и разрешены для применения на сети российских железных дорог. Изделия выдержали испытания в лаборатории УКС и аккредитованном испытательном центре ОАО ЦНИИС на соответствие действующей нормативно-технической документации.

Приведенные в каталоге стальные металлоконструкции, как правило, изготавливаются из стали С245 ГОСТ 27772 (или аналогичных Ст3пс5 и Ст3сп5 по ГОСТ 380 и ГОСТ 535) и имеют защитное цинковое покрытие. Изделия из стали С245 (Ст3сп5/Ст3сп5) могут применяться в районах строительства с расчетной температурой воздуха (температура воздуха наиболее холодных суток обеспеченностью 0,98 по СП 131.13330) от минус 45°С и выше. Стойки опор и другие конструкции по требованию заказчика могут быть изготовлены в «северном» исполнении из низколегированной стали С345 ГОСТ 27772 (09Г2С по ГОСТ 19281) с гарантией свариваемости для применения в районах с расчетной температурой воздуха ниже минус 45°С до минус 55°С включительно.

Изолированные и неизолированные наклонные стальные консоли для применения в контактной сети КС-160 приведены в современном исполнении с изготовлением арматуры (узлов крепления, фиксаторных стоек и оконцевателей трубчатых элементов) методом холодной листовой штамповки или механической обработки без использования сварки с учетом технического указания № К-01/18 от 23.01.2018 «О переходе на применение штампованных изделий в консолях и фиксаторах контактной сети» «Трансэнерго» – филиала ОАО «РЖД». Изолированные стальные консоли горизонтального типа (с фиксаторами) имеют арматуру, выполненную методом литья из стали 20ГЛ. В алюминиевых консолях и фиксаторах применена унифицированная арматура, выполненная методом точного литья под давлением из литейных алюминиевых сплавов марок АМГ5Мц (АЛ28) или АК7Ч (АЛ9).

Приведенная в каталоге бронзовая арматура изготавливается по технологии горячей штамповки из алюминиевой (БрАЖ9-4) или кремнистоникелевой (БрКН1-3) бронзы. Путем применения технологии горячей объемной штамповки достигается высокая стабильность качества зажимов, а также снижение массогабаритных характеристик, получаемое за счет повышения механических характеристик материала. Применение кремнистоникелевой бронзы БрКН1-3, обладающей более высокой электропроводностью и механическими характеристиками, позволило снизить коэффициент дефектности по сопротивлению на 25-30% по сравнению с зажимами из алюминиевой бронзы БрАЖ9-4.

Новая редакция каталога (2025 г.) дополнена рядом изделий контактной сети, а также исправлены обнаруженные неточности и опечатки, обновлены коды СКМТР.

С наилучшими пожеланиями,
коллектив АО «Универсал – контактные сети»

Перечень проектов схемных и конструктивных решений, разработанных УКС

№ п/п	Типовой проект			Год выпуска	Примечание
Контактная сеть КС-160-25 переменного тока					
1	Проект КС-160.1	**КС-160.1.0**	Схемы подвески, сопряжений, узлы контактной сети с изолированными наклонными консолями	2001	Действуют в части крепления поддерживающих конструкций на ж/б стойках опор
2		**КС-160.1.2**	Консоли изолированные наклонные. Схемы установки, типоразмеры и таблицы применения	2000	
3		**КС-160.1.3**	Каталог узлов и деталей контактной подвески переменного тока с изолированными наклонными консолями	2001	
4		**КС-160.1.0-12**	Схемы подвески, сопряжений, узлы контактной сети с изолированными наклонными консолями	2012	Взамен проектов 2000-2001 гг. в основной части
5		**КС-160.1.1-12**	Консоли и фиксаторы. Схемы установки, типоразмеры и таблицы применения	2012	
6		**КС-160.1.1-17И**	Консоли изолированные наклонные. Фиксаторы. Рабочие чертежи	2018	Со штампованной арматурой
7		**КС-160.1.1.У-22**	Консоли изолированные наклонные швеллерные с усиленной изоляцией. Фиксаторы. Схемы установки, типоразмеры и таблицы применения для климатических условий V гололедного и V ветрового районов	2022	Заказчик – ООО «ЭТКПроект»
8	Проект КС-160.3	**КС-160.3.0**	Схемы подвески, сопряжений, узлы контактной сети с неизолированными наклонными консолями	2002	Действуют в части крепления поддерживающих конструкций на ж/б стойках опор
9		**КС-160.3.1**	Консоли неизолированные наклонные. Фиксаторы. Схемы установки, типоразмеры и таблицы применения	2002	
10		**КС-160.3.3**	Каталог узлов и деталей контактной подвески переменного тока с неизолированными наклонными консолями	2002	
11		**КС-160.3.0-08**	Схемы подвески, сопряжений, узлы контактной сети с неизолированными наклонными консолями	2008	Взамен проектов 2002 г. в основной части
12		**КС-160.3.1-08**	Консоли неизолированные наклонные. Фиксаторы. Схемы установки, типоразмеры и таблицы применения	2008	
13		**КС-160.3.1А-14**	Консоли неизолированные наклонные трубчатые алюминиевые. Фиксаторы. Схемы установки, типоразмеры и таблицы применения	2014	
14		**КС-160.3.1-17И**	Консоли неизолированные наклонные. Фиксаторы. Рабочие чертежи	2018	Со штампованной арматурой
15	Проект КС-160.5	**КС-160.5.0**	Схемы подвески, сопряжений, узлы контактной сети с изолированными горизонтальными консолями	2003	Действуют в части крепления поддерживающих конструкций на ж/б стойках опор
16		**КС-160.5.1**	Консоли изолированные горизонтальные. Схемы установки, типоразмеры и таблицы применения	2000	
17		**КС-160.5.3**	Каталог узлов и деталей контактной подвески переменного тока с изолированными горизонтальными консолями	2003	
18		**КС-160.5.0-08**	Схемы подвески, сопряжений, узлы контактной сети с изолированными горизонтальными консолями	2008	Взамен проектов 2000-2003 гг. в основной части
19		**КС-160.5.1-08**	Консоли изолированные горизонтальные. Схемы установки, типоразмеры и таблицы применения	2008	

№ п/п	Типовой проект			Год выпуска	Примечание
Контактная сеть КС-160-3 постоянного тока					
20	**КС-160.2.1-17И**		Консоли изолированные наклонные. Фиксаторы. Рабочие чертежи	2018	Со штампованной арматурой
21	**Проект КС-160.4**	**КС-160.4.0**	Схемы подвески, сопряжений, узлы контактной сети с неизолированными наклонными консолями	2002	Действуют в части крепления поддерживающих конструкций на ж/б стойках опор
22		**КС-160.4.1**	Консоли неизолированные наклонные. Фиксаторы. Схемы установки, типоразмеры и таблицы применения	2002	
23		**КС-160.4.3**	Каталог узлов и деталей контактной подвески постоянного тока с неизолированными наклонными консолями	2002	
24		**КС-160.4.0-09**	Схемы подвески, сопряжений, узлы контактной сети с неизолированными наклонными консолями	2009	Взамен проектов 2002 г. в основной части
25		**КС-160.4.1-09**	Консоли неизолированные наклонные. Фиксаторы. Схемы установки, типоразмеры и таблицы применения	2009	
26		**КС-160.4.1-17И**	Консоли неизолированные наклонные. Фиксаторы. Рабочие чертежи	2018	Со штампованной арматурой
27	**Проект КС-160.6**	**КС-160.6.1**	Консоли изолированные горизонтальные. Схемы установки, типоразмеры и таблицы применения	2001	Действуют в части крепления поддерживающих конструкций на ж/б стойках опор
28		**КС-160.6.0-10**	Схемы подвески, сопряжений, узлы контактной сети с изолированными горизонтальными консолями	2010	Взамен проекта 2001 г. в основной части
29		**КС-160.6.1-10**	Консоли изолированные горизонтальные. Фиксаторы. Схемы установки, типоразмеры и таблицы применения	2010	
Анкеровки контактной сети КС-160					
30	**КС-160.9. Постоянный ток**		Анкеровки контактной сети КС-160 на железобетонных опорах	2003	
31	**КС-160.9. Переменный ток**		Анкеровки контактной сети КС-160 на железобетонных опорах	2003	
Контактная сеть КС-160 на жестких поперечинах					
32	**КС-160.11. Постоянный ток**		Контактная подвеска КС-160 на жестких поперечинах	2003	
33	**КС-160.11. Переменный ток**		Контактная подвеска КС-160 на жестких поперечинах	2003	
Контактная сеть КС-160 на станциях					
34	**КС-160.12. Постоянный ток**		Контактная сеть КС-160 на станциях с жесткими поперечинами	2004	
35	**КС-160.12. Переменный ток**		Контактная сеть КС-160 на станциях с жесткими поперечинами	2004	
36	**КС-160.12-09. Постоянный ток. Альбом 2**		Контактная сеть КС-160 на станциях с жесткими поперечинами	2009	
37	**КС-160.12-09. Переменный ток. Альбом 2**		Контактная сеть КС-160 на станциях с жесткими поперечинами	2009	

№ п/п	Типовой проект		Год выпуска	Примечание
Усиливающие провода контактной сети КС-160				
38	**КС-160-УП**	Усиливающие провода контактной сети постоянного тока	2006	А-185
39	**КС-МТ.А185.100**	Монтажные таблицы провода А-185. Максимальное натяжение провода 100 даН	2006	
40	**КС-МТ.А185.200**	Монтажные таблицы провода А-185. Максимальное натяжение провода 200 даН	2006	
41	**КС-МТ.А185.300**	Монтажные таблицы провода А-185. Максимальное натяжение провода 300 даН	2006	
42	**КС-МТ.А185.500**	Монтажные таблицы провода А-185. Максимальное натяжение провода 500 даН	2006	
43	**КС-МТ.А185.700**	Монтажные таблицы провода А-185. Максимальное натяжение провода 700 даН	2006	
44	**КС-МТ.А185.600**	Монтажные таблицы провода А-185. Максимальное натяжение провода 800 даН	2006	
45	**КС-МТ.А185.900**	Монтажные таблицы провода А-185. Максимальное натяжение провода 900 даН	2006	
46	**КС-160-УП-12**	Усиливающие провода контактной сети КС-160	2012	М-120
47	**КС-МТ.М120.100**	Монтажные таблицы провода М-120. Максимальное натяжение провода 100 даН	2012	
48	**КС-МТ.М120.200**	Монтажные таблицы провода М-120. Максимальное натяжение провода 200 даН	2012	
49	**КС-МТ.М120.300**	Монтажные таблицы провода М-120. Максимальное натяжение провода 300 даН	2012	
50	**КС-МТ.М120.500**	Монтажные таблицы провода М-120. Максимальное натяжение провода 500 даН	2012	
51	**КС-МТ.М120.700**	Монтажные таблицы провода М-120. Максимальное натяжение провода 700 даН	2012	
52	**КС-МТ.М120.800**	Монтажные таблицы провода М-120. Максимальное натяжение провода 800 даН	2012	
53	**КС-МТ.М120.900**	Монтажные таблицы провода М-120. Максимальное натяжение провода 900 даН	2012	
Контактная сеть КС-160 (проекты разного назначения)				
54	**КС-160.14-12**	Контактная сеть КС-160 на участках с кривыми малого радиуса	2012	
55	**КС-160.15-12**	Питающие линии контактной сети КС-160 на металлических опорах	2012	
56	**КС-160.17-13**	Узлы контактной сети КС-160 на участках с плавкой гололеда и профилактическим подогревом	2013	
57	**КС.ОПН-14**	Установка и подключение ограничителей перенапряжений к контактной сети постоянного и переменного тока, линиям ВЛ 6 (10) кВ и ДПР	2014	
58	**КС-КФК-16**	Консоли и фиксаторы, изолированные из композитных материалов. Конструктивные решения, схемы установки, таблицы применения	2016	
59	**КС.ДК-08**	Двухпутные консоли и узлы крепления двухпутных консолей на металлических опорах контактной сети	2008	Заказчик – Ленгипротранс
60	**6466/УКС-42/22-III-ТКР2.5**	Унифицированные схемные и конструктивные решения по контактной сети КС-160-25 для тяжелых климатических условий на участке Высокогорная – Ванино – Советская Гавань	2022	Заказчик – Трансэлектропроект

№ п/п	Типовой проект		Год выпуска	Примечание
Контактная сеть в искусственных сооружениях				
61	**4363-3**	Проход проводов различного назначения в искусственных сооружениях. Компенсированная подвеска	2006	
62	**4363-4**	Проход проводов контактной подвески в искусственных сооружениях. Полукомпенсированная подвеска	2008	
63	**КС-160.16-12**	Контактная сеть КС-160 в тоннелях	2012	
64	**КС-160.16-12.П1**	Поддерживающие и фиксирующие конструкции из алюминиевых сплавов для контактной сети КС-160 в тоннелях. Схемы фиксации контактной сети системы 2х25 в тоннелях	2012	
65	**КС-160.18.1-13**	Узлы прохода контактной сети в искусственных сооружениях. Часть 1. Искусственные сооружения пересекающие железнодорожные пути	2013	
66	**КС-160.18.2-13**	Узлы прохода контактной сети в искусственных сооружениях. Часть 2. Контактная сеть на мостах с ездой понизу и поверху	2013	
Контактная сеть КС-200				
67	**КС-200-06-К**	Схемные и конструктивные решения узлов контактной сети постоянного тока для скорости движения до 200 км/ч	2007-2009	
68	**КС-200-25**	Схемные и конструктивные решения узлов контактной сети переменного тока для скорости движения до 200 км/ч	2007	
Контактная сеть для скоростей движения свыше 200 км/ч, КС-250				
69	**КС-200-07**	Схемные решения узлов контактной сети постоянного тока на участке Мстинский Мост - Бологое для скоростей движения до 250 км/ч	2007-2009	
70	**32-07**	Конструктивные решения устройств контактной сети для постоянного тока для скоростей движения до 250 км/ч	2007-2009	
71	**КС-250-3**	Схемные решения и конструкции узлов контактной сети постоянного тока для скорости движения более 200 км/ч	2008	
72	**КС-200-3М.Э-12**	Схемные решения по контактной сети КС-200-3М постоянного тока для реализации скоростей движения до 230 км/ч на перегоне Тосно-Ушаки Октябрьской железной дороги	2012	
73	**КС-200-3М.С-15**	Схемы установки консолей и фиксаторов контактной подвески КС-200-3М	2015	
74	**КС-250-3М**	Основные схемные и конструктивные решения по модернизированной контактной сети постоянного тока для скоростей движения до 250 км/ч	2018	Разработчик – Трансэлектропроект. Проект включает конструкции УКС
75	**9489/06-9489/06-1/6524-1/УКС-001-ВС1**	Типовые схемные и конструктивные решения по контактной сети КС-250 на воздушных стрелках без пересечения проводов с дополнительной (третьей) контактной подвеской для стрелочных переводов с маркой крестовины 1/22	2020	Заказчик – Трансэлектропроект
Контактная сеть для скоростей движения до 400 км/ч, КС-400				
76	**КС-400.Э5-16**	Схемные и конструктивные решения по контактной сети участка Москва – Казань высокоскоростной железнодорожной магистрали Москва – Казань – Екатеринбург	2016	Заказчик – Мосгипротранс
77	**КС-400.Э7-17**	Схемные и конструктивные решения по контактной сети КС-400 в тоннеле на ПК6336+00 - ПК6339+50 перегона Полянки - Чебоксары участка ВСМ Москва - Казань	2017	Заказчик – ООО «Эр Юань»
78	**960-06-601-УКС-29/21-ТКР17.1**	Унифицированные технические и технологические решения по контактной сети для высокоскоростной железнодорожной магистрали Москва - Санкт-Петербург (ВСЖМ-1). Проект КС-400-1.ТР-21	2022	Заказчик – Трансэлектропроект
79	**КС.АБК-МК-ТТ-22**	Анкеровки контактной сети КС-400-1/КС-220-3 с компенсаторами МК-Транспортные Технологии	2022	Заказчик – ООО «МК – Транспортные Технологии»

№ п/п	Типовой проект		Год выпуска	Примечание
Проекты разного назначения для КС-160, КС-200 и КС-250				
80	**КС-КФА.1-12. Постоянный ток**	Консоли изолированные горизонтальные, фиксаторы из алюминиевых сплавов	2012	Разработаны взамен проектов 2005 года
81	**КС-КФА.2-12. Переменный ток**	Консоли изолированные горизонтальные, фиксаторы из алюминиевых сплавов	2012	
82	**КС.ВС-09**	Воздушные стрелки без пересечения проводов. Часть 1	2009	
83	**КС.МК-14**	Металлические коробчатые двушвеллерные опоры контактной сети. Узлы крепления поддерживающих конструкций. Материалы для проектирования и монтажа	2014	Разработан взамен проекта КС.МК-08
84	**КС.АБК-19**	Анкеровки контактных подвесок КС-160, КС-200 и КС-250 с барабанными компенсаторами	2019	
85	**КС.КП-20**	Кронштейны проводов различного назначения, размещаемых на опорах контактной сети. Материалы для проектирования	2020	
86	**КС.КА-22**	Кронштейны для размещения антенн оборудования Radio-Ethernet на опорах контактной сети	2022	Заказчик – ООО «Техсервис-Телеком»
Расчеты, методики, инструктивные указания				
87	Методика расчета поддерживающих конструкций контактной сети		2002	
88	Расчетные параметры контактной подвески. Сборник расчетов		2003	
89	Расчетные параметры контактной подвески. Сборник расчетов		2004	
90	Инструктивные указания по монтажу, регулировке и проектированию воздушных стрелок		2007	

1. Строительные конструкции

Стойки опор

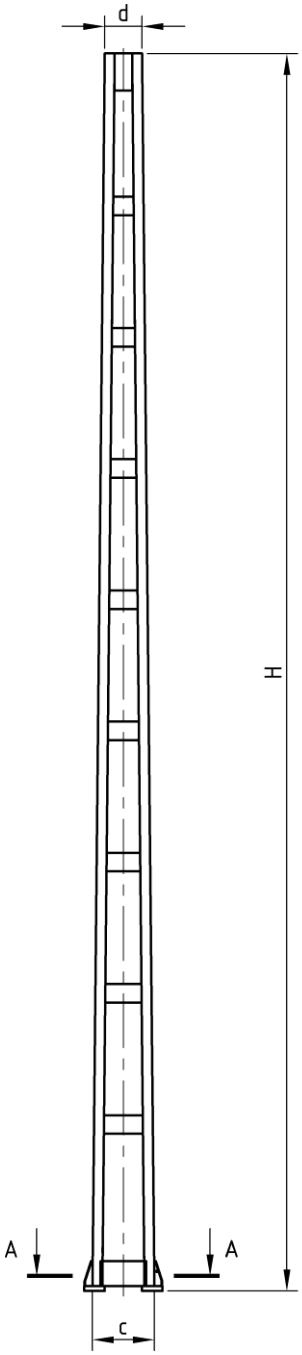

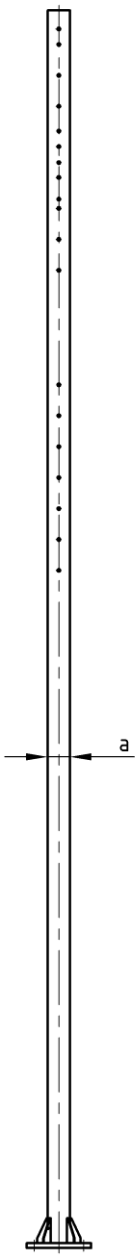

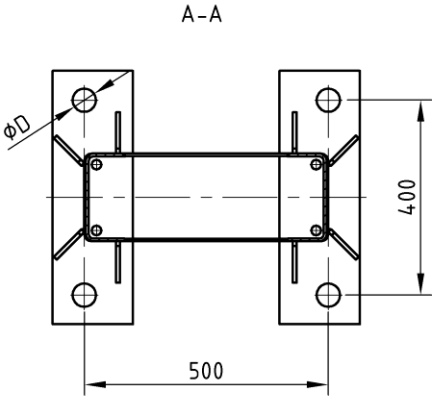

Тип	Номер чертежа	СКМТР	Ширина швеллера a, мм	Несущая способность поперек пути, кНм	Ширина стойки c; d, мм	Диаметр под анкерные болты D, мм	Высота H, мм	Масса, кг
МГК1-10-60	6226и-1-1.0.00		160	59	540; 300	50	9600	376,1
МГК1-10-80	6226и-1-1.0.00-01		180	79	540; 300	50	9600	423,1
МГК1-10-100	6226и-1-1.0.00-02		200	98	540; 300	50 (55)	9600	441,9
МГК1-10-120	6226и-1-1.0.00-03		270	117	540; 300	55	9600	586,2
МГК1-12-60	6226и-1-2.0.00		160	59	540; 240	50	12000	443,8
МГК1-12-80	6226и-1-2.0.00-01		180	79	540; 240	50	12000	504,7

Тип	Номер чертежа	СКМТР	Ширина швеллера a, мм	Несущая способность поперек пути, кНм	Ширина стойки c; d, мм	Диаметр под анкерные болты D, мм	Высота H, мм	Масса, кг
МГК1-12-100	6226и-1-2.0.00-02		200	98	540; 240	50 (55)	12000	528,2
МГК1-12-120	6226и-1-2.0.00-03		270	117	540; 240	55	12000	704,7
МГП1-10-100	6226и-1-4.0.00		250	98	540; 540	50 (55)	9600	548,9
МГП1-10-120	6226и-1-4.0.00-01		270	117	540; 540	55	9600	615,2
МГП1-10-150	6226и-1-4.0.00-02		300	147	540; 540	55	9600	724,5
МГП1-12-100	6226и-1-5.0.00		250	98	540; 540	50 (55)	12000	672,9
МГП1-12-120	6226и-1-5.0.00-01		270	117	540; 540	55	12000	753,4
МГП1-12-150	6226и-1-5.0.00-02		300	147	540; 540	55	12000	889,9
МШК1-10-60	6226и-2-1.0.00		160	59	540; 300	50	9600	385,4
МШК1-10-80	6226и-2-1.0.00-01		180	79	540; 300	50	9600	424,0
МШК1-10-100	6226и-2-1.0.00-02		200	98	540; 300	50 (55)	9600	462,7
МШК1-10-120	6226и-2-1.0.00-03		220	117	540; 300	55	9600	519,3
МШК1-12-60	6226и-2-2.0.00		160	59	540; 240	50	12000	453,7
МШК1-12-80	6226и-2-2.0.00-01		180	79	540; 240	50	12000	502,6
МШК1-12-100	6226и-2-2.0.00-02		200	98	540; 240	50 (55)	12000	551,6
МШК1-12-120	6226и-2-2.0.00-03		220	117	540; 240	55	12000	621,0
МШП1-10-100	6226и-2-4.0.00		220	98	540; 540	50 (55)	9600	536,0
МШП1-10-120	6226и-2-4.0.00-01		270	117	540; 540	55	9600	669,9
МШП1-10-150	6226и-2-4.0.00-02		300	147	540; 540	55	9600	748,2
МШП1-12-100	6226и-2-5.0.00		220	98	540; 540	50 (55)	12000	656,6
МШП1-12-120	6226и-2-5.0.00-01		270	117	540; 540	55	12000	821,9
МШП1-12-150	6226и-2-5.0.00-02		300	147	540; 540	55	12000	919,9
МКГ 10-100	КС 201.111.100	5264310010	200	98	500; 300	54 (48)	10000	422,0
МКГА 10-100	КС 201.111.100А	5264310016	200	98	500; 300	54 (48)	10000	482,0
МКГ 12-100	КС 201.111.200	5264310013	200	98	500; 260	54 (48)	12000	487,0
МКГА 12-100	КС 201.111.200А	5264310017	200	98	500; 260	54 (48)	12000	550,0
МКГ 10-80	КС 201.111.300	5264310012	200	79	500; 300	48	10000	412,0
МКГ 12-80	КС 201.111.400	5264310015	200	79	500; 260	48	12000	476,6
МКГ 10-60	КС 201.111.500	5264310011	180	59	500; 300	48	10000	392,0
МКГ 12-60	КС 201.111.600	5264310014	180	59	500; 260	48	12000	453,0
МК 10-100	КС 201.112.100	5264310001	180	98	500; 300	54 (48)	10000	432,0
МК 12-100	КС 201.112.200	5264310005	180	98	500; 260	54 (48)	12000	501,0
МК 10-80	КС 201.112.300	5264310004	180	79	500; 300	48	10000	421,0
МК 12-80	КС 201.112.400	5264310007	180	79	500; 260	48	12000	490,0
МК 10-60	КС 201.112.500	5264310003	160	59	500; 300	48	10000	380,0
МК 12-60	КС 201.112.600	5264310006	160	59	500; 260	48	12000	440,0
МКР 12-150	УКС 03584	5264310018	220	147	540; 300	54	12000	625,0
МКР 10-150	УКС 04797	3185334650	220	147	540; 340	54	10000	536,0
МГК 1-10-60	УКС 10000		160	59	540; 300	50	9600	377,7
МГК 1-10-80	УКС 10001		180	79	540; 300	50	9600	424,3
МГК 1-10-100	УКС 10002		200	98	540; 300	50 (55)	9600	443,1
МГК 1-10-120	УКС 10003		270	117	540; 300	55	9600	587,3

Тип	Номер чертежа	СКМТР	Ширина швеллера a, мм	Несущая способность поперек пути, кНм	Ширина стойки c; d, мм	Диаметр под анкерные болты D, мм	Высота H, мм	Масса, кг
МГК 1-12-60	УКС 10004		160	59	540; 240	50	12000	450,4
МГК 1-12-80	УКС 10005		180	79	540; 240	50	12000	509,1
МГК 1-12-100	УКС 10006		200	98	540; 240	50 (55)	12000	532,6
МГК 1-12-120	УКС 10007		270	117	540; 240	55	12000	709,7
МШК 1-10-60	УКС 10008		160	59	540; 300	50	9600	386,7
МШК 1-10-80	УКС 10009		180	79	540; 300	50	9600	423,1
МШК 1-10-100	УКС 10010		200	98	540; 300	50 (55)	9600	464,0
МШК 1-10-120	УКС 10011		220	117	540; 300	55	9600	520,7
МШК 1-12-60	УКС 10012		160	59	540; 240	50	12000	461,9
МШК 1-12-80	УКС 10013		180	79	540; 240	50	12000	510,1
МШК 1-12-100	УКС 10014		200	98	540; 240	50 (55)	12000	558,7
МШК 1-12-120	УКС 10015		220	117	540; 240	55	12000	625,9
МГП 1-10-100	УКС 10016		250	98	540; 540	50 (55)	9600	549,3
МГП 1-10-120	УКС 10017		270	117	540; 540	55	9600	615,1
МГП 1-10-150	УКС 10018		300	147	540; 540	55	9600	724,5
МГП 1-12-100	УКС 10019		250	98	540; 540	50 (55)	12000	673,1
МГП 1-12-120	УКС 10020		270	117	540; 540	55	12000	753,0
МГП 1-12-150	УКС 10021		300	147	540; 540	55	12000	889,6
МШП 1-10-100	УКС 10022		220	98	540; 540	50 (55)	9600	536,9
МШП 1-10-120	УКС 10023		270	117	540; 540	55	9600	672,0
МШП 1-10-150	УКС 10024		300	147	540; 540	55	9600	748,3
МШП 1-12-100	УКС 10025		220	98	540; 540	50 (55)	12000	657,3
МШП 1-12-120	УКС 10026		270	117	540; 540	55	12000	823,8
МШП 1-12-150	УКС 10027		300	147	540; 540	55	12000	919,7
МШП 1-13-150	УКС 10067		300	147	540; 540	55	13000	996,1

Примечание.
Диаметр отверстий под анкерные болты D, указанный в скобках, уточняется при заказе.

Крепление металлической стойки к фундаменту

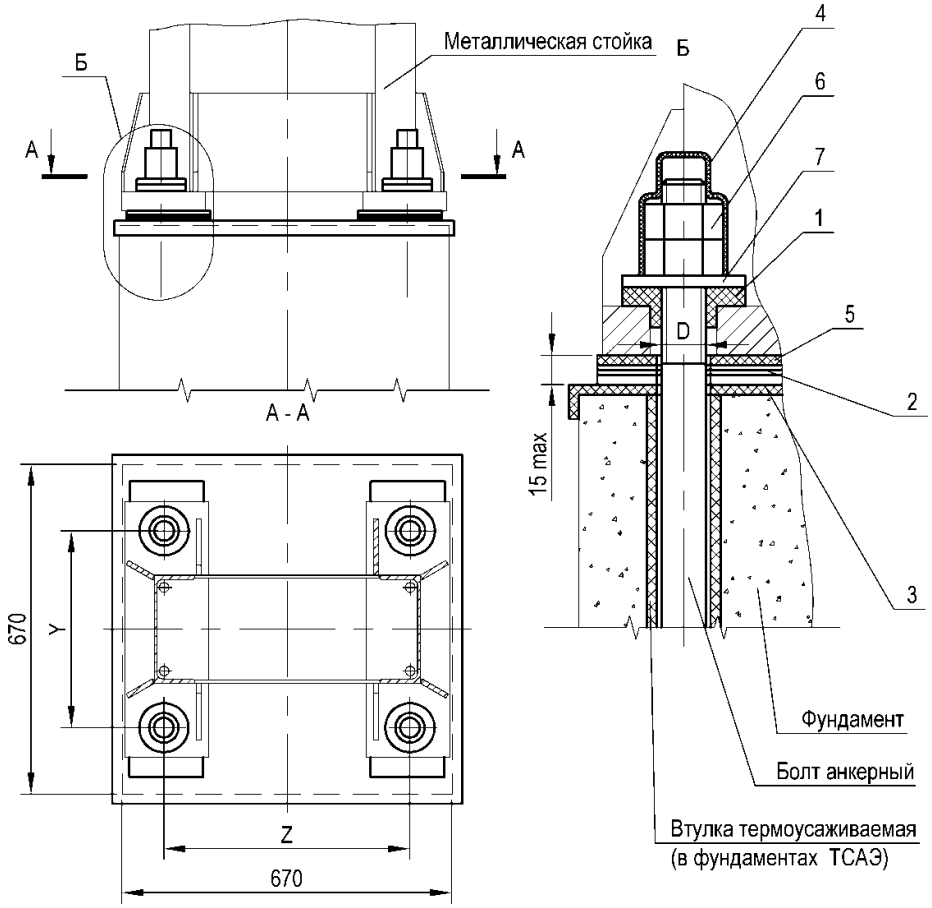

Состав		
Изделие	**Кол-во**	**Материал**
1. Втулка изолирующая	4 шт.	Полиамид 6 (Капролон В) Полиэтилен 271 (273) Е
2. Шайба регулировочная	3 шт.	Лист Б-ПН-О
3. Оголовок изолирующий	1 шт.	Полиэтилен 271 (273) Е
4. Колпачок изолирующий	4 шт.	Полиэтилен 271 (273) Е
5. Шайба изолирующая	4 шт.	Стеклотекстолит ВТФ-С-3,0
6. Гайка	8 шт.	
7. Шайба	4 шт.	

Номер чертежа	СКМТР	Тип фундамента	Расположение анкерных болтов ZxY, мм	Диаметр резьбы болтов D, мм	Масса, кг
КС 201.110.000	3185332459		500x300	М36	12,9
КС 201.110.000 Тип I		ТСА(Э)-х,х-2 ТСА(Э)-х,х-3	500x400	М36	12,7
КС 201.110.000 Тип II	3185320450	ТСА(Э)-х,х-4 ТСА(Э)-х,х-5	500x400	М42	14,6

Материал: полиэтилен 271 (273).

Втулка изолирующая

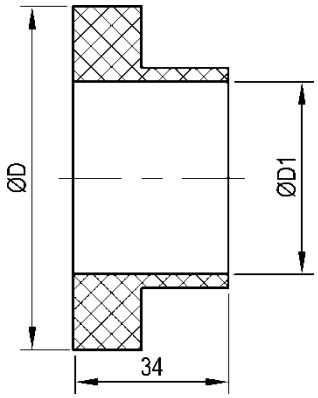

Номер чертежа	Материал	Размер, мм		Масса, кг
		D	D1	
КС 201.200.105	Полиамид 6 (Капралон В)	100	37	0,10
КС 201.200.105-01	Полиамид 6 (Капралон В)	75	42	0,06
КС 201.200.105-02	Полиамид 6 (Капралон В)	75	43	0,07
КС 201.200.106	Полиэтилен 271 (273) Е	50	40	0,33

Шайба регулировочная

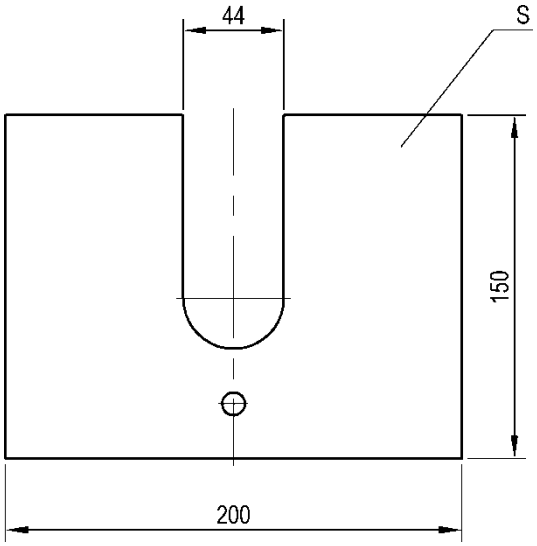

Номер чертежа	Материал	Толщина S, мм	Масса, кг
КС 201.200.108	Лист Б-ПН-0 3 К270 Б-5 III	3	0,62
КС 201.200.108-01	Лист Б-ПН-0 5 Ст3пс5-св	5	1,0
КС 201.200.108-02	Лист Б-ПН-0 10 Ст3пс5-св	10	2,1

Колпачок изолирующий

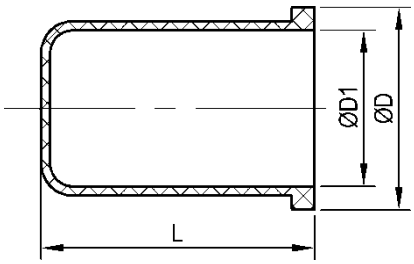

Номер чертежа	Размер, мм			Масса, кг
	D	D1	L	
КС 201.200.117	60	36	100	0,10
КС 201.200.117-01	72	42	115	0,05
УКС 05653 АВН	50	41	60	0,02
УКС 05653 АВН-01	44	35	60	0,01

Материал: полиэтилен 271 (273).

Оголовок изолирующий

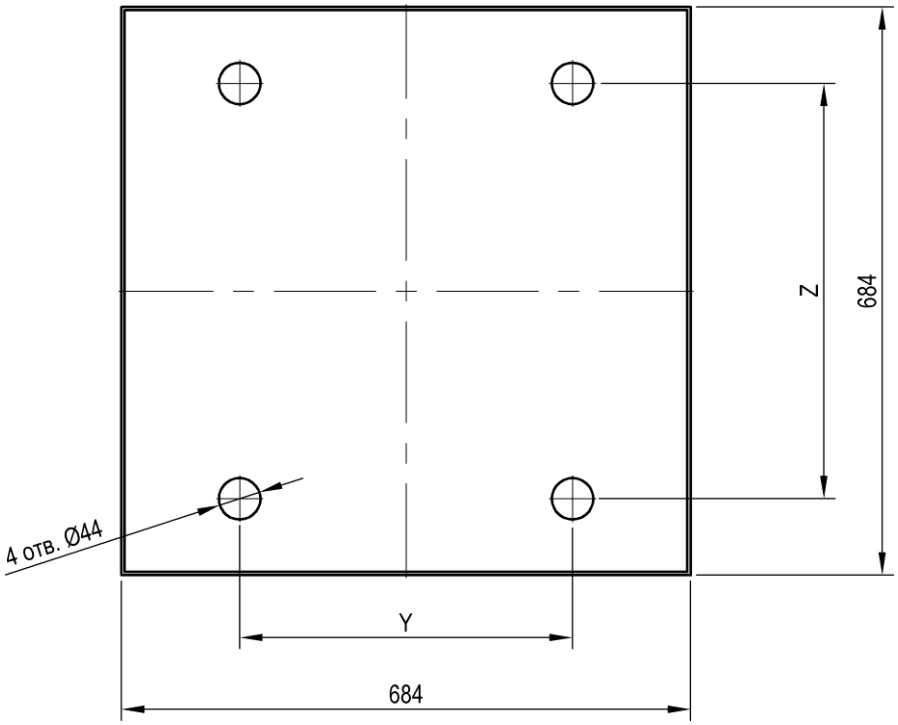

Номер чертежа	Расположение анкерных болтов ZxY, мм	Масса, кг
КС 201.200.113	500X300	0,93
УКС 06131	500X400	0,93

Материал: полиэтилен 271 (273).

Шайба изолирующая

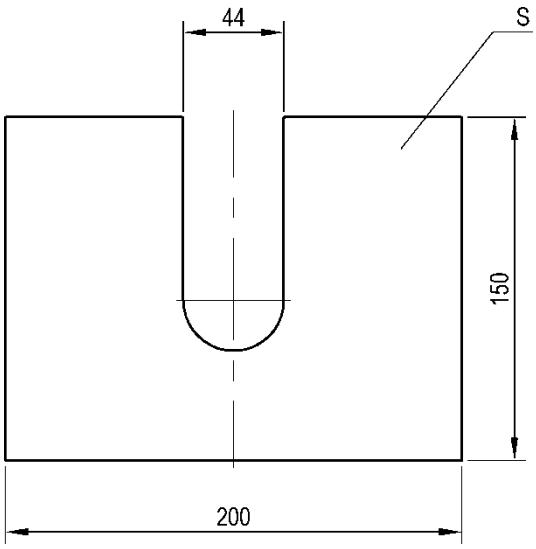

Номер чертежа	Толщина S, мм	Масса, кг
КС 201.200.118	3	0,93

Материал: стеклотекстолит ВТФ-С-3,0.

Лестницы с ограждением

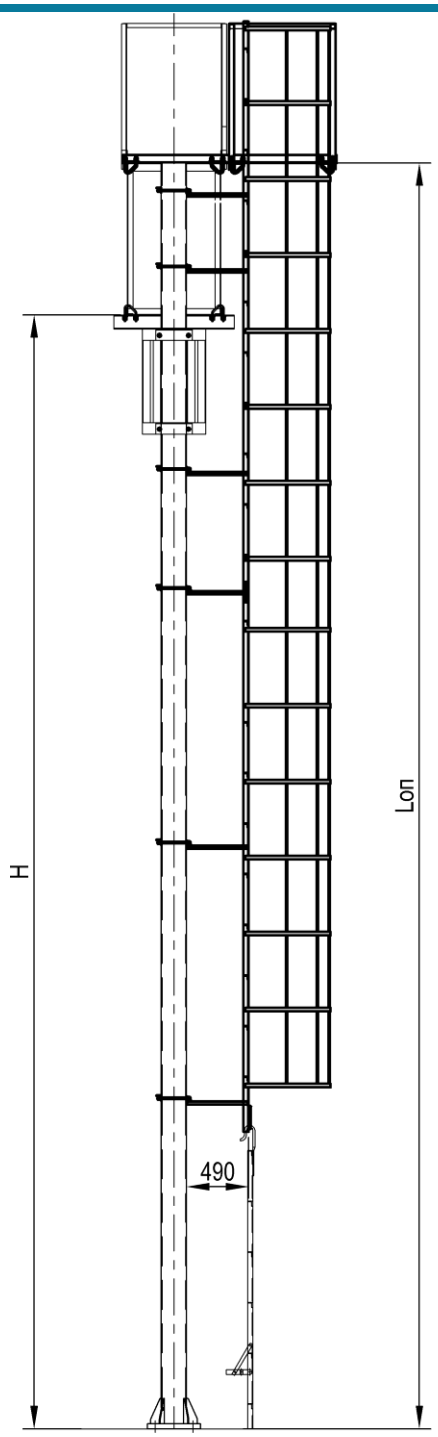

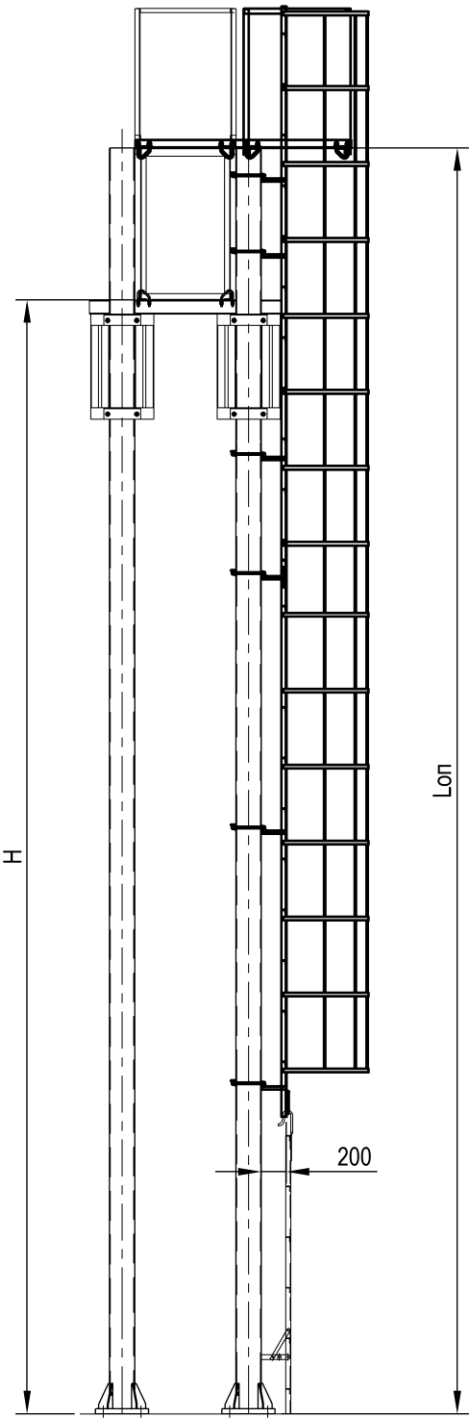

Номер чертежа	Длина опоры Lоп, мм	Сдвоенная или одиночная опора	Высота до низа ригеля H не более, мм	Масса, кг
УКС 04639	12000	одиночная	9850	237,2
УКС 04639-01	12000	одиночная	8800	216,0
УКС 04640	12000	сдвоенная	9850	234,1
УКС 04640-01	12000	сдвоенная	8800	213,7
УКС 04866	10000	одиночная	8800	216,0
УКС 04868	10000	сдвоенная	8800	216,0

Материал: Ст3сп5.

Опорные столики для одиночных опор

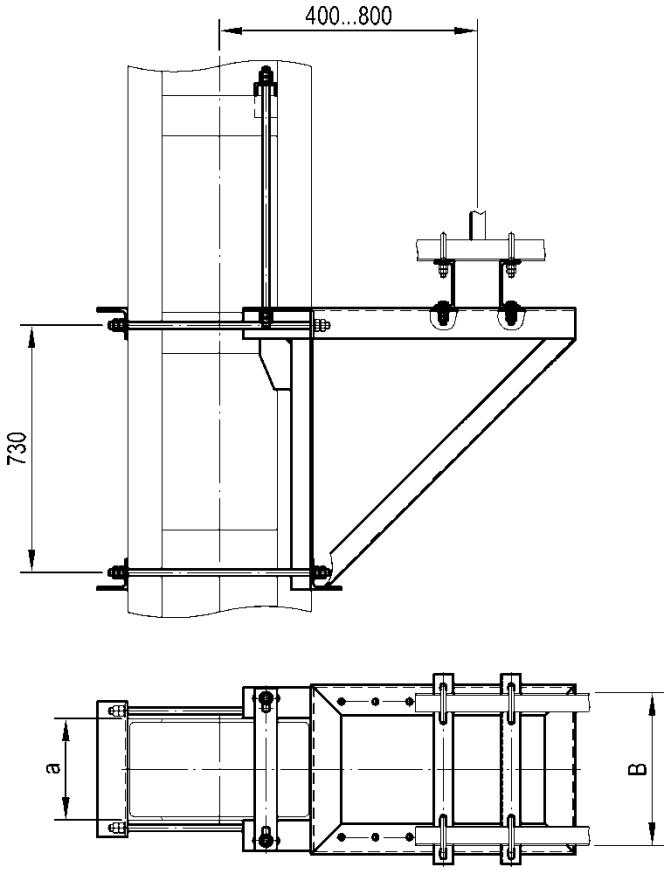

Номер чертежа	СКМТР	Тип стойки	Ширина швеллера стойки а, мм	База ригеля ВхН, мм	Масса, кг
УКС 04845-02	3185334708	МКГА	200	450x700	84,6
УКС 04845-03	3185334709	МКГА	200	740x1200	91,0
УКС 04845-04	5264300007	МКР	220	450x700	84,5
УКС 04845-05		МКР	220	740x1200	90,9
УКС 06495		МШП	220	450x700	85,8
УКС 06495-01		МШП	220	740x1200	93,2
УКС 06495-02		МШП	250	450x700	86,2
УКС 06495-03		МШП	250	740x1200	93,6
УКС 06495-04		МШП	270	450x700	86,4
УКС 06495-05		МШП	270	740x1200	93,8
УКС 06495-06		МШП	300	450x700	86,8
УКС 06495-07		МШП	300	740x1200	94,2

Материал: Ст3сп5.

Допускаемая нагрузка: 30 кН.

Примечание.
Узлы крепления ригеля (болт-скобы - 4 шт.) в комплект поставки не входят и заказываются отдельно в зависимости от уголков ригеля (см. стр. **48**).

Опорные столики для сдвоенных опор

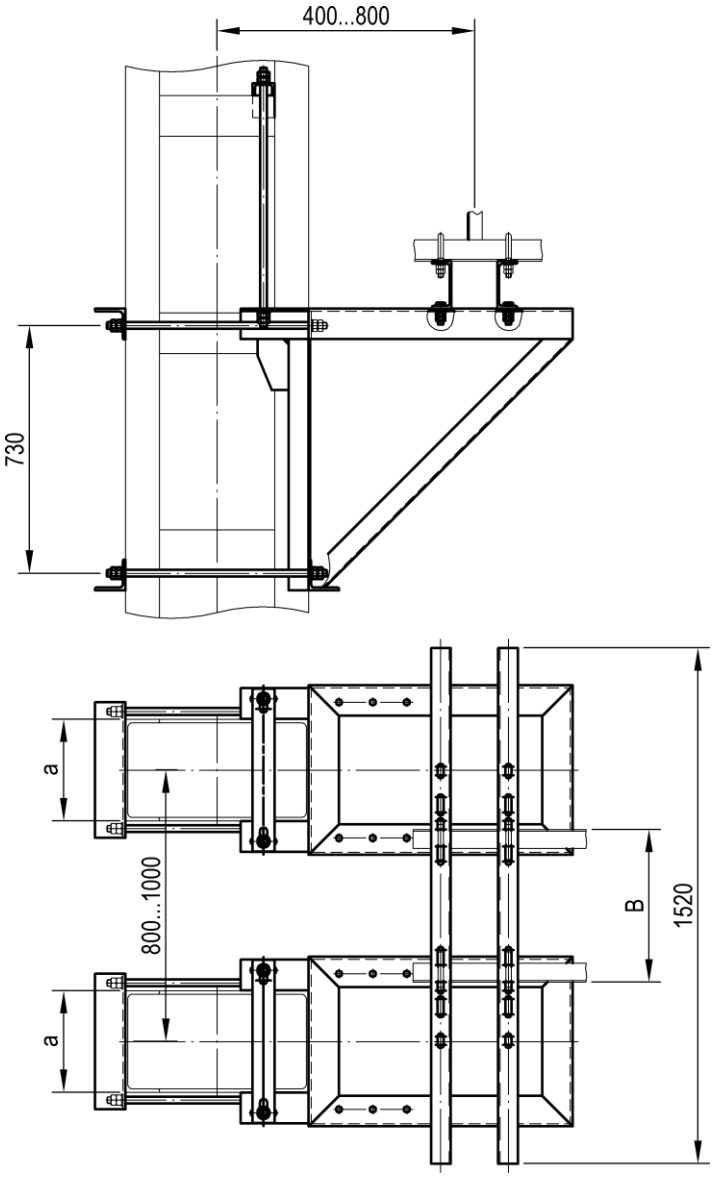

Номер чертежа	СКМТР	Тип стойки	Ширина швеллера стойки а, мм	База ригеля ВхН, мм	Масса, кг
УКС 04850		МКГА	200	450x700, 740x1200	176,8
УКС 04850-01	5264300008	МКР	220	450x700, 740x1200	176,5
УКС 06496		МШП	220	450x700, 740x1200	179,4
УКС 06496-01		МШП	250	450x700, 740x1200	180,2
УКС 06496-02		МШП	270	450x700, 740x1200	180,6
УКС 06496-03		МШП	300	450x700, 740x1200	181,4

Материал: Ст3сп5.

Допускаемая нагрузка: 60 кН.

Примечание.
Узлы крепления ригеля (болт-скобы - 4 шт.) в комплект поставки не входят и заказываются отдельно в зависимости от уголков ригеля (см. стр. **48**).

Оголовки для одиночных опор

Рис. 1

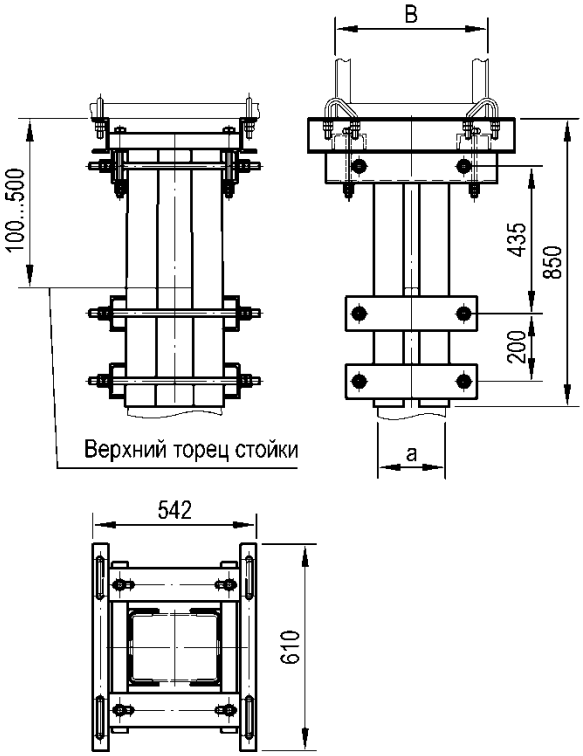

Рис. 2

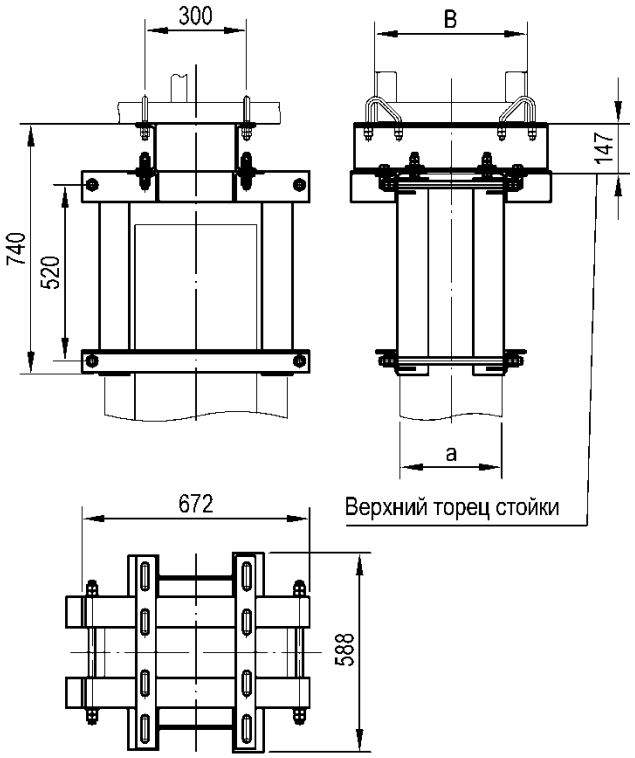

Номер чертежа	СКМТР	Рис.	Тип стойки	Ширина швеллера стойки а, мм	База ригеля ВхН, мм	Масса, кг
УКС 05041		1	МКГА	200	450x700	84,3
УКС 05041-01		1	МКГА	200	740x1200	89,3
УКС 05041-02	5264300001	1	МКР	220	450x700	84,3
УКС 05041-03		1	МКР	220	740x1200	89,3
УКС 06487		2	МШП, МГП	220...300	450x700	53,8
УКС 06488		2	МШП, МГП	220...300	740x1200	61,0

Материал: Ст3сп5.

Допускаемая нагрузка: 30 кН.

Примечания:

1. Узлы крепления ригеля (болт-скобы - 4 шт.) в комплект поставки не входят и заказываются отдельно в зависимости от уголков ригеля (см. стр. **48**).
2. Оголовки для стоек МШП, МГП без регулировки по высоте, опираются на верхний торец стойки.

Оголовки для сдвоенных опор

Рис. 1

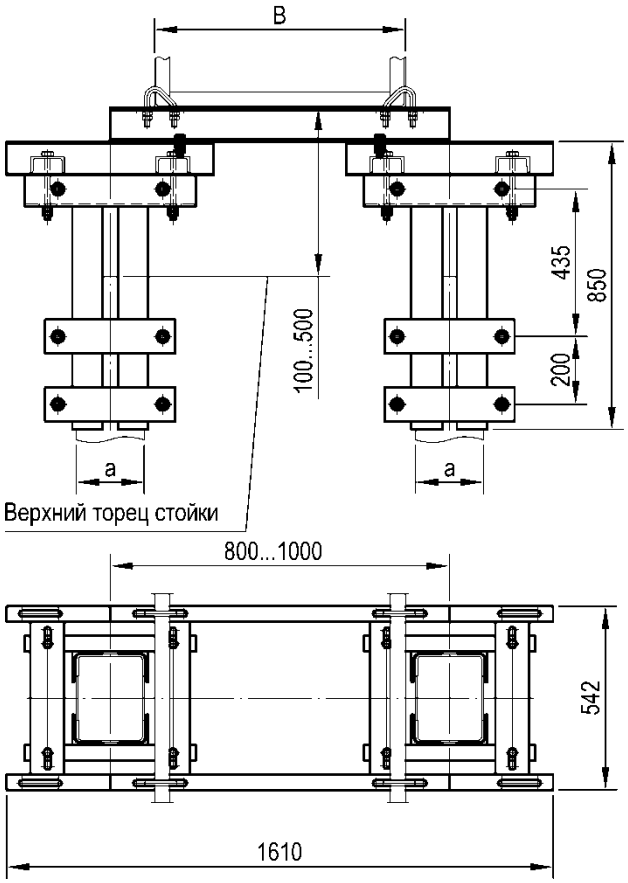

Рис. 2

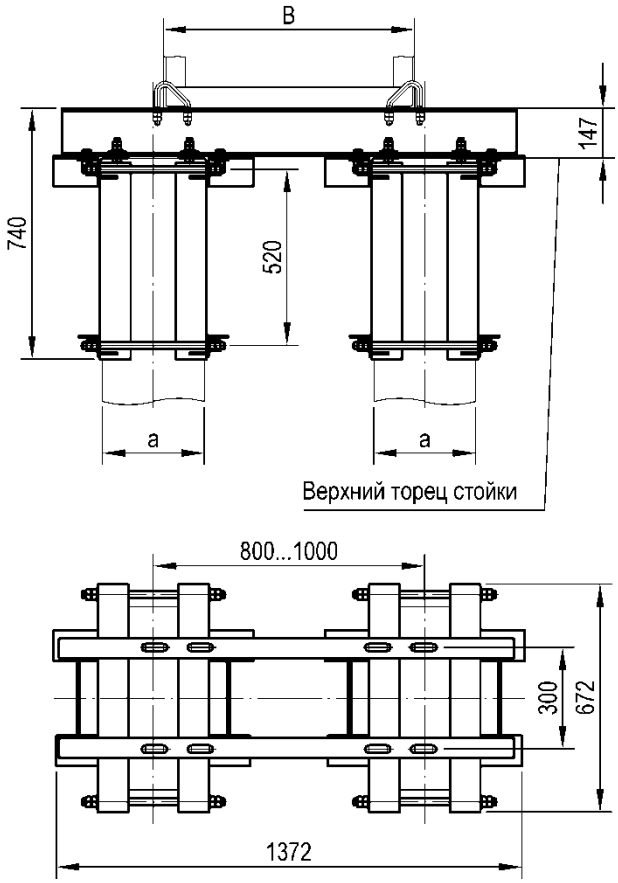

Номер чертежа	СКМТР	Рис.	Тип стойки	Ширина швеллера стойки а, мм	База ригеля ВхН, мм	Масса, кг
УКС 05043		1	МКГА	200	740x1200	185,3
УКС 05043-01	5264300002	1	МКР	220	740x1200	185,3
УКС 06489		2	МШП, МГП	220...300	450x700	107,4
УКС 06490		2	МШП, МГП	220...300	740x1200	130,2

Материал: Ст3сп5.

Допускаемая нагрузка: 60 кН.

Примечания:

1. Узлы крепления ригеля (болт-скобы - 4 шт.) в комплект поставки не входят и заказываются отдельно в зависимости от уголков ригеля (см. стр. **48**).
2. Оголовки для стоек МШП, МГП без регулировки по высоте, опираются на верхний торец стойки.

2. Узлы на жестких поперечинах

Кронштейн крепления фиксирующего троса

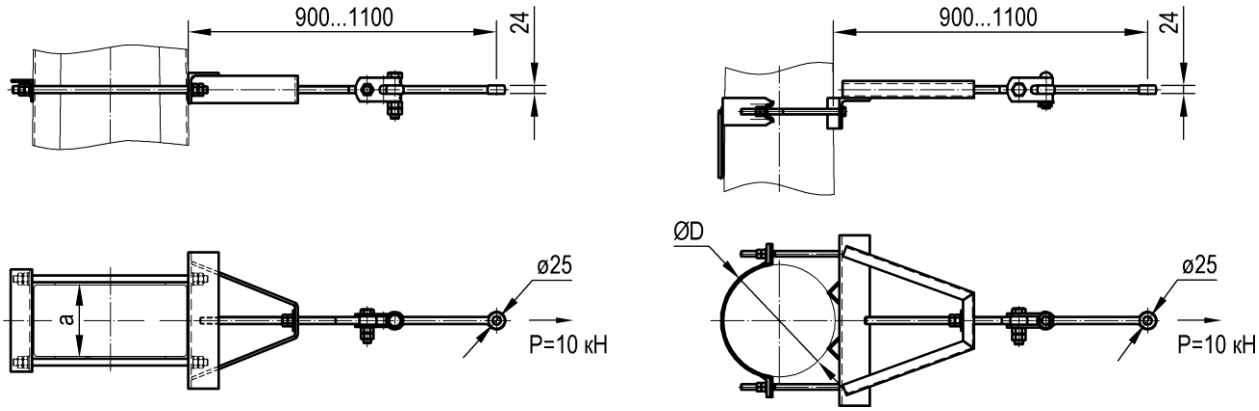

Тип	Номер чертежа	СКМТР	Тип стойки	Ширина швеллера стойки a, мм	Диаметр стойки D, мм	Масса, кг
КФТ-1	УКС 03254		СС-10,4, СС-13,6		320...330	18,6
КФТ-2	УКС 03254-01		СС-13,6		360...380	19,1
	УКС 04851	3185335232	МК, МКГ, МШК, МГК	160…220		16,5
	УКС 07024		МГК, МШП, МГП	220...300		17,2

Материал: Ст3сп5.

Кронштейн крепления двух фиксирующих тросов

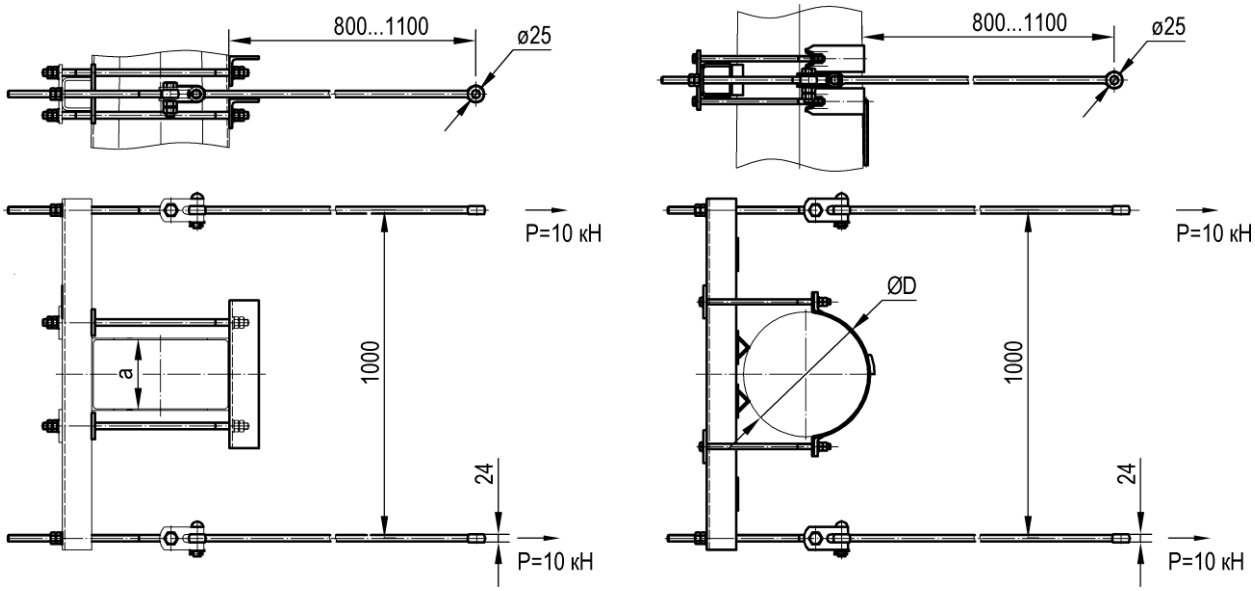

Тип	Номер чертежа	Тип стойки	Ширина швеллера стойки a, мм	Диаметр стойки D, мм	Масса, кг
2КФТ-1	УКС 03256	СС-10,4, СС-13,6		320...330	46,3
2КФТ-2	УКС 03256-01	СС-13,6		360...380	47,0
	УКС 04855	МК, МКГ, МШК, МГК	160…220		51,1
	УКС 07025	МГК, МШП, МГП	220...300		52,0

Материал: Ст3сп5.

Стойка консольная промежуточная для раздельного крепления консоли и фиксатора

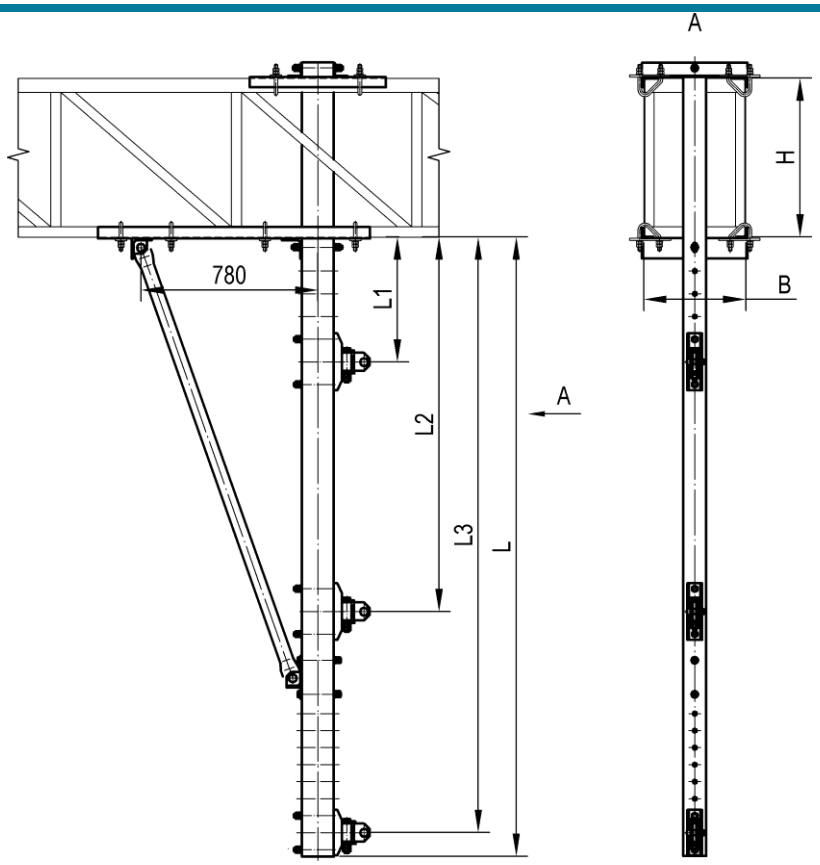

Тип	Номер чертежа	СКМТР	База ригеля ВхН, мм	Наличие настила на ригеле	Размер, мм				Масса, кг
					L	L1	L2	L3	
СКФ-0	УКС 02770	3185334646	450x700	без настила	2730	250-550	1650	2175-2625	128,0
СКФ-0а	УКС 02770-001		740x1200	без настила	2730	250-550	1650	2175-2625	146,0
СКФ-0у	УКС 02770-010		450x700	без настила	2950	250-550	1650	2175-2850	132,0
СКФ-0уа	УКС 02770-011		740x1200	без настила	2950	250-550	1650	2175-2850	149,8
СКФ-1	УКС 02770-10		450x700	без настила	2980	300-700	1900	2425-2875	134,3
СКФ-1а	УКС 02770-11		740x1200	без настила	2980	300-700	1900	2425-2875	152,2
СКФ-2	УКС 02770-20		450x700	без настила	3200	300-700	1900	2425-3100	138,2
СКФ-2а	УКС 02770-21		740x1200	без настила	3200	300-700	1900	2425-3100	156,0
СКФ-3	УКС 02770-30		450x700	без настила	3230	350-950	2150	2675-3125	140,6
СКФ-3а	УКС 02770-31		740x1200	без настила	3230	350-950	2150	2675-3125	158,5
СКФ-4	УКС 02770-40		450x700	без настила	3450	350-950	2150	2675-3350	144,5
СКФ-4а	УКС 02770-41		740x1200	без настила	3450	350-950	2150	2675-3350	162,4

Тип	Номер чертежа	СКМТР	База ригеля ВхН, мм	Наличие настила на ригеле	Размер, мм				Масса, кг
					L	L1	L2	L3	
СКФС-0	УКС 02770С		450x700	с настилом	2730	250-550	1650	2175-2625	127,1
СКФС-0а	УКС 02770С-001		740x1200	с настилом	2730	250-550	1650	2175-2625	145,1
СКФС-0у	УКС 02770С-010		450x700	с настилом	2950	250-550	1650	2175-2850	131,1
СКФС-0уа	УКС 02770С-011		740x1200	с настилом	2950	250-550	1650	2175-2850	148,9
СКФС-1	УКС 02770С-10		450x700	с настилом	2980	300-700	1900	2425-2875	133,4
СКФС-1а	УКС 02770С-11		740x1200	с настилом	2980	300-700	1900	2425-2875	150,8
СКФС-2	УКС 02770С-20		450x700	с настилом	3200	300-700	1900	2425-3100	137,3
СКФС-2а	УКС 02770С-21		740x1200	с настилом	3200	300-700	1900	2425-3100	152,2
СКФС-3	УКС 02770С-30		450x700	с настилом	3230	350-950	2150	2675-3125	139,7
СКФС-3а	УКС 02770С-31		740x1200	с настилом	3230	350-950	2150	2675-3125	157,6
СКФС-4	УКС 02770С-40		450x700	с настилом	3450	350-950	2150	2675-3350	143,6
СКФС-4а	УКС 02770С-41		740x1200	с настилом	3450	350-950	2150	2675-3350	161,5

Материал: Ст3сп5.

Примечание.
Узлы крепления к ригелю (болт-скобы) в комплект поставки не входят и заказываются отдельно в зависимости от уголков ригеля (см. стр. **48**). Верхняя рама крепится 4 болт-скобами, нижняя - 8 болт-скобами.

Стойка консольная промежуточная для крепления консоли

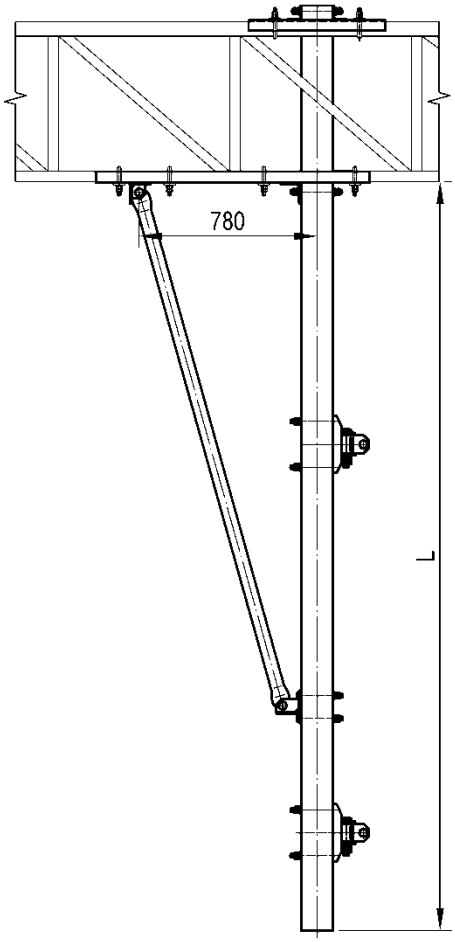

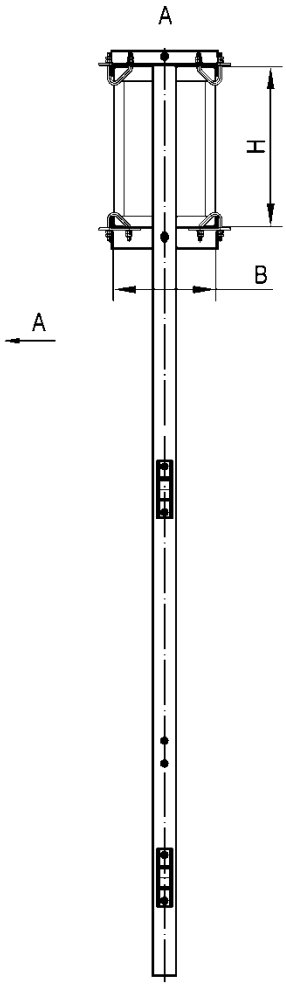

Схема расположения закладных отверстий в балке консольной стойки

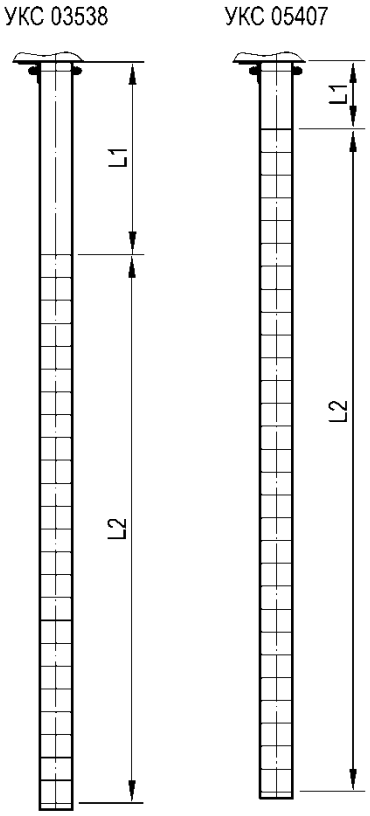

Тип	Номер чертежа	База ригеля BxH, мм	Наличие настила на ригеле	Размер, мм			Масса, кг
				L	L1	L2	
СК-1	УКС 03538-10	450x700	без настила	3280	850	24x100=2400	136,0
СК-1-Б	УКС 03538-11	740x1200	без настила	3280	850	24x100=2400	154,1
СК-2	УКС 03538-20	450x700	без настила	3530	1100	24x100=2400	142,5
СК-2-Б	УКС 03538-21	740x1200	без настила	3530	1100	24x100=2400	160,6
СК-3	УКС 03538-30	450x700	без настила	3780	1350	24x100=2400	149,0
СК-3-Б	УКС 03538-31	740x1200	без настила	3780	1350	24x100=2400	167,1
СК-1	УКС 05407	450x700	без настила	3130	300	28x100=2800	136,5
СК-1а	УКС 05407-01	740x1200	без настила	3130	300	28x100=2800	154,8
СК-2	УКС 05407-02	450x700	без настила	2730	300	25x100=2500	126,4
СК-3	УКС 05407-03	450x700	без настила	2950	300	26x100=2600	130,3
СК-4	УКС 05407-04	450x700	без настила	2980	300	26x100=2600	130,8
СК-5	УКС 05407-05	450x700	без настила	3200	300	28x100=2800	136,1
СК-6	УКС 05407-06	450x700	без настила	3230	300	29x100=2900	137,5
СК-7	УКС 05407-07	450x700	без настила	3450	300	31x100=3100	142,9
СК-8	УКС 05407-08	450x700	без настила	4350	300	40x100=4000	165,6

Тип	Номер чертежа	База ригеля ВхН, мм	Наличие настила на ригеле	Размер, мм			Масса, кг
				L	L1	L2	
СК-2а	УКС 05407-10	740x1200	без настила	2730	300	25x100=2500	144,5
СК-3а	УКС 05407-11	740x1200	без настила	2950	300	26x100=2600	148,1
СК-4а	УКС 05407-12	740x1200	без настила	2980	300	26x100=2600	148,7
СК-5а	УКС 05407-13	740x1200	без настила	3200	300	28x100=2800	154,0
СК-6а	УКС 05407-14	740x1200	без настила	3230	300	29x100=2900	155,3
СК-7а	УКС 05407-15	740x1200	без настила	3450	300	31x100=3100	160,8
СК-8а	УКС 05407-16	740x1200	без настила	4350	300	40x100=4000	184,0

Материал: сталь С245.

Примечание.
Узлы крепления к ригелю (болт-скобы) в комплект поставки не входят и заказываются отдельно в зависимости от уголков ригеля (см. стр. **48**). Верхняя рама крепится 4 болт-скобами, нижняя - 8 болт-скобами.

Стойка консольная переходная для раздельного крепления консоли и фиксатора

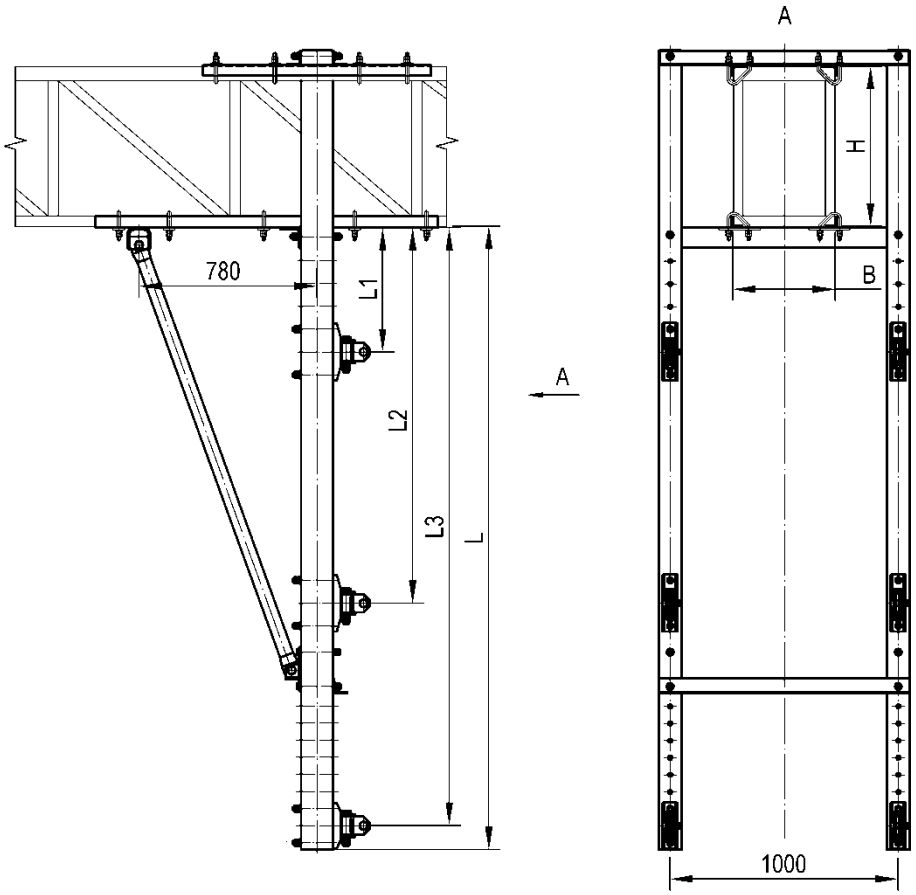

Тип	Номер чертежа	СКМТР	База ригеля BxH, мм	Наличие настила на ригеле	Размер, мм				Масса, кг
					L	L1	L2	L3	
СКФП-0	УКС 02790	3185334647	450x700	без настила	2730	250-550	1650	2175-2625	258,4
СКФП-0а	УКС 02790-001		740x1200	без настила	2730	250-550	1650	2175-2625	276,0
СКФП-0у	УКС 02790-010		450x700	без настила	2950	250-550	1650	2175-2850	266,2
СКФП-0уа	УКС 02790-011		740x1200	без настила	2950	250-550	1650	2175-2850	283,8
СКФП-1	УКС 02790-10		450x700	без настила	2980	300-700	1900	2425-2875	271,2
СКФП-1а	УКС 02790-11		740x1200	без настила	2980	300-700	1900	2425-2875	288,8
СКФП-2	УКС 02790-20		450x700	без настила	3200	300-700	1900	2425-3100	279,0
СКФП-2а	УКС 02790-21		740x1200	без настила	3200	300-700	1900	2425-3100	296,6
СКФП-3	УКС 02790-30		450x700	без настила	3230	350-950	2150	2675-3125	283,8
СКФП-3а	УКС 02790-31		740x1200	без настила	3230	350-950	2150	2675-3125	301,4

Тип	Номер чертежа	СКМТР	База ригеля ВхН, мм	Наличие настила на ригеле	Размер, мм				Масса, кг
					L	L1	L2	L3	
СКФП-4	УКС 02790-40		450x700	без настила	3450	350-950	2150	2675-3350	291,6
СКФП-4а	УКС 02790-41		740x1200	без настила	3450	350-950	2150	2675-3350	309,2
СКФПС-0	УКС 02790С		450x700	с настилом	2730	250-550	1650	2175-2625	254,5
СКФПС-0а	УКС 02790С-001		740x1200	с настилом	2730	250-550	1650	2175-2625	272,1
СКФПС-0у	УКС 02790С-010		450x700	с настилом	2950	250-550	1650	2175-2850	262,3
СКФПС-0уа	УКС 02790С-011		740x1200	с настилом	2950	250-550	1650	2175-2850	279,9
СКФПС-1	УКС 02790С-10		450x700	с настилом	2980	300-700	1900	2425-2875	267,3
СКФПС-1а	УКС 02790С-11		740x1200	с настилом	2980	300-700	1900	2425-2875	284,9
СКФПС-2	УКС 02790С-20		450x700	с настилом	3200	300-700	1900	2425-3100	275,1
СКФПС-2а	УКС 02790С-21		740x1200	с настилом	3200	300-700	1900	2425-3100	292,7
СКФПС-3	УКС 02790С-30		450x700	с настилом	3230	350-950	2150	2675-3125	279,9
СКФПС-3а	УКС 02790С-31		740x1200	с настилом	3230	350-950	2150	2675-3125	297,5
СКФПС-4	УКС 02790С-40		450x700	с настилом	3450	350-950	2150	2675-3350	287,7
СКФПС-4а	УКС 02790С-41		740x1200	с настилом	3450	350-950	2150	2675-3350	305,3

Материал: Ст3сп5.

Примечание.
Узлы крепления к ригелю (болт-скобы) в комплект поставки не входят и заказываются отдельно в зависимости от уголков ригеля (см. стр. **48**). Верхняя рама крепится 8 болт-скобами, нижняя - 10 болт-скобами.

Стойка консольная переходная

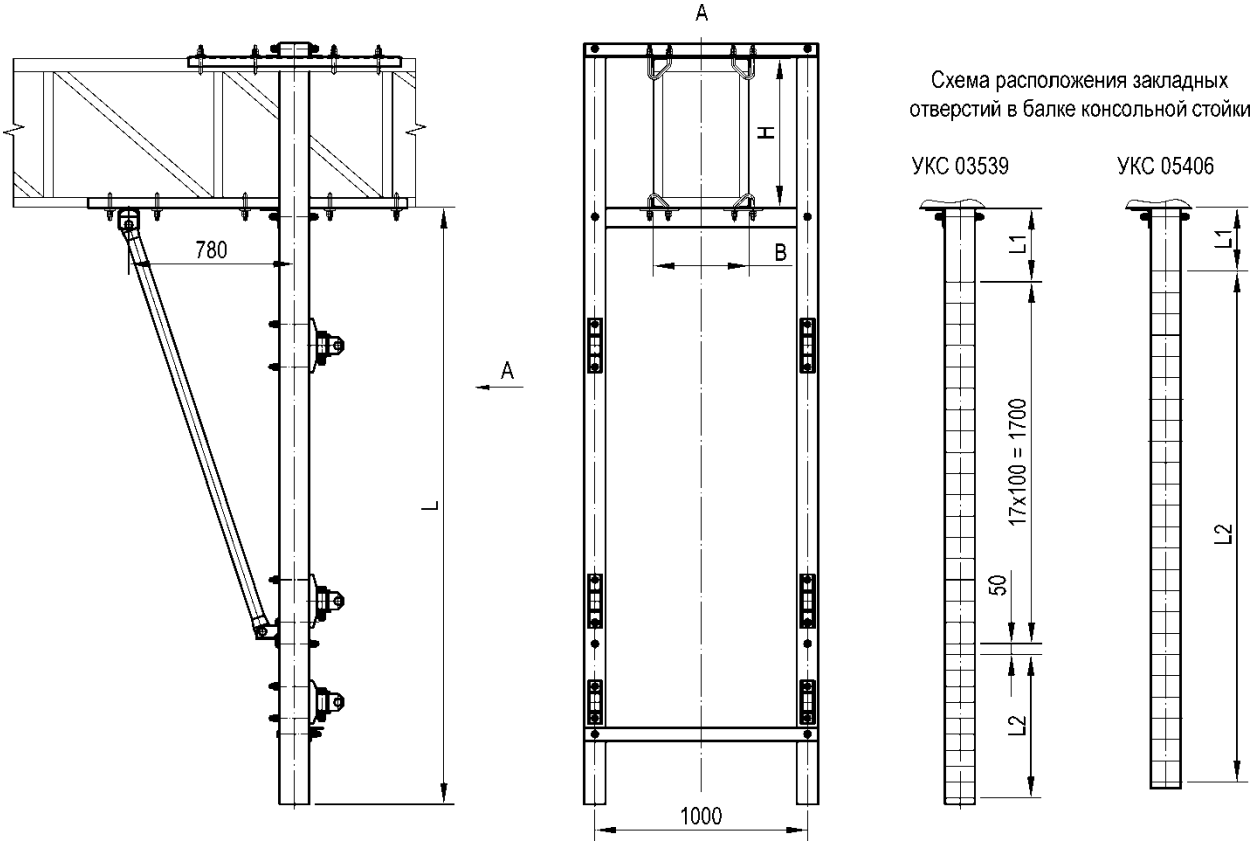

Тип	Номер чертежа	СКМТР	База ригеля ВхН, мм	Наличие настила на ригеле	Размер, мм			Масса, кг
					L	L1	L2	
СКП-1	УКС 03539-10		450x700	без настила	2805	350	9x75=675	265,0
СКП-1-Б	УКС 03539-11		740x1200	без настила	2805	350	9x75=675	283,0
СКП-2	УКС 03539-20		450x700	без настила	3030	350	12x75=900	273,0
СКП-2-Б	УКС 03539-21		740x1200	без настила	3030	350	12x75=900	291,0
СКП-3	УКС 03539-30		450x700	без настила	3055	600	9x75=675	277,6
СКП-3-Б	УКС 03539-31		740x1200	без настила	3055	600	9x75=675	295,6
СКП-4	УКС 03539-40		450x700	без настила	3280	600	12x75=900	285,6
СКП-4-Б	УКС 03539-41		740x1200	без настила	3280	600	12x75=900	303,6
СКП-5	УКС 03539-50		450x700	без настила	3305	850	9x75=675	290,6
СКП-5-Б	УКС 03539-51		740x1200	без настила	3305	850	9x75=675	308,6
СКП-6	УКС 03539-60		450x700	без настила	3530	850	12x75=900	298,6
СКП-6-Б	УКС 03539-61		740x1200	без настила	3530	850	12x75=900	316,6
СКП-1	УКС 05406	3185336537	450x700	без настила	2730	300	24x100=2400	263,5
СКП-1а	УКС 05406-01		740x1200	без настила	2730	300	24x100=2400	281,5
СКП-2	УКС 05406-02		450x700	без настила	2950	300	25x100=2500	271,3
СКП-3	УКС 05406-03		450x700	без настила	2980	300	25x100=2500	272,3
СКП-4	УКС 05406-04		450x700	без настила	3200	300	27x100=2700	282,9
СКП-5	УКС 05406-05		450x700	без настила	3230	300	28x100=2800	285,7
СКП-6	УКС 05406-06		450x700	без настила	3450	300	30x100=3000	296,5
СКП-2а	УКС 05406-10		740x1200	без настила	2950	300	25x100=2500	288,7

Тип	Номер чертежа	СКМТР	База ригеля ВхН, мм	Наличие настила на ригеле	Размер, мм			Масса, кг
					L	L1	L2	
СКП-3а	УКС 05406-11		740x1200	без настила	2980	300	25x100=2500	289,9
СКП-4а	УКС 05406-12		740x1200	без настила	3200	300	27x100=2700	300,5
СКП-5а	УКС 05406-13		740x1200	без настила	3230	300	28x100=2800	303,1
СКП-6а	УКС 05406-14		740x1200	без настила	3450	300	30x100=3000	314,1

Материал: сталь С245.

Примечание.

Узлы крепления к ригелю (болт-скобы) в комплект поставки не входят и заказываются отдельно в зависимости от уголков ригеля (см. стр. **48**). Верхняя рама крепится 8 болт-скобами, нижняя - 10 болт-скобами.

Стойка фиксаторная промежуточная без подкоса

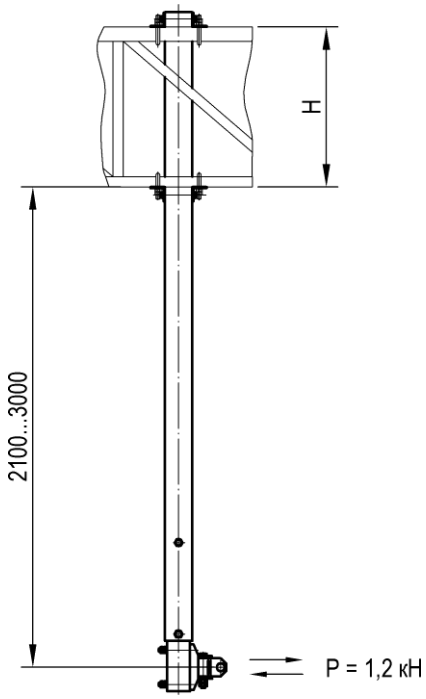

Тип	Номер чертежа	СКМТР	База ригеля ВхН, мм	Наличие настила на ригеле	Масса, кг
СФ	УКС 03370	3185334196	450x700	без настила	80,7
СФ-Б	УКС 03370-01	3185335137	740x1200	без настила	94,7
СФС	УКС 03370С	3185335138	450x700	с настилом	76,3
СФС-Б	УКС 03370С-01	3185335139	740x1200	с настилом	87,5

Материал: Ст3сп5.

Примечание.
Узлы крепления к ригелю (болт-скобы) в комплект поставки не входят и заказываются отдельно в зависимости от уголков ригеля (см. стр. **48**). Верхние уголки крепятся 4 болт-скобами, нижние - 4 болт-скобами.

Стойка фиксаторная промежуточная с подкосом

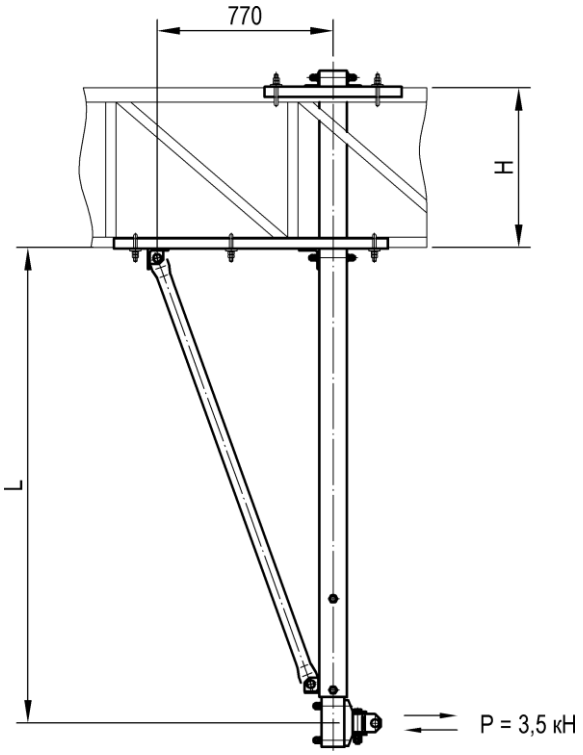

Тип	Номер чертежа	СКМТР	База ригеля ВхН, мм	Наличие настила на ригеле	Размер L, мм	Масса, кг
СФ-п	УКС 03375	3185332931	450x700	без настила	2090..2990	105,1
СФ-п-Б	УКС 03375-01	3185332932	740x1200	без настила	2090..2990	120,0
СФ-п1	УКС 03375-02		450x700	без настила	1330..2030	87,0
СФ-п1-Б	УКС 03375-03		740x1200	без настила	1330..2030	101,7
СФС-п	УКС 03375С		450x700	с настилом	2090..2990	102,8
СФС-п-Б	УКС 03375С-01		740x1200	с настилом	2090..2990	117,7
СФС-п1	УКС 03375С-02		450x700	с настилом	1330..2030	84,7
СФС-п1-Б	УКС 03375С-03		740x1200	с настилом	1330..2030	99,4

Материал: Ст3сп5.

Примечание.

Узлы крепления к ригелю (болт-скобы) в комплект поставки не входят и заказываются отдельно в зависимости от уголков ригеля (см. стр. **48**). Верхняя рама крепится 4 болт-скобами, нижняя - 6 болт-скобами.

Стойка фиксаторная переходная без подкоса

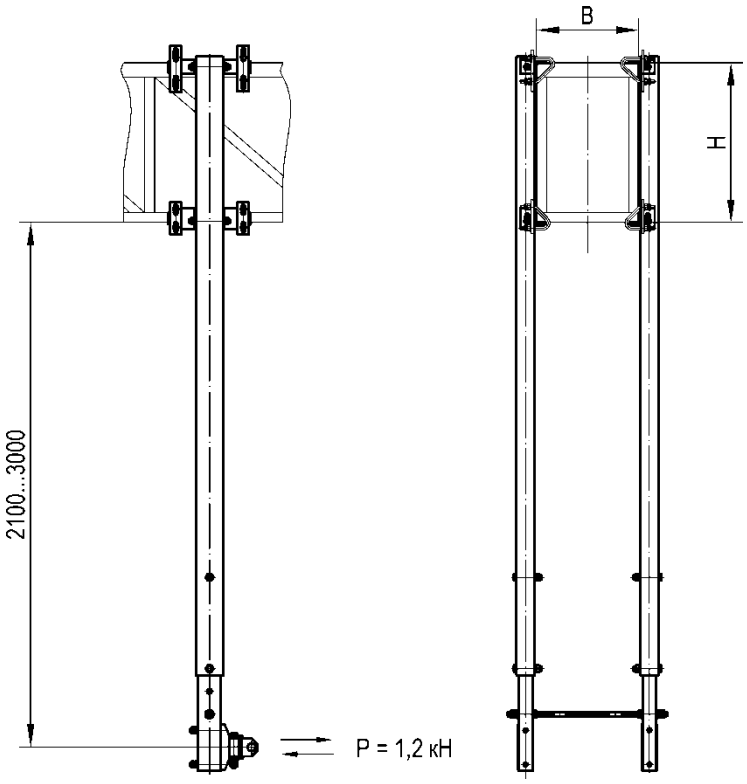

Тип	Номер чертежа	СКМТР	База ригеля BxH, мм	Наличие настила на ригеле	Масса, кг
СФП	УКС 03386	3185334648	450x700	без настила	146,3
СФП-Б	УКС 03386-01	3185337582	740x1200	без настила	164,0

Материал: Ст3сп5.

Примечание.
Узлы крепления к ригелю (болт-скобы) в комплект поставки не входят и заказываются отдельно в зависимости от уголков ригеля (см. стр. **48**). Верхние уголки крепятся 4 болт-скобами, нижние - 4 болт-скобами.

Стойка фиксаторная переходная с подкосом

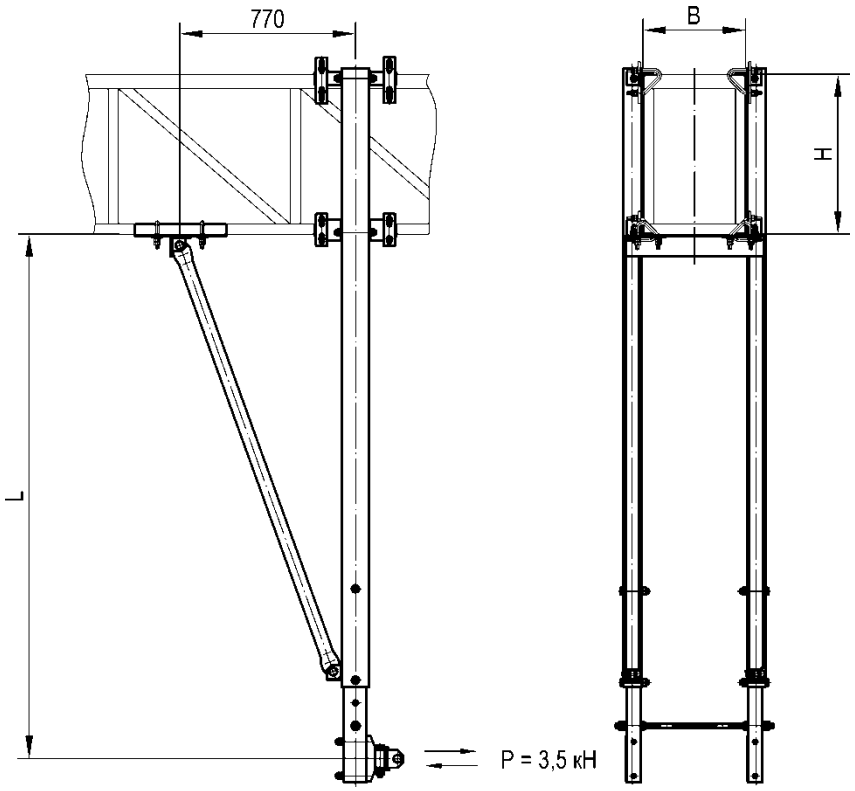

Тип	Номер чертежа	СКМТР	База ригеля BxH, мм	Наличие настила на ригеле	Размер L, мм	Масса, кг
СФП-п	УКС 03388		450x700	без настила	2100..3000	163,8
СФП-п-Б	УКС 03388-01	3185334623	740x1200	без настила	2100..3000	179,2
СФПС-п	УКС 03388С		450x700	с настилом	2100..2300	166,9
СФПС-п-Б	УКС 03388С-01	3185339416	740x1200	с настилом	2100..2300	191,7
СФП-п1	УКС 04642		450x700	без настила	1430..1930	131,6
СФП-п1-Б	УКС 04642-01		740x1200	без настила	1430..1930	147,1

Материал: Ст3сп5.

Примечание.

Узлы крепления к ригелю (болт-скобы) в комплект поставки не входят и заказываются отдельно в зависимости от уголков ригеля (см. стр. **48**). Верхние уголки крепятся 4 болт-скобами, нижние - 4 болт-скобами, рама подкоса - 4 болт-скобами.

Ушко шарнирное для фиксаторных стоек 136

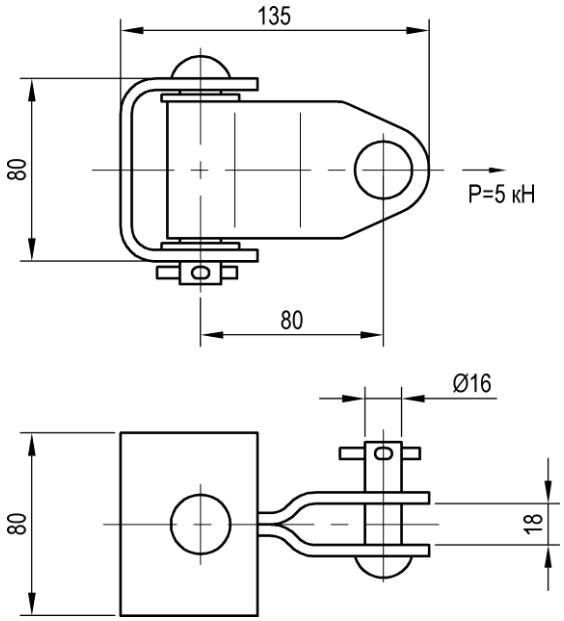

Тип	Номер чертежа	СКМТР	Масса, кг
136	УКС 09522	3185339759	1,4

Материал: Ст3пс5.

Ушко шарнирное для консольных и фиксаторных стоек 137

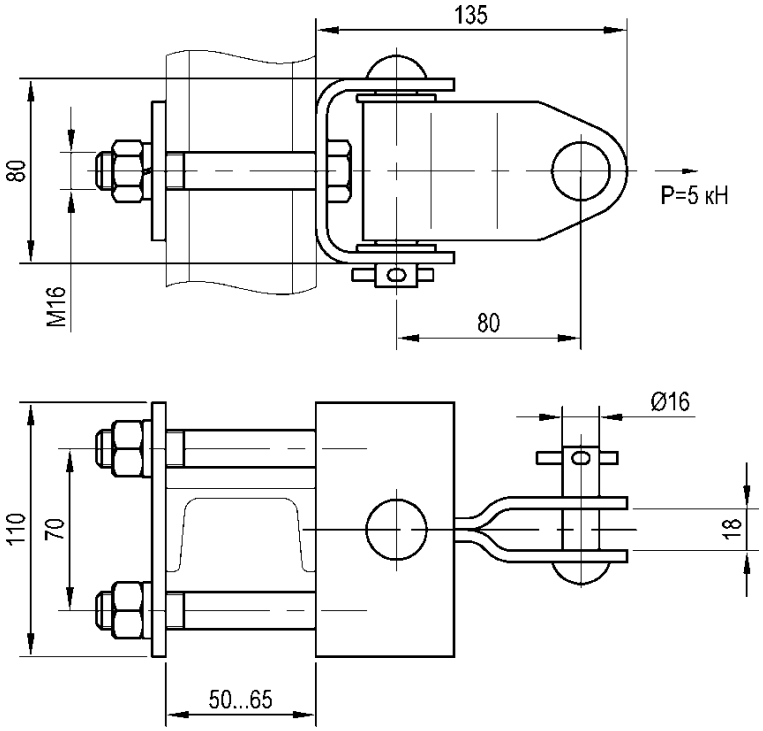

Тип	Номер чертежа	СКМТР	Масса, кг
137	УКС 09518	3185320355	2,3

Материал: Ст3пс5

Кронштейн шлейфов на ригеле

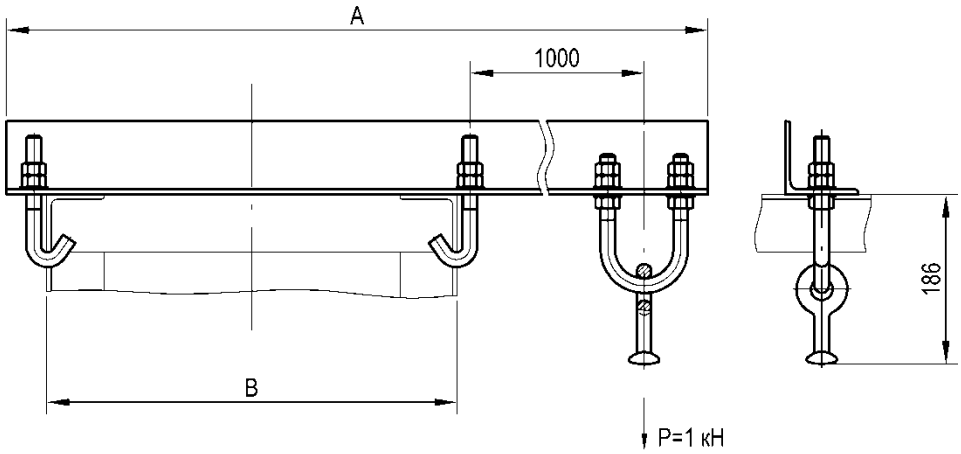

Номер чертежа	СКМТР	База ригеля ВхН, мм	Размер А, мм	Масса, кг
УКС 03182	3185332456	450x700	1580	13,1
УКС 03182-01		740x1200	1870	15,0

Материал: Ст3сп5.

Подвес на уголке

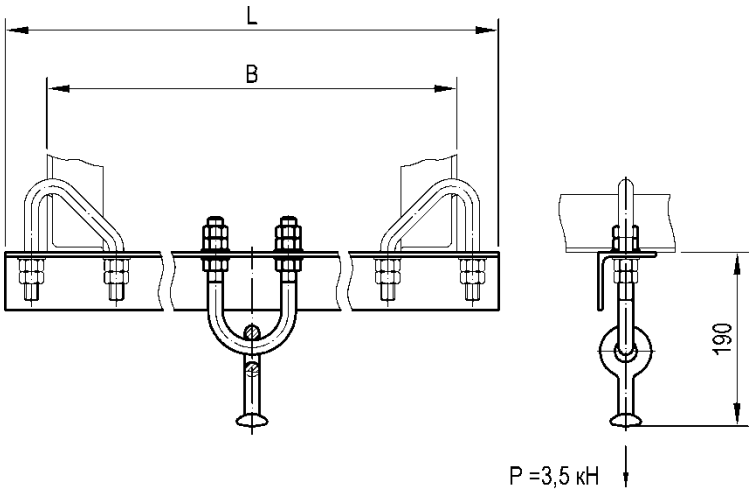

Тип	Номер чертежа	СКМТР	База ригеля ВхН, мм	Уголок ригеля	Размер L, мм	Масса, кг
ПУ	УКС 03887	3185332477	450x700	45x45…63x63	540	3,7
ПУ-Б	УКС 03887-01		740x1200	45x45…90x90	830	5,1

Материал: Ст3сп5.

Примечание.
Узлы крепления к ригелю (болт-скобы) в комплект поставки не входят и заказываются отдельно в зависимости от уголков ригеля (см. стр. **48**). Балка подвеса крепится 2 болт-скобами.

Подвес на двух изоляторах

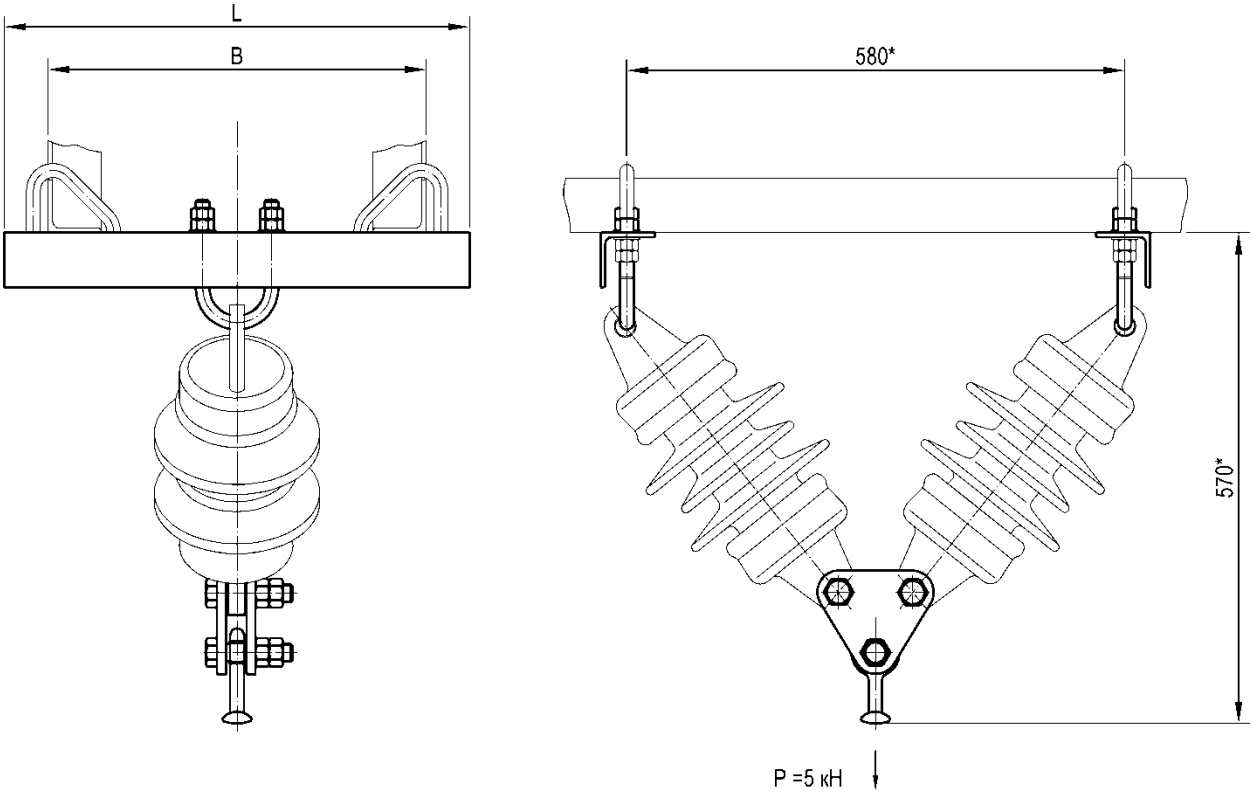

Тип	Номер чертежа	База ригеля ВхН, мм	Уголок ригеля	Размер L, мм	Масса, кг
ПИ	УКС 03888	450x700	45x45…63x63	540	10,3
ПИ-Б	УКС 03888-01	740x1200	45x45…90x90	830	13,1

Материал: Ст3сп5.

Примечания:
1. Изоляторы в комплект поставки не входят и показаны условно.
2. Узлы крепления к ригелю (болт-скобы) в комплект поставки не входят и заказываются отдельно в зависимости от уголков ригеля (см. стр. **48**). Каждая балка подвеса крепится 2 болт-скобами.
3. * - размер для справки. Зависит от типа применяемых изоляторов.

Подвес треугольный

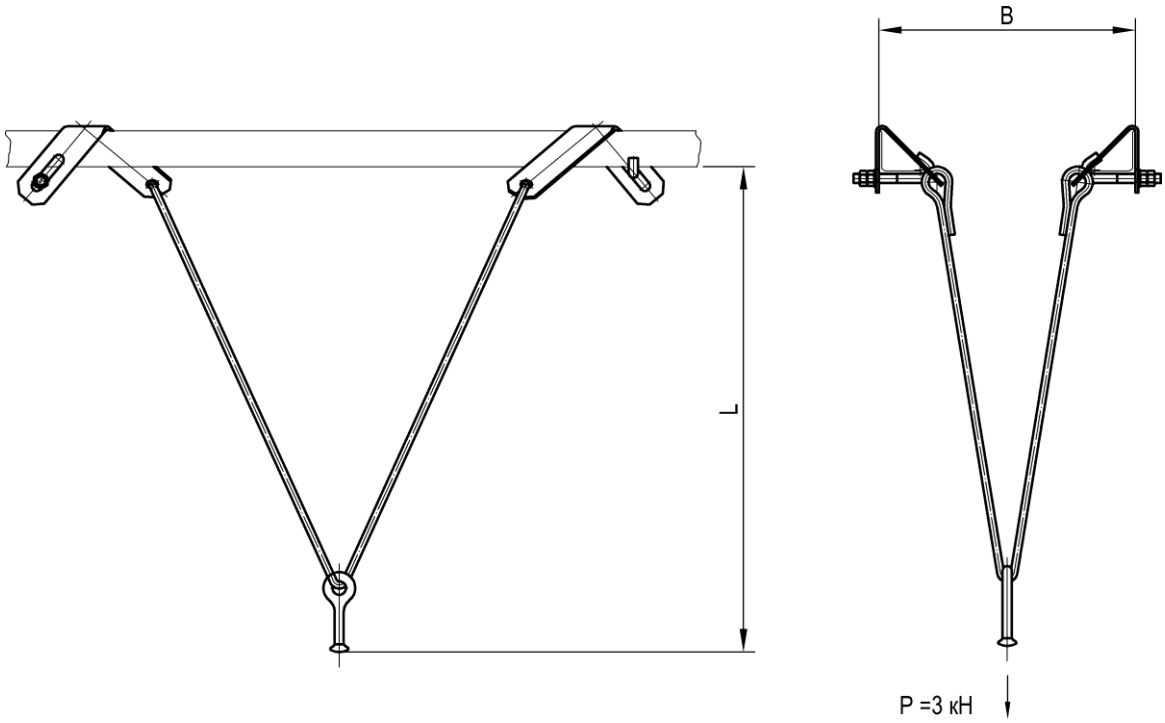

Тип	Номер чертежа	СКМТР	База ригеля BxH, мм	Уголок ригеля	Размер L, мм	Масса, кг
ПТ-1	УКС 01594	3185332929	450x700	45x45…80x80	400	3,8
ПТ-1Б	УКС 01594-01	3185334192	740x1200	45x45…80x80	400	4,1
ПТ-2	УКС 01594-02	3185337279	450x700	45x45…80x80	700	4,2
ПТ-2Б	УКС 01594-03		740x1200	45x45…80x80	700	4,5
ПТ-1В	УКС 01594-04	3185332930	740x1200	90x90	400	4,2
ПТ-2В	УКС 01594-05		740x1200	90x90	700	4,6
	УКС 01594-06		450x700	45x45…80x80	500	3,9
	УКС 01594-07		740x1200	45x45…80x80	500	4,2
	УКС 01594-08		740x1200	90x90	500	4,3
	УКС 01594-09		450x700	45x45…80x80	600	4,0
	УКС 01594-10		740x1200	45x45…80x80	600	4,3
	УКС 01594-11		740x1200	90x90	600	4,4
	УКС 01594-12		450x700	45x45…80x80	800	4,3
	УКС 01594-13		740x1200	45x45…80x80	800	4,6
	УКС 01594-14		740x1200	90x90	800	4,7
	УКС 01594-15		450x700	45x45…80x80	900	4,5
	УКС 01594-16		740x1200	45x45…80x80	900	4,7
	УКС 01594-17		740x1200	90x90	900	4,8
	УКС 01594-18		450x700	45x45…80x80	1000	4,7
	УКС 01594-19		740x1200	45x45…80x80	1000	4,9
	УКС 01594-20		740x1200	90x90	1000	5,0

Материал: Ст3сп5.

Надставка на ригель

Применяется для подвешивания проводов ВЛ над ригелями жестких поперечин.

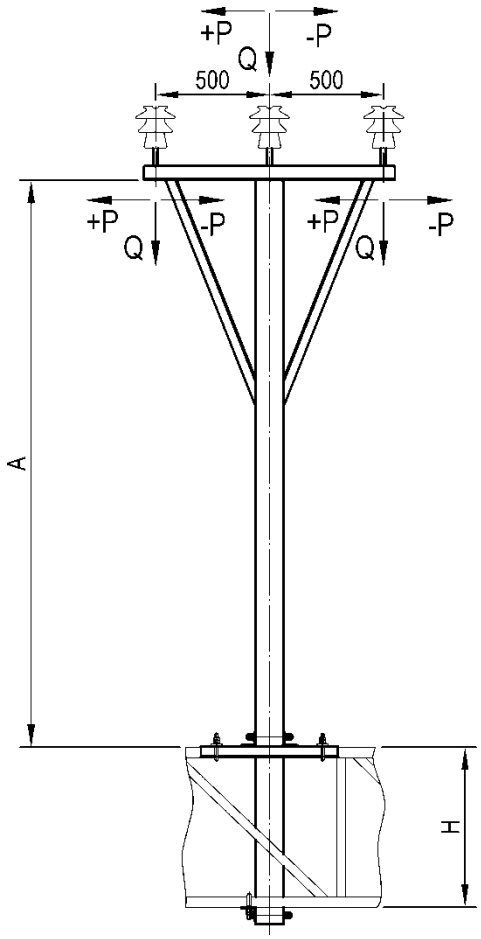

Номер чертежа	База ригеля ВхН, мм	Размер А, мм	Масса, кг
УКС 07041	740x1200	2480	76,9
УКС 07054	450x700	2809	66,3

Материал: Ст3сп5.

Примечания:

1. Изоляторы в комплект поставки не входят и показаны условно.
2. Узлы крепления к ригелю (болт-скобы) в комплект поставки не входят и заказываются отдельно в зависимости от уголков ригеля (см. стр. **48**). Верхняя рама крепится 4 болт-скобами, нижний уголок - 2 болт-скобами.
3. Для проверки возможности применения надставки в конкретных условиях необходимо определить максимальные нормативные нагрузки P и Q (горизонтальные и вертикальные соответственно) для наиболее тяжелых сочетаний внешних воздействий и найти точку пересечения их значений, как координат, на графике. Применение надставки допустимо, если полученная точка находится ниже линии графика.

Г-образная надставка

Применяется для подвешивания проводов различного назначения над ригелями жестких поперечин.

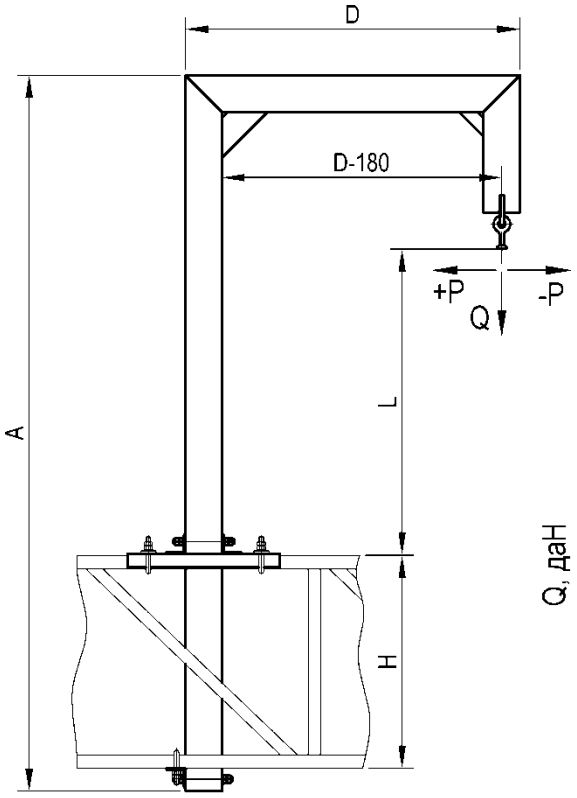

Номер чертежа	База ригеля ВхН, мм	Размер, мм			Масса, кг
		A	D	L	
УКС 02886	450x700	2350	1100	1080	62,0
УКС 02886-01	740x1200	2850	1100	1080	72,7
УКС 02886-02	450x700	2800	1450	1430	73,6
УКС 02886-03	740x1200	3300	1450	1430	84,3

Материал: Ст3сп5.

Примечания:

1. Узлы крепления к ригелю (болт-скобы) в комплект поставки не входят и заказываются отдельно в зависимости от уголков ригеля (см. стр. **48**). Верхняя рама крепится 4 болт-скобами, нижний уголок - 2 болт-скобами.

2. Для проверки возможности применения стойки в конкретных условиях необходимо определить максимальные нормативные нагрузки P и Q (горизонтальные и вертикальные соответственно) для наиболее тяжелых сочетаний внешних воздействий и найти точку пересечения их значений, как координат, на графике. Применение стойки допустимо, если полученная точка находится ниже линии графика.

Г-образная надставка

Применяется для подвешивания проводов различного назначения над ригелями жестких поперечин.

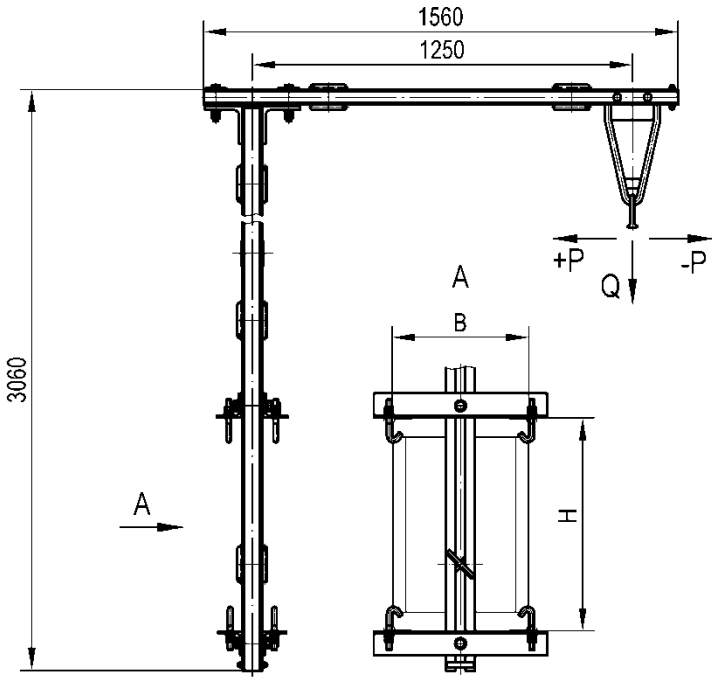

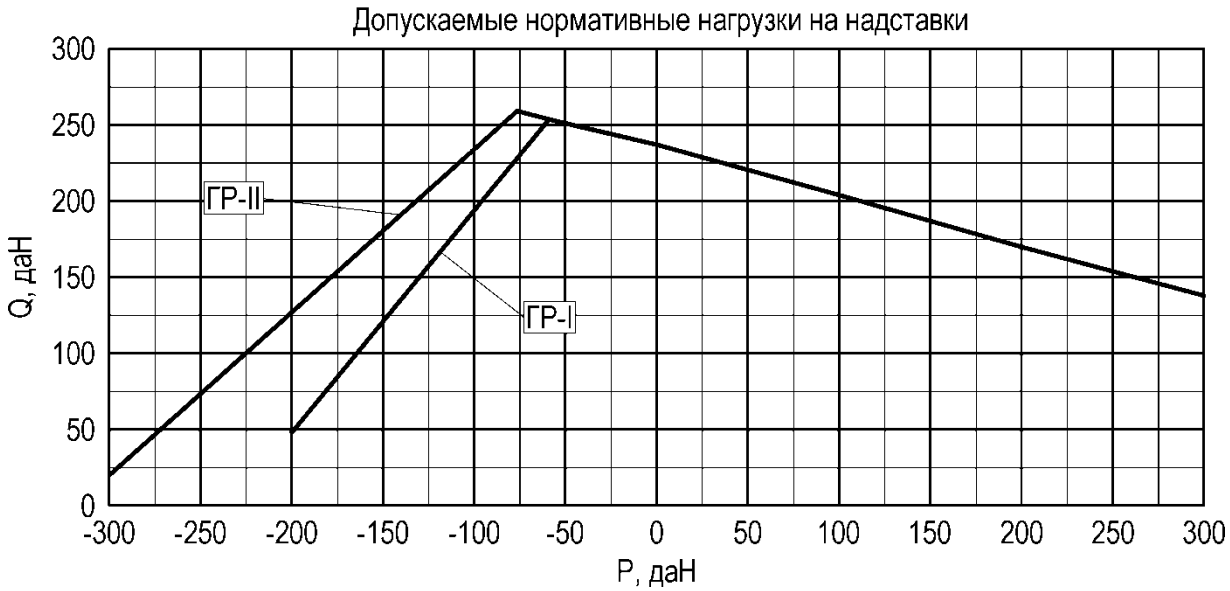

Тип	Номер чертежа	База ригеля ВхН, мм	Масса, кг
ГР-I	УКС 09765	450x700	80,4
ГР-II	УКС 09765-01	740x1200	91,6

Материал: Ст3сп5.

Примечания:

1. Надставка крепится к ригелю 8 крюковыми болтами, которые входят в комплект поставки.
2. Для проверки возможности применения надставки в конкретных условиях необходимо определить максимальные нормативные нагрузки P и Q (горизонтальные и вертикальные соответственно) для наиболее тяжелых сочетаний внешних воздействий и найти точку пересечения их значений, как координат, на графике. Применение надставки допустимо, если полученная точка находится ниже линии графика.

Т-образная надставка

Применяется для подвешивания проводов различного назначения над ригелями жестких поперечин.

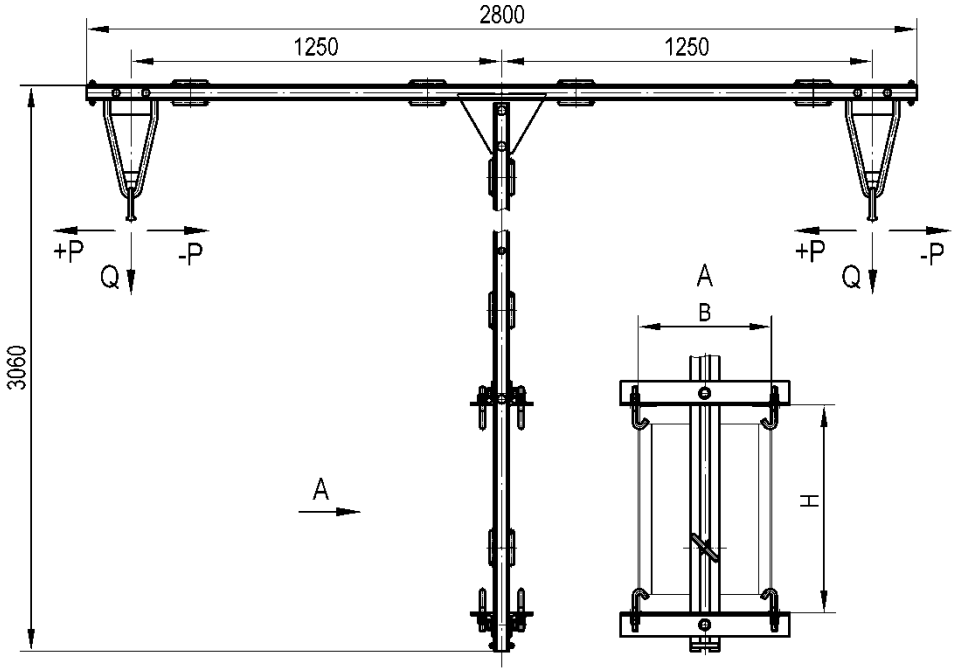

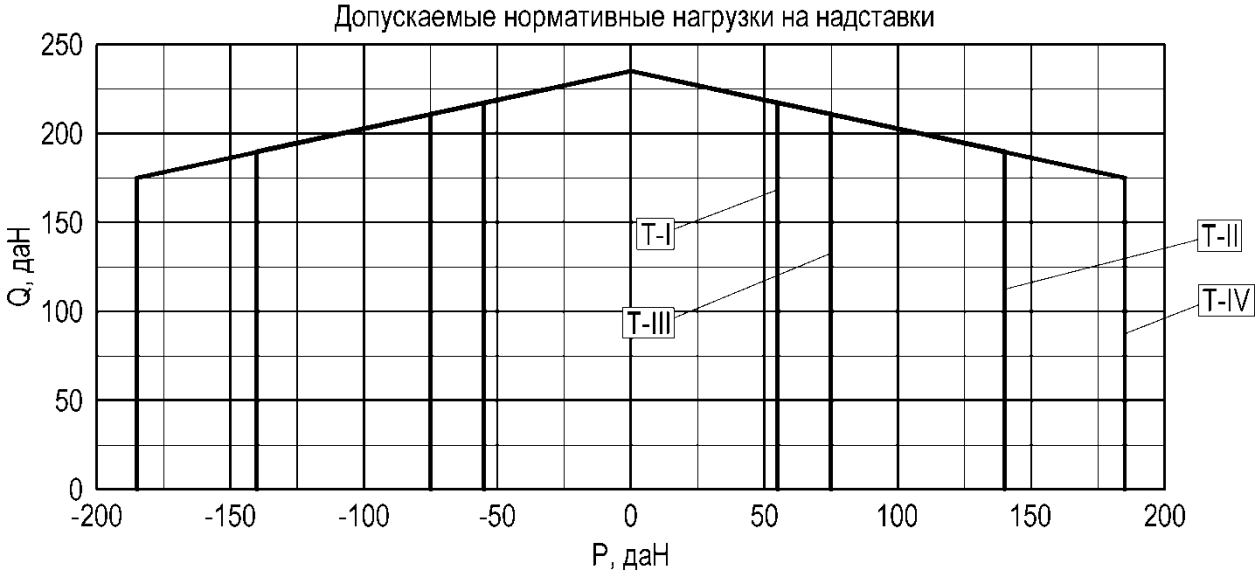

Тип	Номер чертежа	Материал	База ригеля ВхН, мм	Масса, кг
Т-I	УКС 09704	швеллер 5	450x700	97,5
Т-II	УКС 09709	швеллер 5 и 8	450x700	110,7
Т-IIII	УКС 09711	швеллер 5	740x1200	108,7
Т-IV	УКС 09713	швеллер 5 и 8	740x1200	121,9

Материал: Ст3сп5.

Примечания:

1. Надставка крепится к ригелю 8 крюковыми болтами, которые входят в комплект поставки.
2. Для проверки возможности применения надставки в конкретных условиях необходимо определить максимальные нормативные нагрузки P и Q (горизонтальные и вертикальные соответственно) для наиболее тяжелых сочетаний внешних воздействий и найти точку пересечения их значений, как координат, на графике. Применение надставки допустимо, если полученная точка находится ниже линии графика.

Узел крепления к ригелю

Применяется для крепления промежуточных фиксаторных стоек без подкоса.

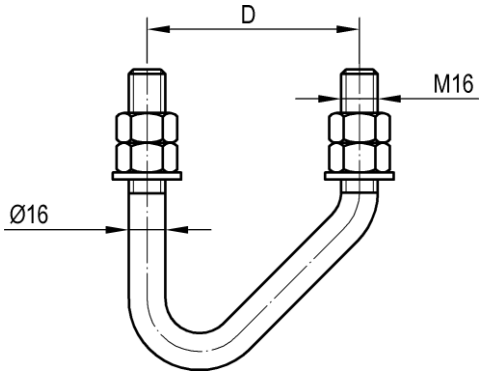

Тип	Номер чертежа	Уголок ригеля	Размер D, мм	Масса, кг
БС-1	УКС 03880	45x45, 50x50, 56x56	80	0,60
БС-2	УКС 03880-01	63x63	90	0,64
БС-3	УКС 03880-02	70x70, 75x75	100	0,67
БС-4	УКС 03880-03	80x80	110	0,72
БС-5	УКС 03880-04	90x90	120	0,75
БС-6	УКС 03880-05	100x100	130	0,79
БС-7	УКС 03880-06	125x125	155	0,89
	УКС 03880-07	110x110	140	0,83
	УКС 03880-08	35x35	70	0,55

Материал: сталь 25.

Узел крепления к ригелю с прокладкой

Применяется для крепления:
- промежуточных фиксаторных стоек с подкосом;
- переходных фиксаторных стоек (с подкосом и без подкоса);
- консольных стоек (промежуточных и переходных).

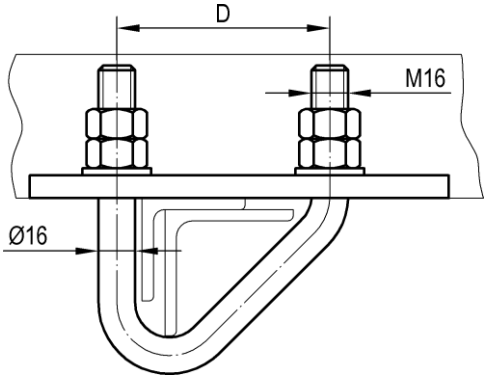

Тип	Номер чертежа	СКМТР	Уголок ригеля	Размер D, мм	Масса, кг
БСП-1	УКС 00885	3185332426	45x45, 50x50	80	0,93
БСП-2	УКС 00885-01	3185332427	56x56	90	0,97
БСП-3	УКС 00885-03	3185332429	63x63, 70x70	100	1,0
БСП-4	УКС 00885-04	3185332430	75x75, 80x80	110	1,5
БСП-5	УКС 00885-06	3185335672	90x90	120	1,5
БСП-6	УКС 00885-07	3185335673	100x100	130	1,6
БСП-7	УКС 00885-08	3185335674	125x125	155	1,7
БСП-8	УКС 00885-09		110x110	140	1,6

Материал: сталь 25.

3. Оттяжки и узлы анкеровок

Компенсатор

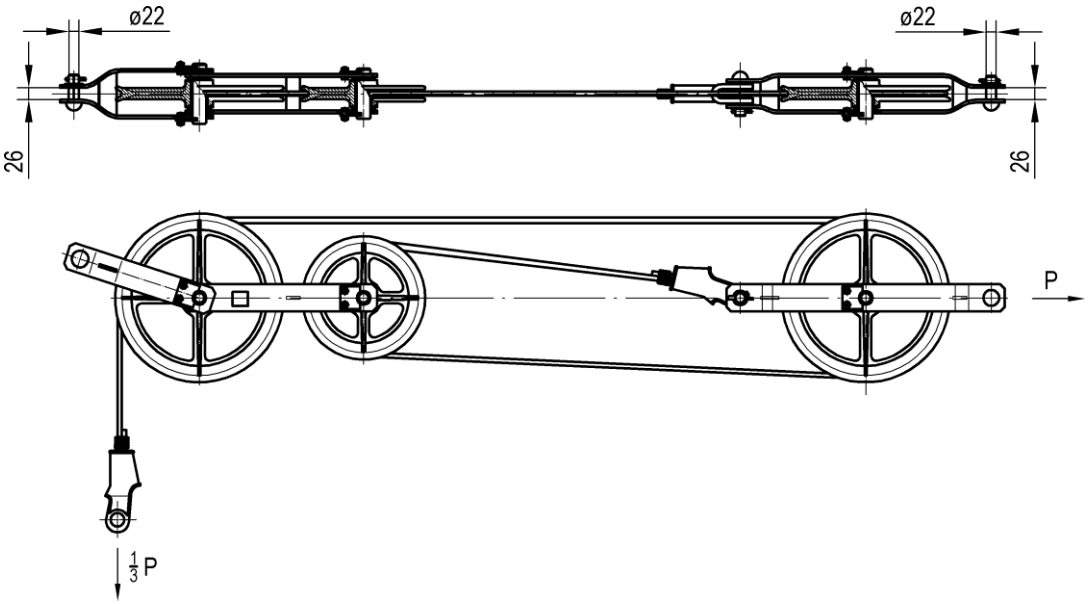

Тип	Номер чертежа	СКМТР	Допускаемая нагрузка P, кН	Область применения	Длина троса, мм	Масса, кг
КБП-3-30	КС 401.200.000	3185330131	30	контактный провод	12	42,3
КБП-3-30	КС 401.200.000-01	3185336883	30	несущий трос, совмещенная анкеровка	15,8	44,4
КБП-3-40-П	УКС 07945	3185336914	40	контактный провод	12	42,3
КБП-3-40-П	УКС 07945-01		40	несущий трос, совмещенная анкеровка	15,8	44,4

Тип подшипника: ПКР-УКС (подшипник скольжения).
Тип троса: канат 9,7 ГОСТ 7668.
Передаточное число n: 3:1.

Материал: сталь 20 ГЛ.

Примечание.
В соответствии с техническим указанием Трансэнерго № К-02/18 от 12.07.18 г. в компенсаторах допускается применять канат 11,5 ГОСТ 7668.

Тросовый успокоитель грузов для полукомпенсированной подвески

Рис.1

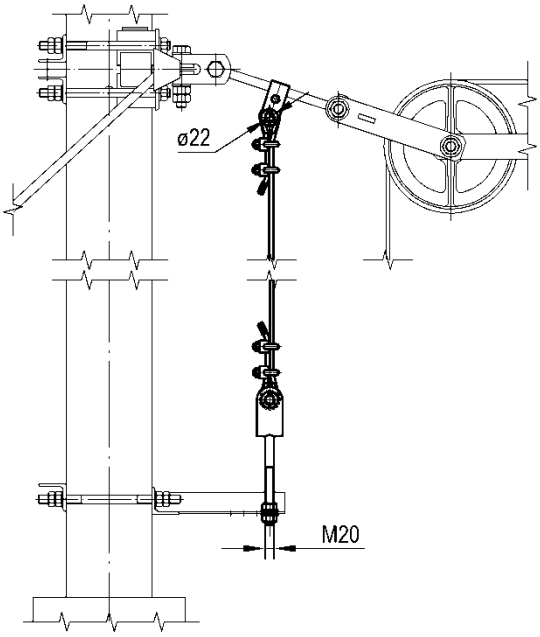

Рис.2

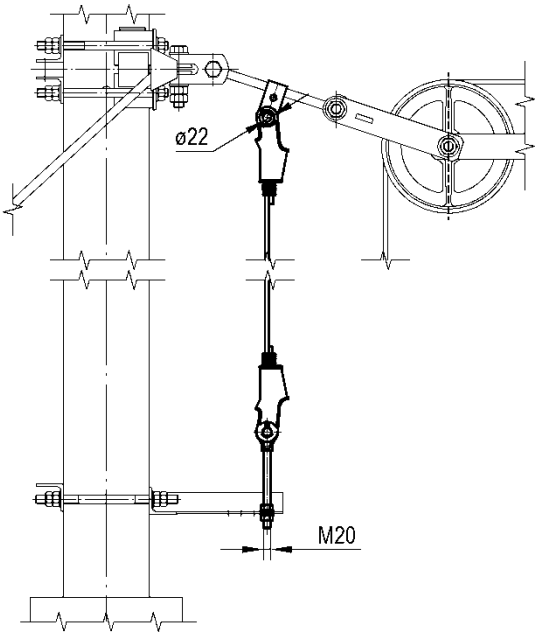

Номер чертежа	СКМТР	Рис.	Длина троса успокоителя, мм	Масса, кг
УКС 01075		1	9000	7,7
УКС 01075-01	3185336954	1	7500	7,2
УКС 01075-02	3185337121	2	9000	8,0
УКС 01075-03	3185336920	2	7500	7,4

Материал: канат 9,7-Г-ВК-ОЖ-Н-1770.

Кронштейн тросового успокоителя грузов для полукомпенсированной подвески для железобетонной стойки

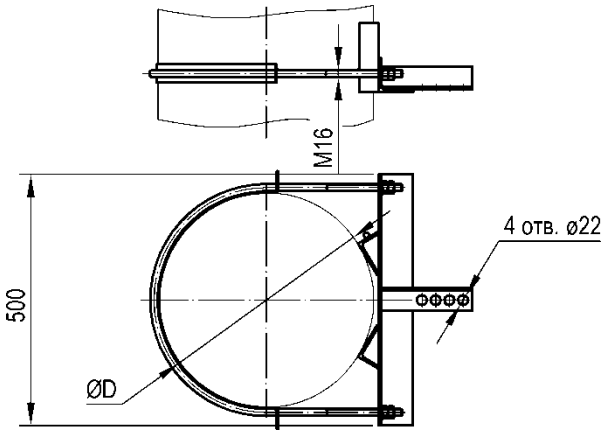

Номер чертежа	СКМТР	Диаметр стойки D, мм	Масса, кг
УКС 00601	3185334640	430	8,7
УКС 00601-01	3185334641	470	8,9

Материал: Ст3пс.

Кронштейн тросового успокоителя грузов для полукомпенсированной подвески для металлической стойки

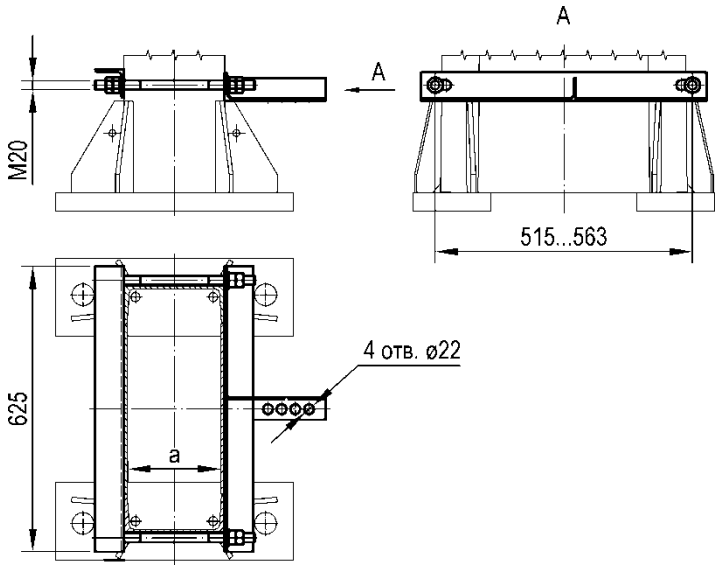

Номер чертежа	СКМТР	Ширина швеллера стойки a, мм	Масса, кг
УКС 05004	3185320288	160…220	10,0
УКС 05004-01		220…300	10,3

Материал: Ст3пс5.

Тросовый успокоитель грузов для компенсированной подвески

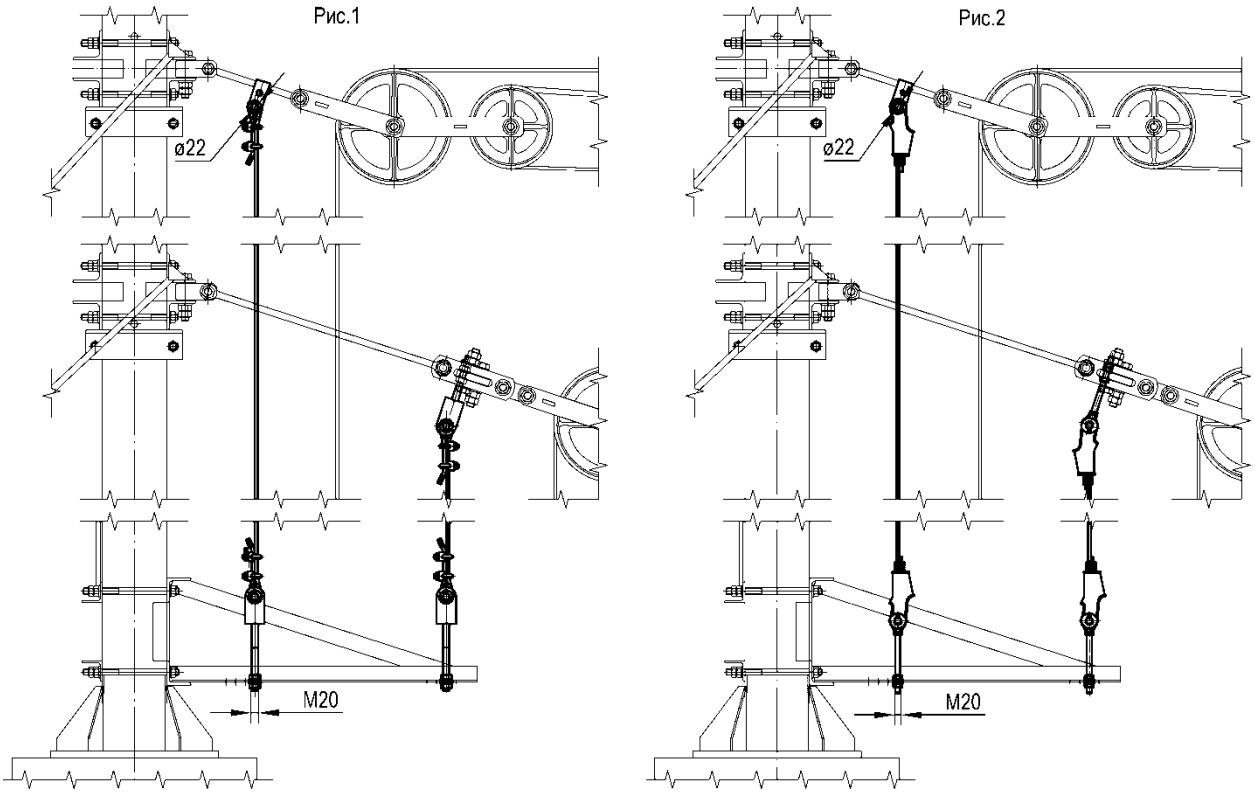

Номер чертежа	СКМТР	Рис.	Масса, кг
УКС 01913	3185334840	1	16,2
УКС 01913-01	3185331057	2	16,0

Материал: канат 9,7-Г-ВК-ОЖ-Н-1770.

Длина троса успокоителя, мм: 7500/9400.

Кронштейн тросового успокоителя грузов для компенсированной подвески для железобетонной стойки

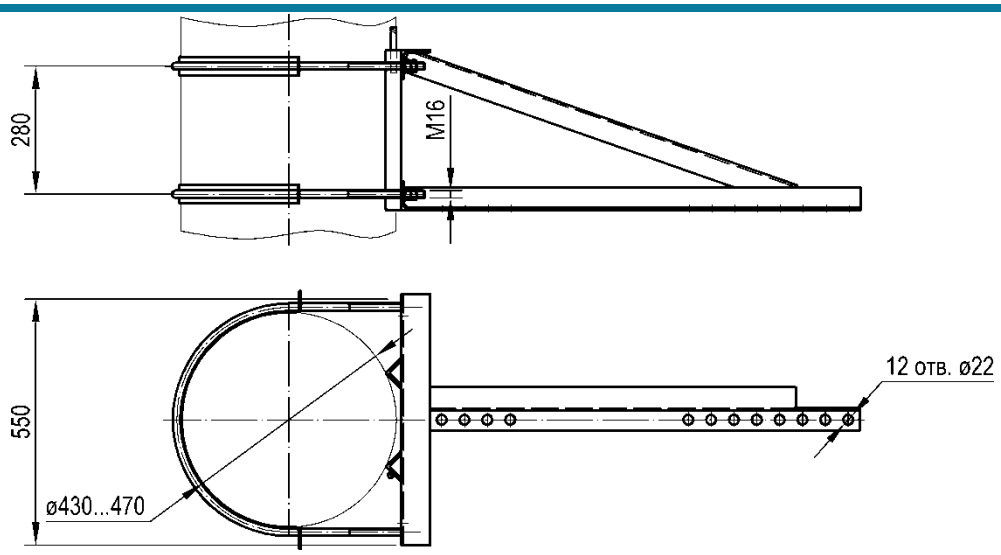

Номер чертежа	СКМТР	Масса, кг
УКС 00418	3185334080	21,0

Материал: Ст3сп.

Кронштейн тросового успокоителя грузов для компенсированной подвески для металлической стойки

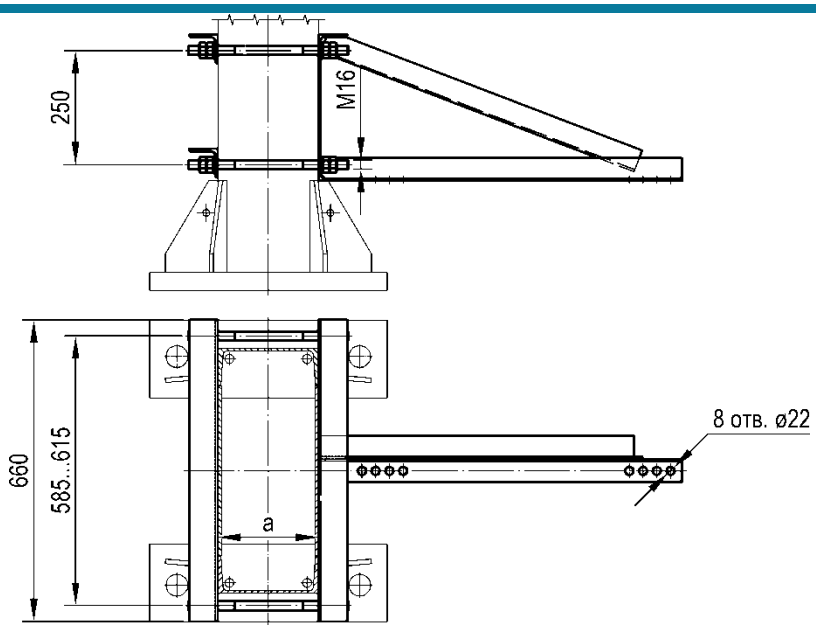

Номер чертежа	СКМТР	Ширина швеллера стойки а, мм	Масса, кг
УКС 00732	3185336899	160…220	21,7
УКС 00732-01		220…300	21,8

Материал: Ст3пс5.

Трубчатый успокоитель грузов

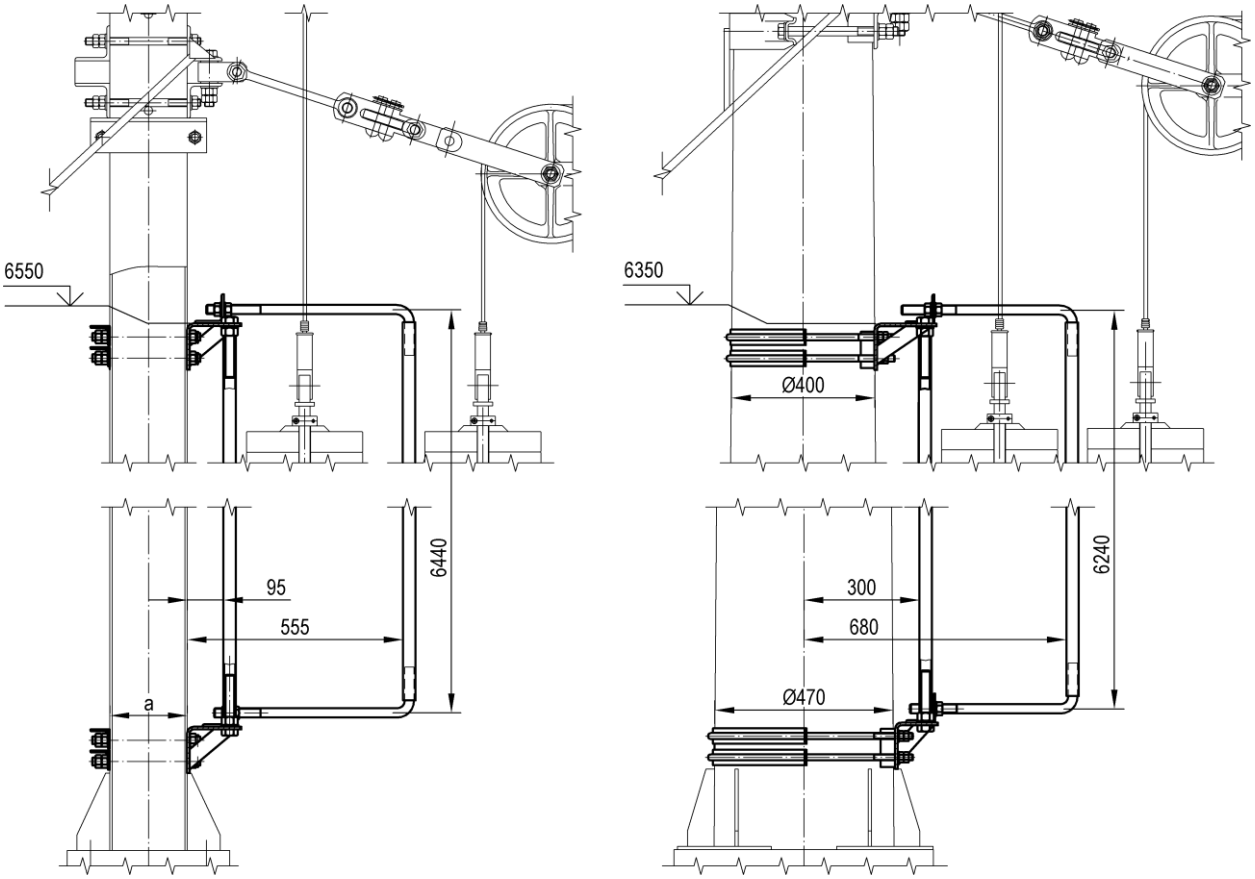

Номер чертежа	СКМТР	Тип стойки	Ширина швеллера стойки а, мм	Масса, кг
УКС 03834	3185334652	МКГА, МКР, МШК	160…220	91,1
УКС 03834-01		МГК	250…300	92,3
УКС 03834-02		МШП, МГП	160…220	92,5
УКС 03834-03		МШП, МГП	250…300	93,7
УКС 03843	3185334651	железобетонная		82,5

Материал: труба Ц-25х3,2.

Блоки для анкеровки проводов

Блок монтажный

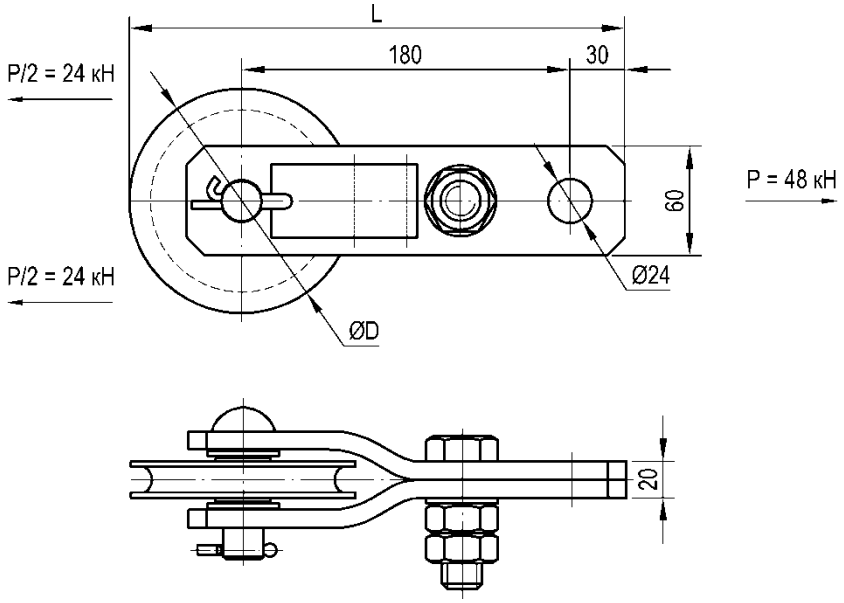

Номер чертежа	Диаметр D, мм	Масса, кг
УКС 07778	100	4,3
УКС 07778-01	75	3,8

Материал: Ст20 ГЛ.

Блок компенсирующий

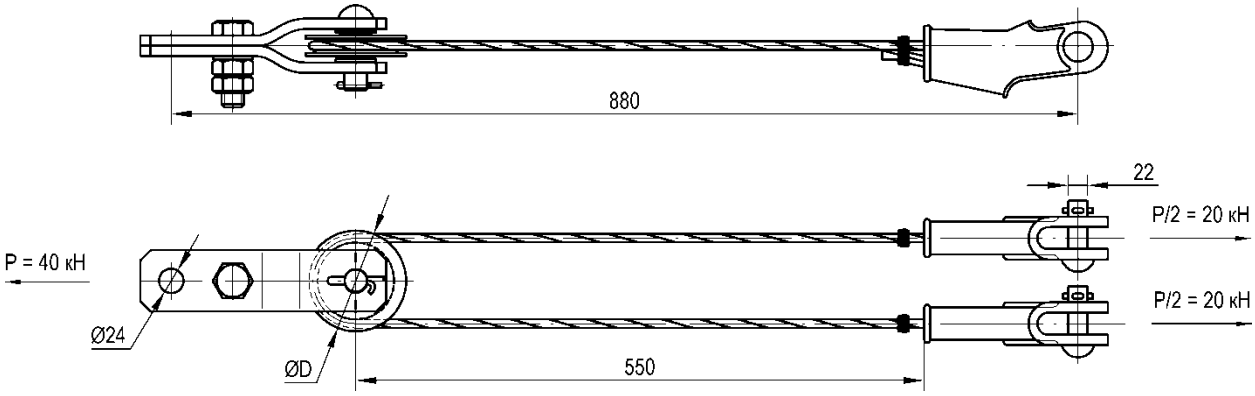

Номер чертежа	СКМТР	Диаметр D, мм	Масса, кг
УКС 00049	3185333159	100	8,5
УКС 00049-01		75	8,0

Материал: Ст20 ГЛ.

Узлы анкеровки

Коромысло

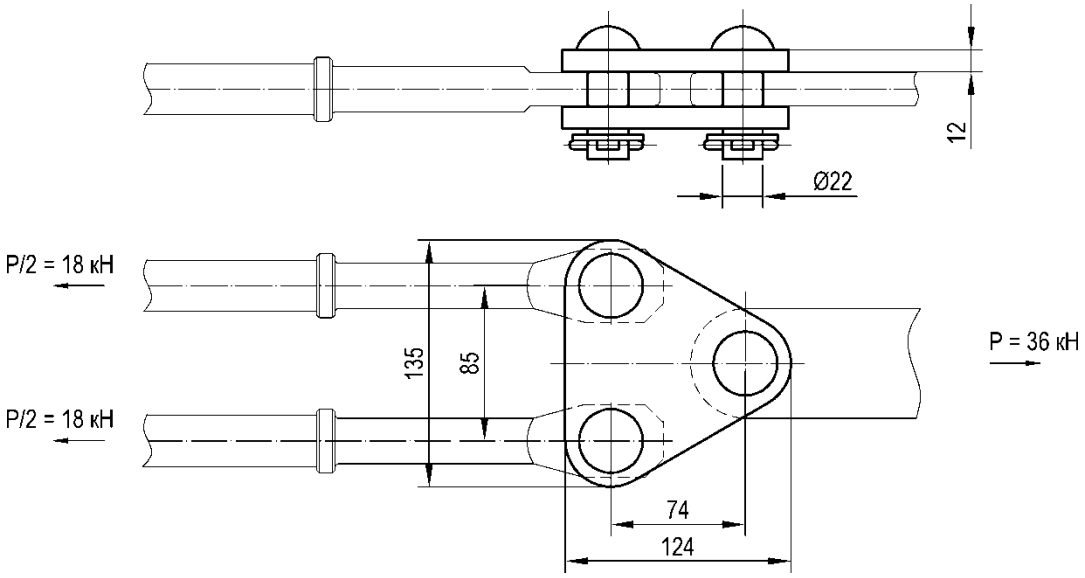

Номер чертежа	СКМТР	Масса, кг
УКС 00278	3185331037	2,0

Материал: Ст3сп5.

Планка соединительная 082-5

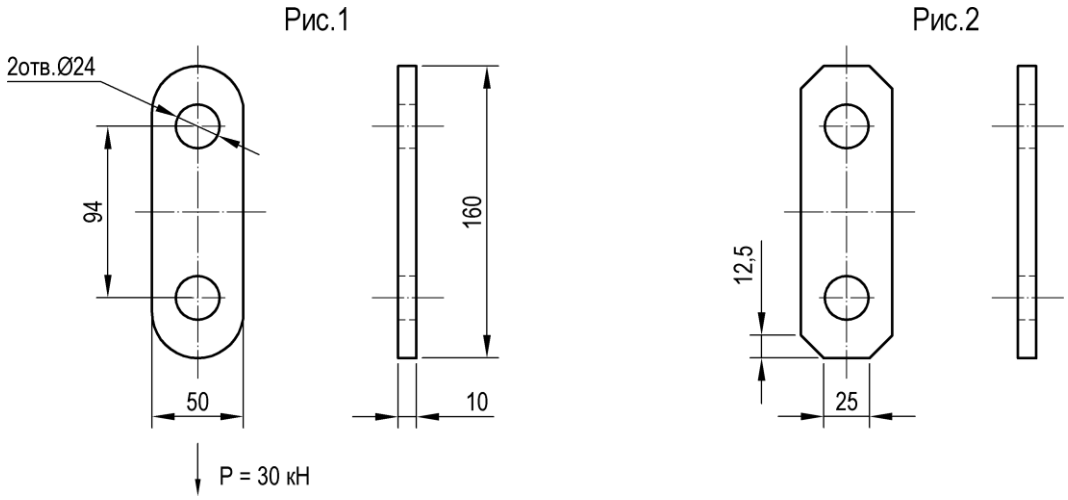

Тип	Номер чертежа	СКМТР	Масса, кг
082-5	УКС 00874	3185332374	0,55

Материал: ВСт3пс.

Узел анкеровки 156

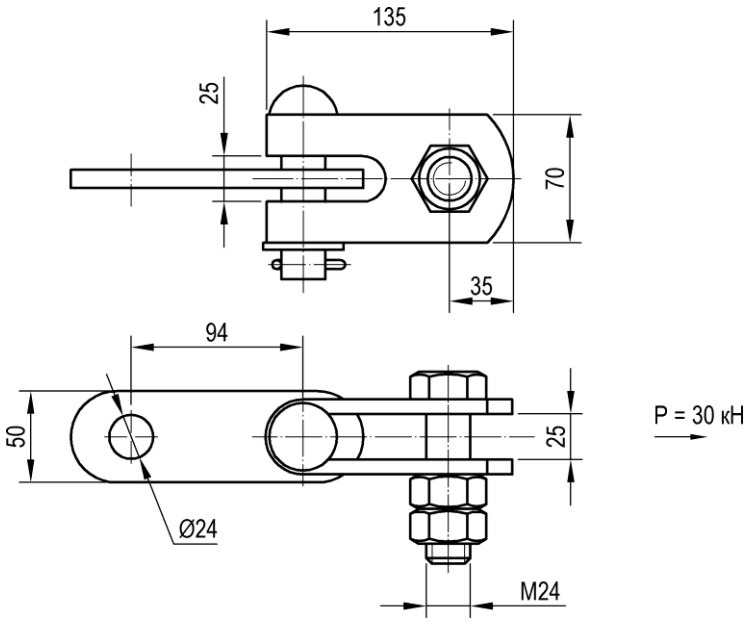

Тип	Номер чертежа	СКМТР	Масса, кг
156	УКС 01281	3185339765	2,3

Материал: ВСт3пс.

Планка соединительная 157

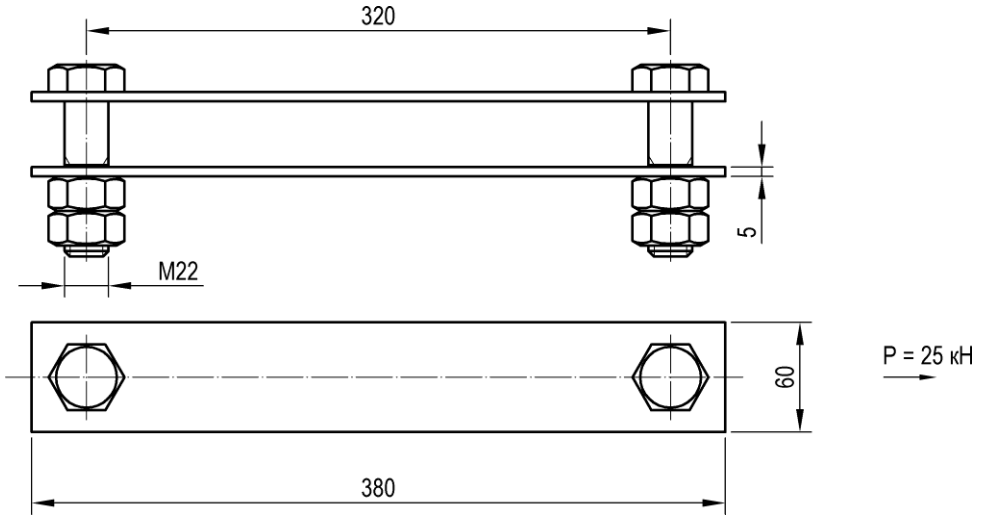

Тип	Номер чертежа	Масса, кг
157	УКС 07461	3,0

Материал: Ст3сп5.

■ Коромысло для двух контактных проводов 158-1

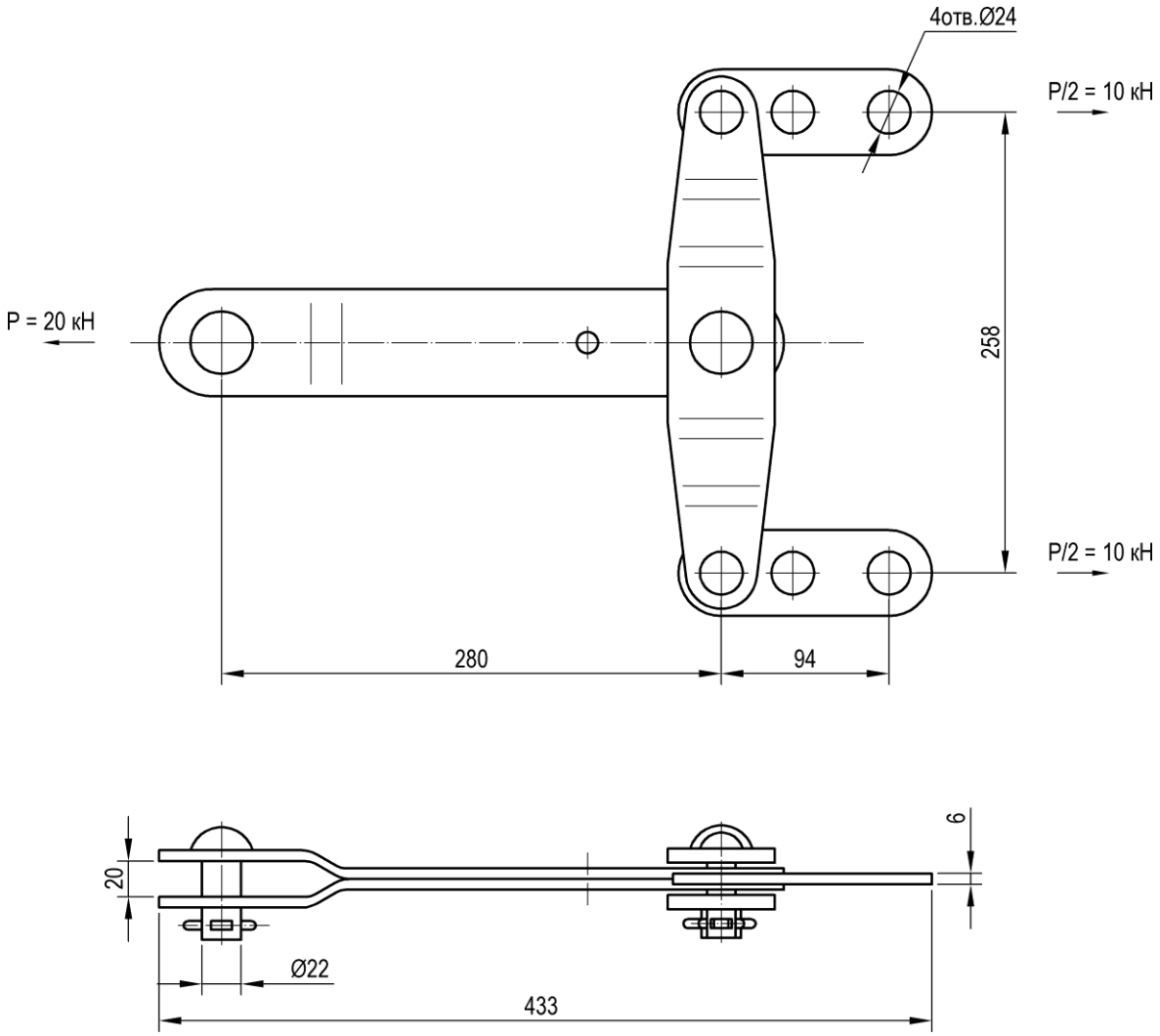

Тип	Номер чертежа	СКМТР	Масса, кг
158-1	УКС 01068	3185331144	4,9

Материал: Ст3сп5-св.

Коромысло для компенсированной анкеровки 159

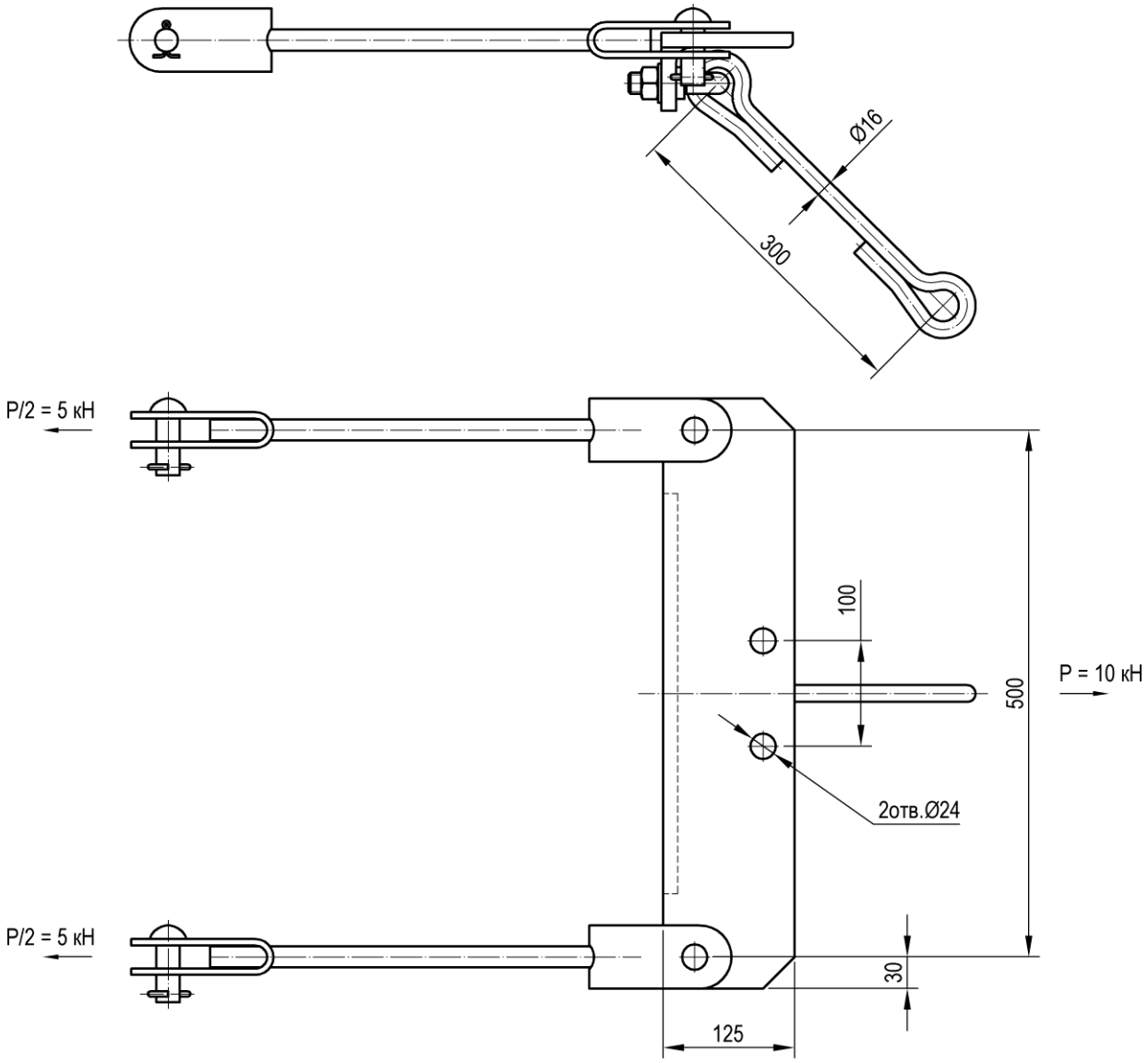

Тип	Номер чертежа	Масса, кг
159	УКС 01216	17,0

Материал: Ст3пс5.

Коромысло для анкеровки проводов 113

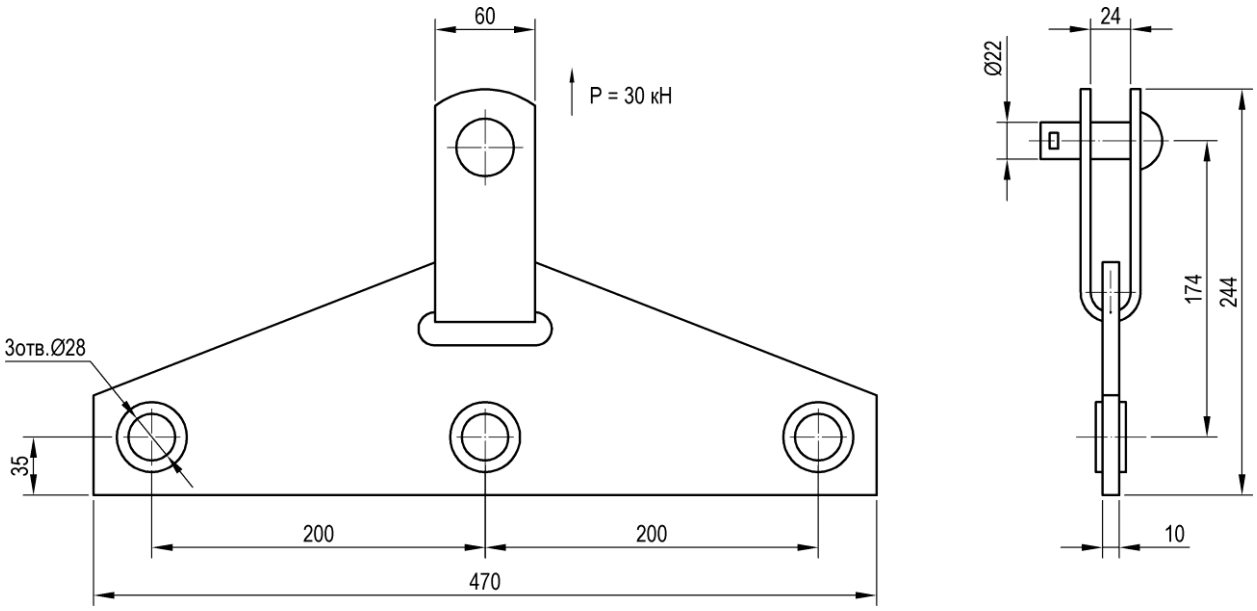

Тип	Номер чертежа	СКМТР	Масса, кг
113	УКС 01276	3185339768	4,3

Материал: Ст3пс.

Коромысло специальное для оттяжек на сдвоенных опорах

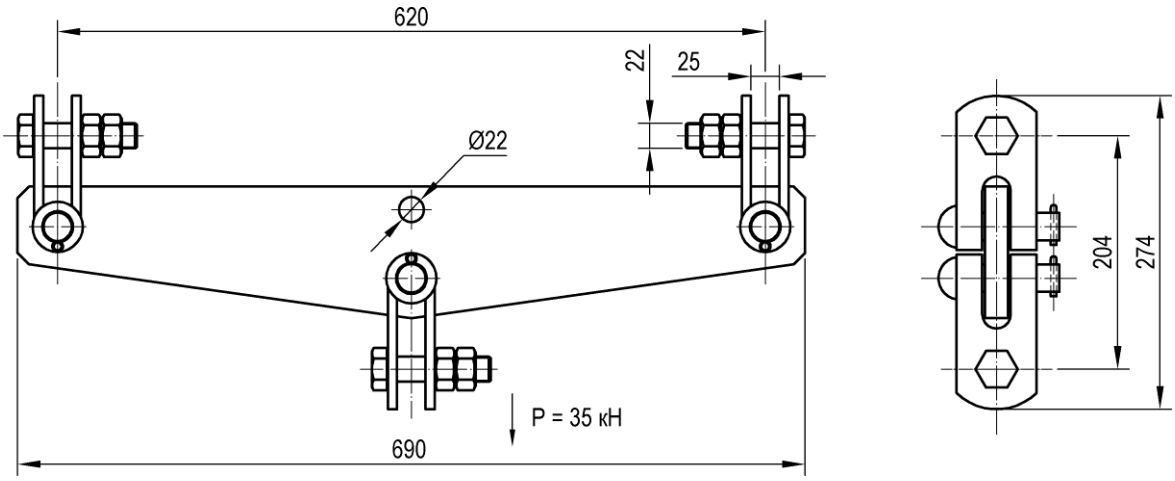

Номер чертежа	Масса, кг
УКС 04950	14,3

Материал: Ст3сп5-св.

Скоба анкеровочная

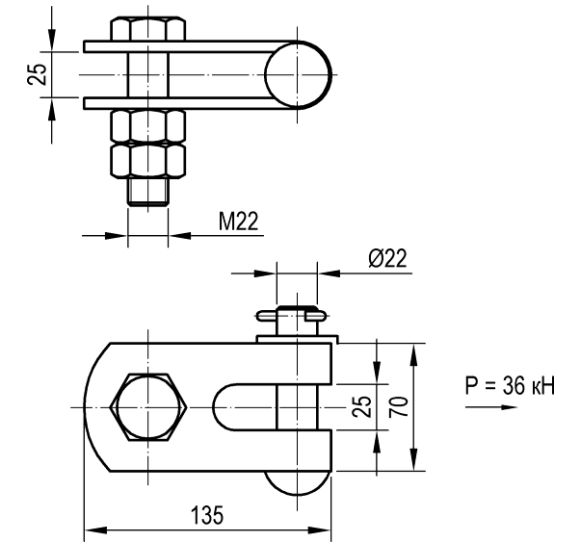

Номер чертежа	СКМТР	Масса, кг
УКС 07007	3185336947	1,6

Материал: Ст3сп5-св.

Скоба крепления троса успокоителя грузов 162

Предназначена для крепления троса успокоителя грузов к штанге компенсатора.

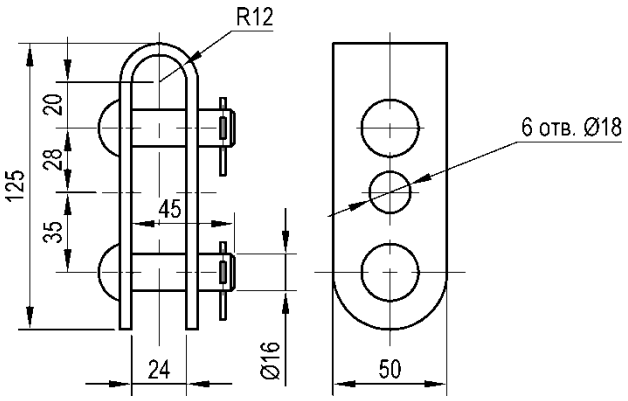

Тип	Номер чертежа	Масса, кг
162	УКС 09580	0,72

Материал: Ст3сп5.

Штанга пестик-ушко 172

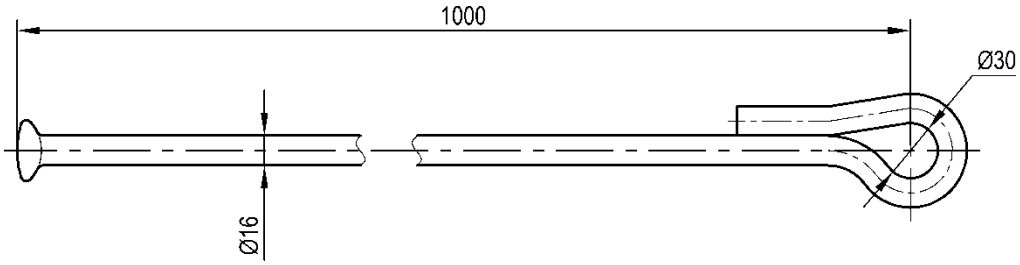

Тип	Номер чертежа	СКМТР	Масса, кг
172	УКС 09506	3185320213	2,1

Материал: Ст3пс5.

Штанга одинарная для грузов

Рис. 1

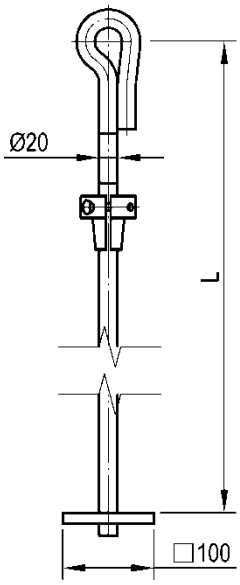

Рис. 2

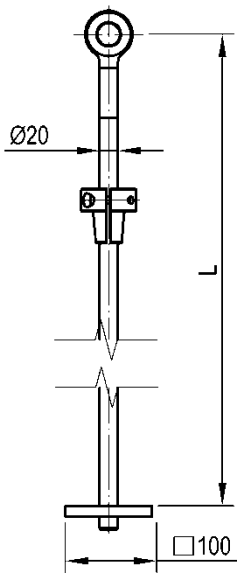

Номер чертежа	СКМТР	Рис.	Макс. кол-во грузов, шт	Длина L, мм	Масса, кг
УКС 07204		1	20	2800	9,0
УКС 07204-01		1	20	2300	7,8
УКС 07204-02	3185320243	1	12	1800	6,6
УКС 07204-03		1	12	1900	6,8
УКС 07204-04		2	20	2800	8,7
УКС 07204-05		2	20	2300	7,5
УКС 07204-06		2	12	1800	6,3
УКС 07204-07		2	12	1900	6,5

Материал: Ст3сп5-св.

Примечание.
Количество указано для железобетонных грузов.

Штанга двойная для грузов

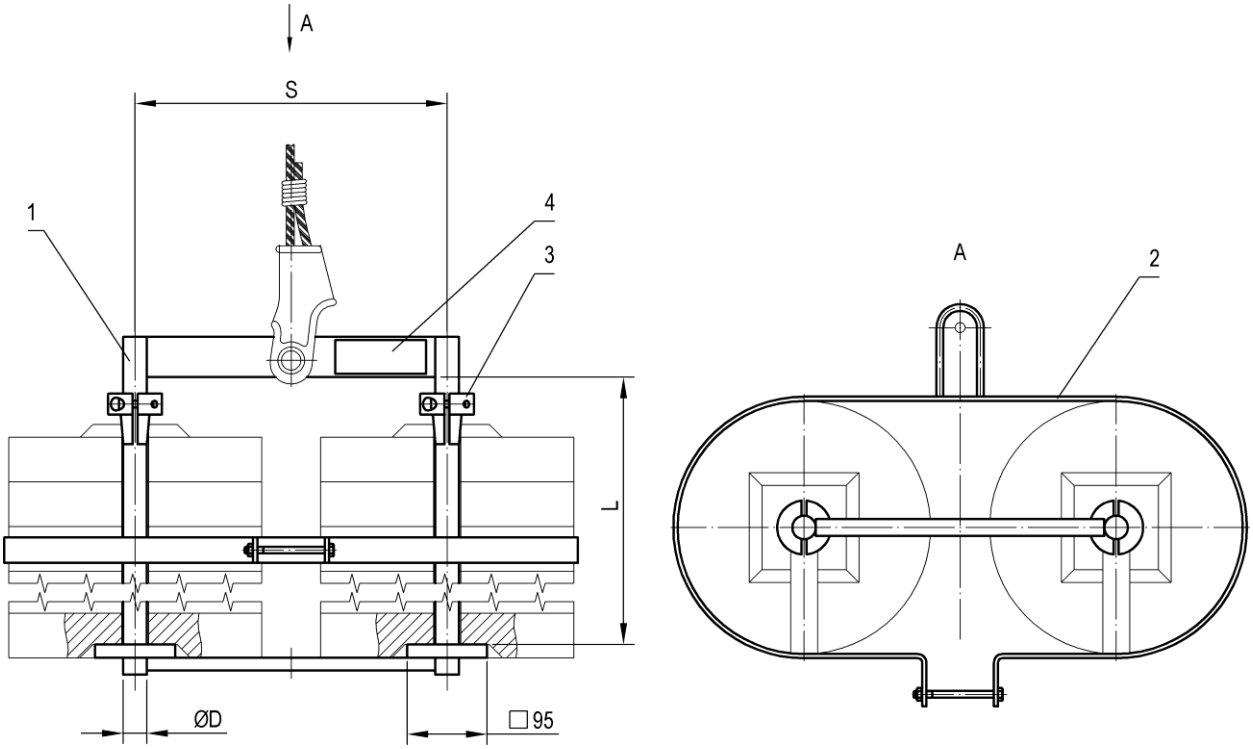

Состав		
Изделие	**Кол-во**	**Материал**
1. Штанга двойная	1 шт.	
2. Хомут	1 шт.	
3. Замок	2 шт.	
4. Табличка фирменная	1 шт.	Самоклеящаяся полоса

Номер чертежа	СКМТР	Тип грузов	Макс. кол-во грузов, шт	Размер, мм			Масса, кг
				D	L	S	
УКС 02849	3185334050	чугунные	2x7	20	426	370	9,7
УКС 02849-01	3185334051	чугунные	2x10	20	591	370	10,2
УКС 02849-02	3185334052	чугунные	2x12	20	701	370	10,6
УКС 02849-03		чугунные	2x14	20	816	370	10,9
УКС 02849-04		чугунные	2x16	20	921	370	11,3
УКС 02849-05	3185332468	чугунные	2x18	28	1046	370	15,6
УКС 02849-06	3185332467	чугунные	2x20	28	1276	370	16,3
УКС 02849-07		чугунные	2x23	28	1336	370	16,5
УКС 02849-08		чугунные	2x24	28	1516	370	17,1
УКС 02849-09		чугунные	2x28	28	1756	370	17,8
УКС 02849-10		чугунные	2x31	28	1986	370	18,5
УКС 02850	3185334841	железобетонные	2x7	16	971	420	12,2
УКС 02850-01	3185334842	железобетонные	2x10	16	1354	420	17,8
УКС 02850-02		железобетонные	2x12	16	1614	420	18,7
УКС 02850-03		железобетонные	2x14	16	1874	420	19,5

Материал: Ст3сп5.

Штанга одинарная для грузов замкнутого сечения

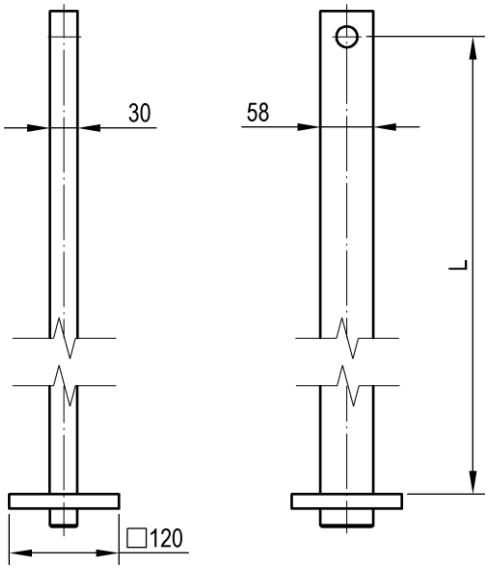

Номер чертежа	Макс. кол-во грузов, шт	Длина L, мм	Масса, кг
УКС 07570	30	1696	25,3
УКС 07570-01	19	1090	17,0
УКС 07570-02	14	816	13,3
УКС 07570-03	24	1356	21,6
УКС 07570-04	26	1546	24,3
УКС 07570-05	32	1760	27,4

Материал: Ст3пс2.

Штанга двойная для грузов замкнутого сечения

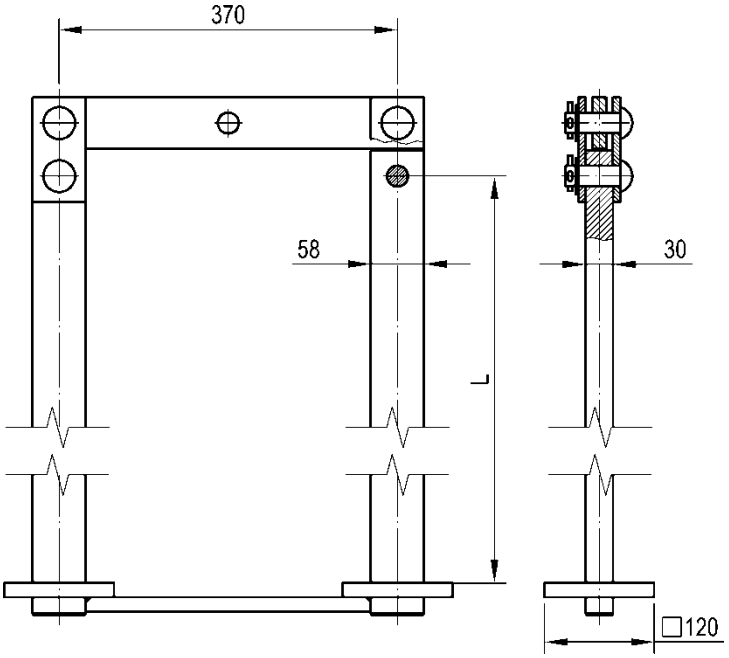

Номер чертежа	Макс. кол-во грузов, шт	Длина L, мм	Масса, кг
УКС 07571	2x10	598	27,3
УКС 07571-01	2x16	928	36,3
УКС 07571-02	2x24	1368	48,3
УКС 07571-03	2x32	1808	60,3

Материал: Ст3пс2.

Груз

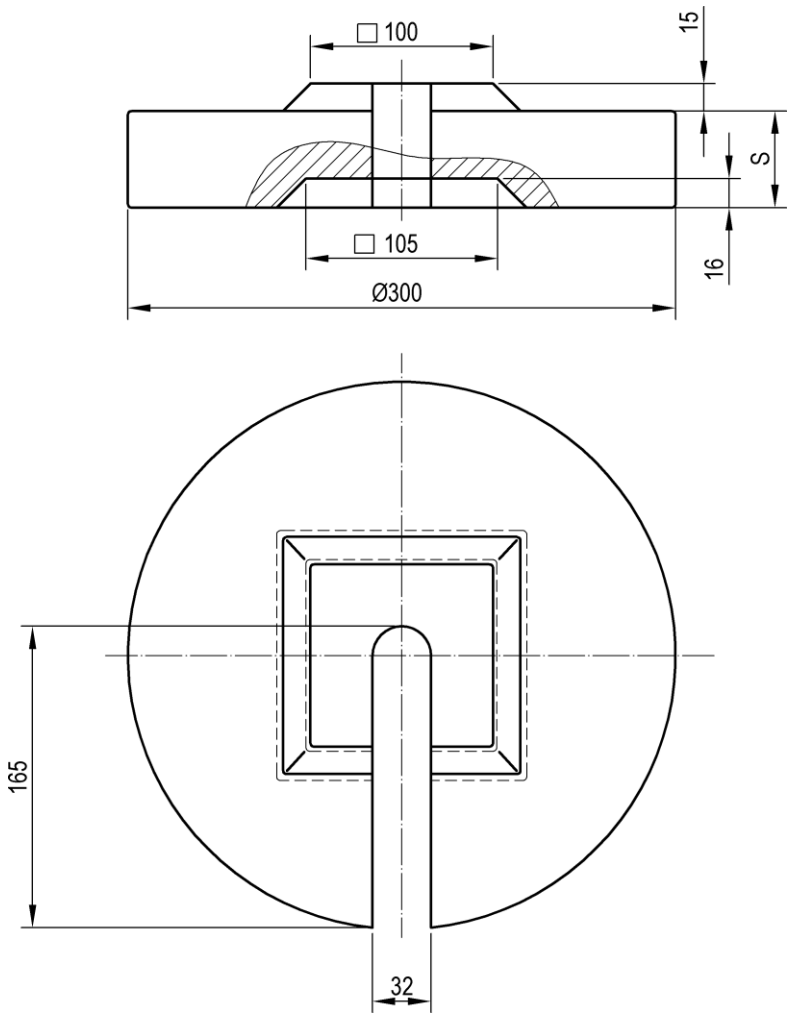

Номер чертежа	СКМТР	Толщина S, мм	Масса, кг
КС 401.104.007	3185330473	26	12,5
КС 401.104.007-01	3185330124	53	25,0
КС 401.104.007-02		11	5,0

Материал: ВЧ 40.

Груз замкнутого сечения

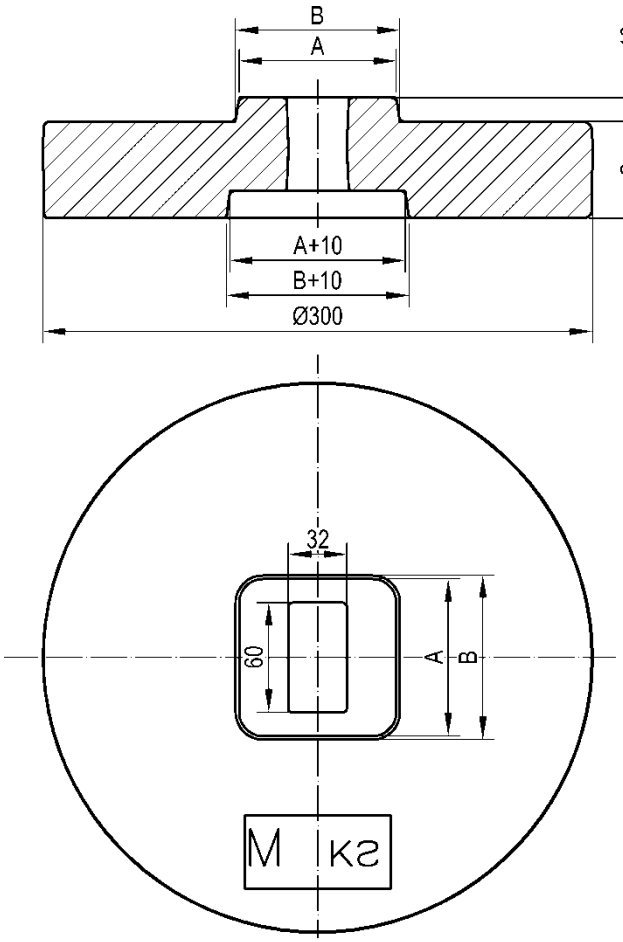

Номер чертежа	Размер, мм			Масса, кг
	A	B	S	
УКС 07569	86	90	53	25,0
УКС 07569-01	86	90	26	12,5
УКС 07569-02	100	126	11	5,0

Материал: СЧ 10.

Замки для грузов

КС-104

Рис.1

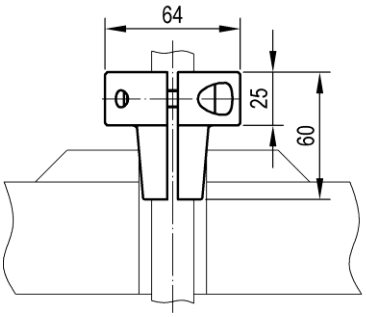

Рис.2

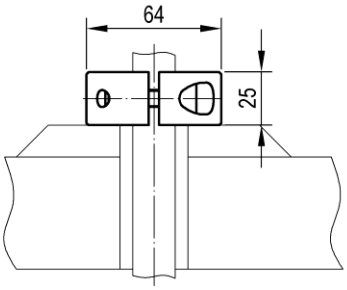

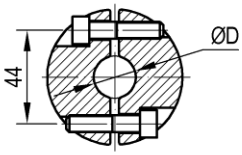

Тип	Номер чертежа	СКМТР	Рис.	Диаметр D, мм	Масса, кг
104	УКС 03081	3185331873	1	16…20	0,57
104-28	УКС 03081-01		2	28	0,45
104-2	УКС 03081-02	3185331874	2	16…20	0,49

Материал: сталь 20ГЛ.

УКС 05364

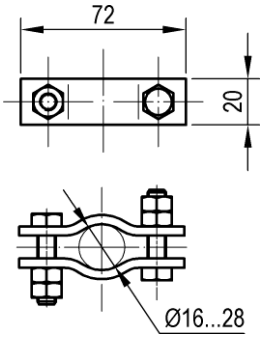

Номер чертежа	СКМТР	Масса, кг
УКС 05364	3185337157	0,17

Материал: Ст3сп5.

Хомуты и ограничители грузов

Предназначены для удержания грузов от раскачивания и касания опор.

■ Хомут для одинарной штанги с одним ушком

Рис.1 Рис.2

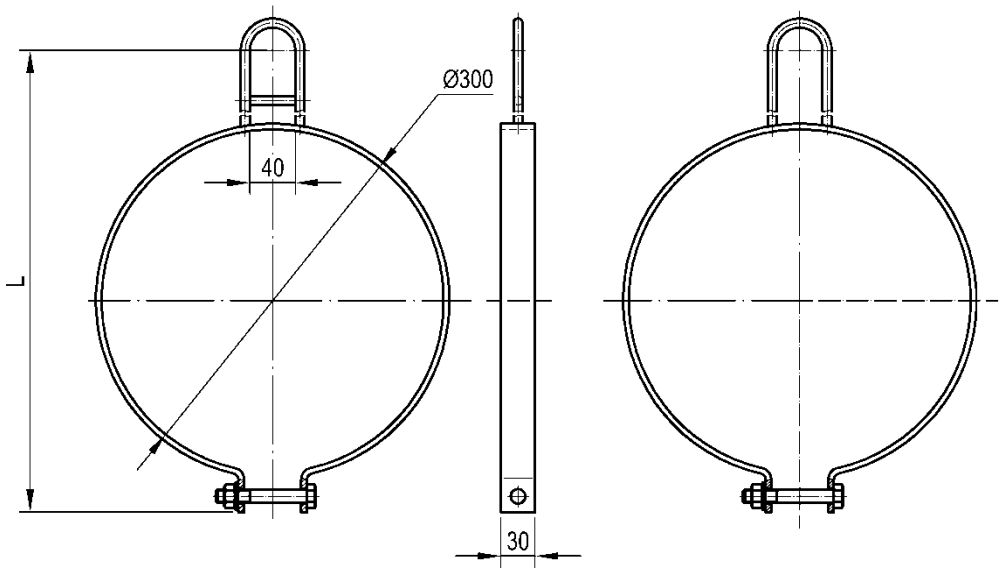

Номер чертежа	Рис.	Размер L, мм	Масса, кг
КС 401.104.500	1	450	1,3
КС 401.104.500-01	2	410	1,2
КС 401.104.500-02	1	480	1,3

Материал: Ст3пс5.

Хомут для одинарной штанги с двумя ушками

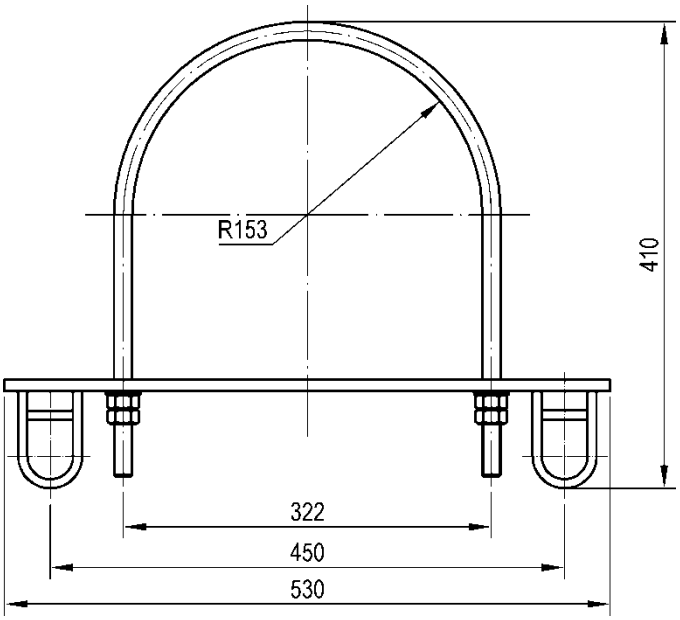

Номер чертежа	Масса, кг
УКС 04588	3,2

Материал: Ст3сп5-св.

Хомут для двойной штанги

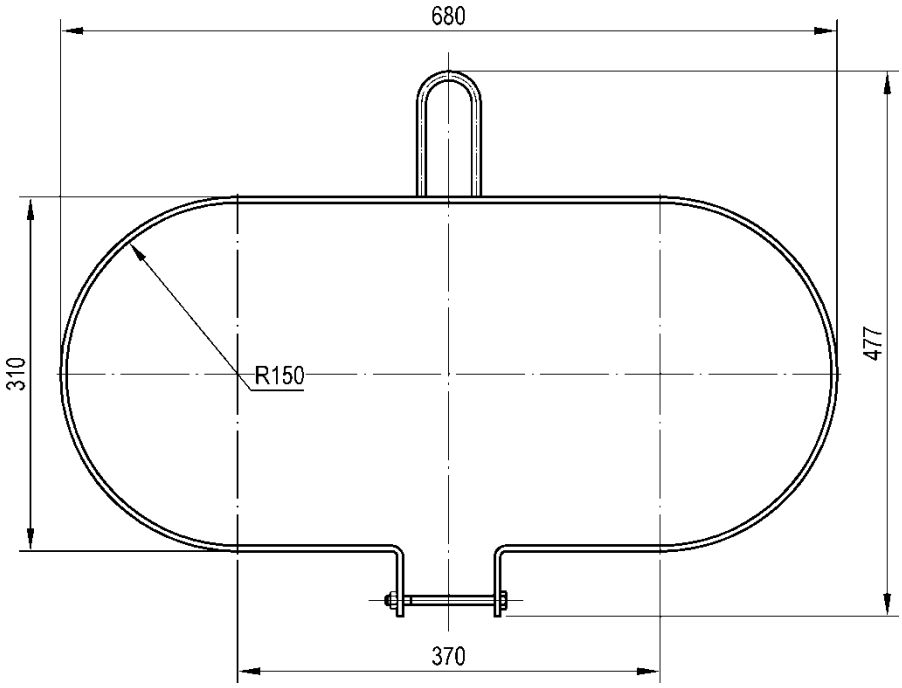

Номер чертежа	СКМТР	Масса, кг
УКС 00663	3185334710	2,3

Материал: Ст3сп.

Ограничитель одинарный 153

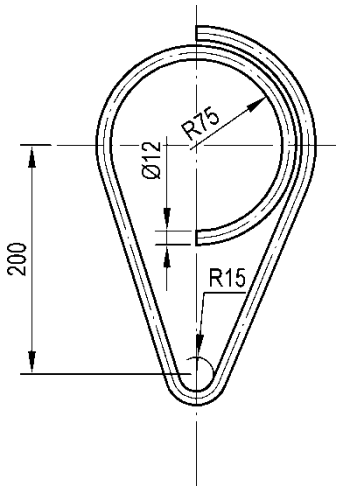

Тип	Номер чертежа	Масса, кг
153	УКС 09543	0,91

Материал: Ст3пс5.

Ограничитель сдвоенный 152

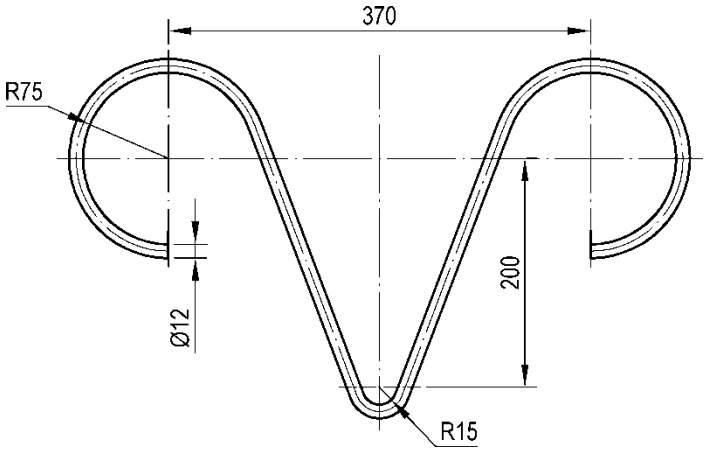

Тип	Номер чертежа	СКМТР	Масса, кг
152	УКС 09542	3185339881	1,1

Материал: Ст3пс5.

Кожух защитный

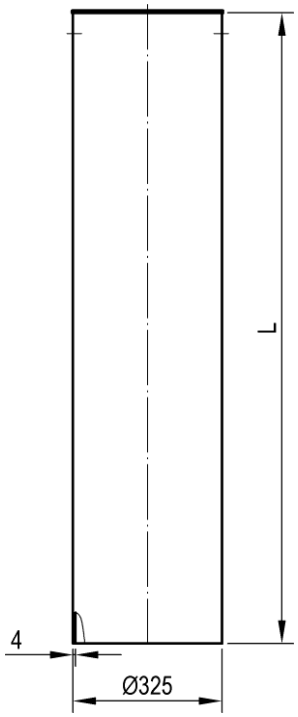

Номер чертежа	Размер L, мм	Масса, кг
УКС 05648	1780	56,5
УКС 05648-01	1380	43,8
УКС 05648-02	2235	70,9
УКС 05648-03	1495	47,4
УКС 05648-04	1610	51,0

Материал: труба 325х4/Ст10-сп5-св.

Кожух защитный для одинарной штанги с хомутом

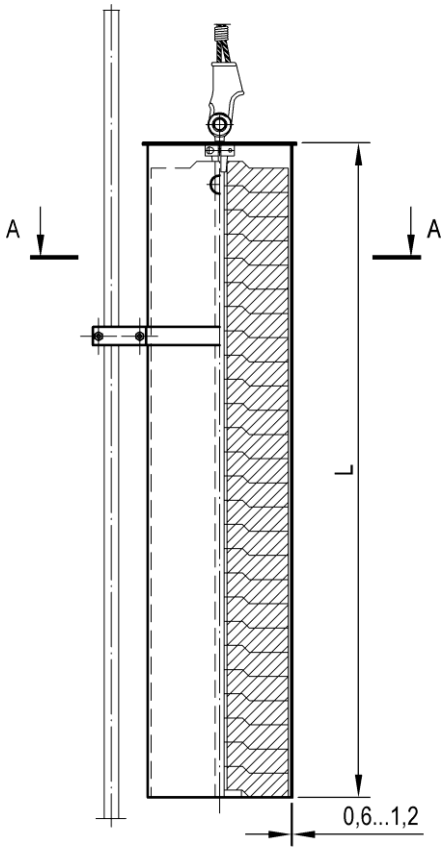

A-A

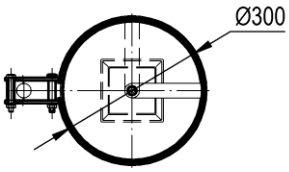

Номер чертежа	Размер L, мм	Масса, кг
УКС 06115	1435	3,5
УКС 06115-01	1545	3,6
УКС 06115-02	1635	3,8
УКС 06115-03	1835	4,1
УКС 06115-04	2365	4,7

Материал: воздуховод из оцинкованной стали.

Кожух защитный для двойной штанги с хомутом

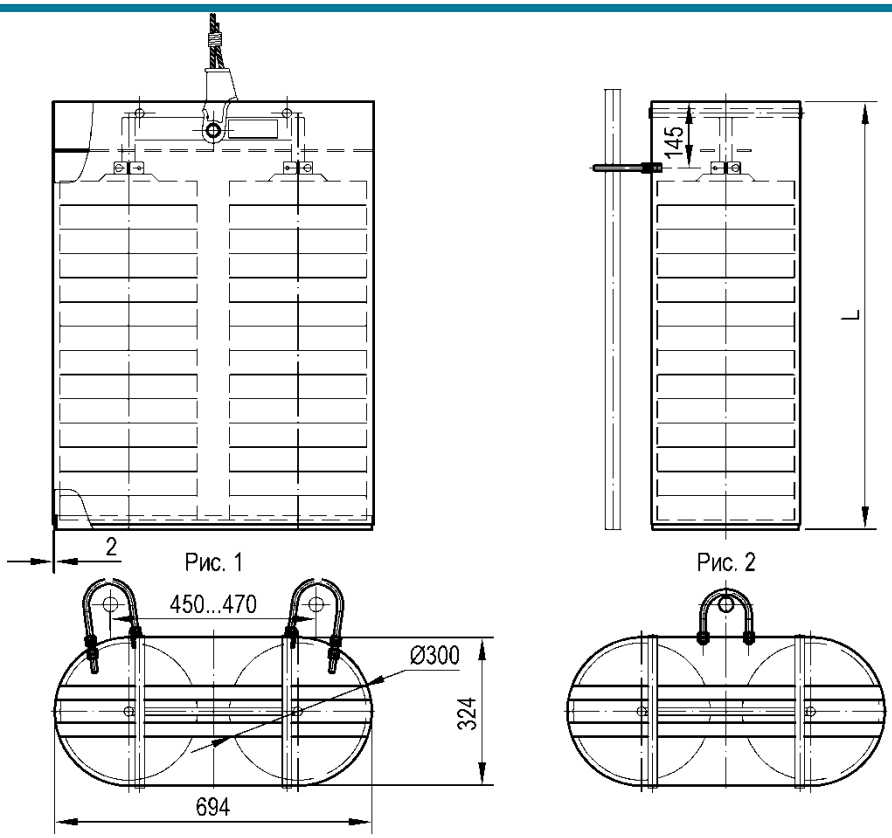

Номер чертежа	СКМТР	Рис.	Размер L, мм	Масса, кг
УКС 06117	5264300012	1	545	21,0
УКС 06117-01		1	710	25,5
УКС 06117-02		1	820	28,6
УКС 06117-03		1	935	31,7
УКС 06117-04		1	1040	34,6
УКС 06117-05		1	1165	38,0
УКС 06117-06		1	1395	44,4
УКС 06117-07		1	1455	46,0
УКС 06117-08		1	1635	51,0
УКС 06117-09		1	1875	57,6
УКС 06117-10		1	2105	67,0
УКС 06117-11		2	545	20,2
УКС 06117-12		2	710	24,7
УКС 06117-13		2	820	27,8
УКС 06117-14		2	935	30,1
УКС 06117-15		2	1040	33,8
УКС 06117-16		2	1165	37,2
УКС 06117-17		2	1395	43,6
УКС 06117-18		2	1455	45,2
УКС 06117-19		2	1635	50,2
УКС 06117-20		2	1875	56,8
УКС 06117-21		2	2105	66,2

Материал: Ст3сп5-св.

Обозначение анкерных оттяжек для железобетонных опор

Элемент обозначения	Что определяет	Значения	Расшифровка
1	Род тока	А	– оттяжки для контактной сети переменного тока (без изоляции от анкера)
		Б	– оттяжки для контактной сети постоянного тока (с изоляцией от анкера)
2	Тип анкеровки	К	– компенсированная анкеровка контактной подвески
		ПЦ	– полукомпенсированная анкеровка контактной подвески
		Ж	– жесткая анкеровка контактной подвески
		С	– анкеровка троса средней анкеровки несущего троса
тире		«–»	
3		1 (1У)	– оттяжка одноуровневая
		2 (2У)	– оттяжка двухуровневая
тире		«–»	
4	Тип стойки	отсутствует	– оттяжка для стоек ССА-100, СС-136 нераздельных и СС104 раздельных
		01	– оттяжка для стоек ССА-120 и СС-136 раздельных
5		К…	– номер комплекта штанг

А К – 2У – 01 К10
1 2 3 4 5

Примеры обозначения анкерных оттяжек:

АК-2У К1 - оттяжка компенсированной анкеровки контактной подвески КС-160 переменного тока, двухуровневая, комплект штанг К1.

БС-1 К13 - оттяжка анкеровки троса средней анкеровки несущего троса контактной подвески постоянного тока, одноуровневая, комплект штанг К13.

Примечание.

Обозначение анкерных оттяжек состоит из типа оттяжки (элементы обозначения 1-3) и номера комплекта штанг (элемент 4). Номер комплекта штанг выбирается в зависимости от высот установки анкерных кронштейнов и установочных параметров анкеров. При проектировании на плане контактной сети указывается полное обозначение оттяжки с номером комплекта штанг, например "БК-2У К7".

Оттяжка анкерная компенсированной анкеровки КС-160 для железобетонных опор

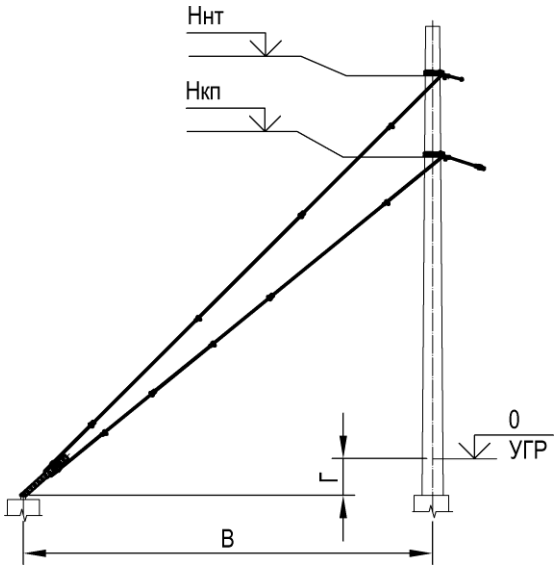

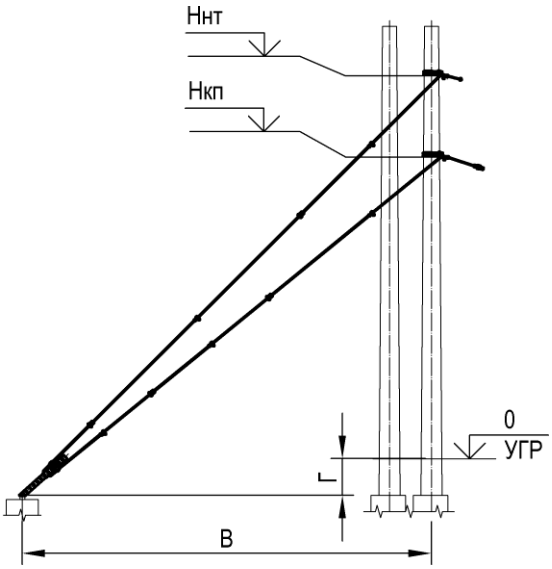

Тип	Номер чертежа	СКМТР	Область применения	Род тока	Установочные параметры анкера В/Г, м	Высота рабочего КП Но, м	Высота анкерного кронштейна, м		Масса, кг
							Нкп	Ннт	
АК-2У К1	УКС 00528	3185334077	одиночная стойка	переменный	8,5/0 8,0/0,5	6,25	7,45	8,65	202,5
АК-2У К2	УКС 00528-01		одиночная стойка	переменный	8,0/1,3	6,25	7,45	8,65	207,7
АК-2У К3	УКС 00528-02		одиночная стойка	переменный	8,5/0 8,0/0,5	6,5	7,7	8,65	204,8
АК-2У К4	УКС 00528-03		одиночная стойка	переменный	8,0/1,3	6,5	7,7	8,65	210,1
АК-2У К7	УКС 00528-04		стойка(и) ЖП*	переменный	8,5/0 8,0/0,5	6,25	7,45	8,4	203,5
АК-2У К8	УКС 00528-05		стойка(и) ЖП*	переменный	8,0/1,3	6,25	7,45	8,4	205,4
АК-2У К9	УКС 00528-06		стойка(и) ЖП*	переменный	8,5/0 8,0/0,5	6,5	7,7	8,4	205,8
АК-2У К10	УКС 00528-07		стойка(и) ЖП*	переменный	8,0/1,3	6,5	7,7	8,4	207,8
АК-2У-01 К1	УКС 00528.01		одиночная стойка	переменный	8,5/0 8,0/0,5	6,25	7,45	8,65	177,9
АК-2У-01 К2	УКС 00528.01-01		одиночная стойка	переменный	8,0/1,3	6,25	7,45	8,65	183,1
АК-2У-01 К3	УКС 00528.01-02		одиночная стойка	переменный	8,5/0 8,0/0,5	6,5	7,7	8,65	180,2
АК-2У-01 К4	УКС 00528.01-03		одиночная стойка	переменный	8,0/1,3	6,5	7,7	8,65	185,5
АК-2У-01 К7	УКС 00528.01-04		стойка(и) ЖП*	переменный	8,5/0 8,0/0,5	6,25	7,45	8,4	178,9
АК-2У-01 К8	УКС 00528.01-05		стойка(и) ЖП*	переменный	8,0/1,3	6,25	7,45	8,4	180,8

Тип	Номер чертежа	СКМТР	Область применения	Род тока	Установочные параметры анкера В/Г, м	Высота рабочего КП Но, м	Высота анкерного кронштейна, м		Масса, кг
							Нкп	Ннт	
АК-2У-01 К9	УКС 00528.01-06		стойка(и) ЖП*	переменный	8,5/0 8,0/0,5	6,5	7,7	8,4	181,2
АК-2У-01 К10	УКС 00528.01-07		стойка(и) ЖП*	переменный	8,0/1,3	6,5	7,7	8,4	183,2
БК-2У К1	УКС 01447		одиночная стойка	постоянный	8,5/0 8,0/0,5	6,25	7,45	8,65	202,5
БК-2У К2	УКС 01447-01		одиночная стойка	постоянный	8,0/1,3	6,25	7,45	8,65	207,7
БК-2У К3	УКС 01447-02		одиночная стойка	постоянный	8,5/0 8,0/0,5	6,5	7,7	8,65	204,8
БК-2У К4	УКС 01447-03		одиночная стойка	постоянный	8,0/1,3	6,5	7,7	8,65	210,1
БК-2У К7	УКС 01447-04		стойка(и) ЖП*	постоянный	8,5/0 8,0/0,5	6,25	7,45	8,4	203,5
БК-2У К8	УКС 01447-05		стойка(и) ЖП*	постоянный	8,0/1,3	6,25	7,45	8,4	205,4
БК-2У К9	УКС 01447-06		стойка(и) ЖП*	постоянный	8,5/0 8,0/0,5	6,5	7,7	8,4	205,8
БК-2У К10	УКС 01447-07		стойка(и) ЖП*	постоянный	8,0/1,3	6,5	7,7	8,4	207,8
БК-2У-01 К1	УКС 01447.01		одиночная стойка	постоянный	8,5/0 8,0/0,5	6,25	7,45	8,65	179,0
БК-2У-01 К2	УКС 01447.01-01		одиночная стойка	постоянный	8,0/1,3	6,25	7,45	8,65	184,2
БК-2У-01 К3	УКС 01447.01-02		одиночная стойка	постоянный	8,5/0 8,0/0,5	6,5	7,7	8,65	181,3
БК-2У-01 К4	УКС 01447.01-03		одиночная стойка	постоянный	8,0/1,3	6,5	7,7	8,65	186,6
БК-2У-01 К7	УКС 01447.01-04		стойка(и) ЖП*	постоянный	8,5/0 8,0/0,5	6,25	7,45	8,4	180,0
БК-2У-01 К8	УКС 01447.01-05		стойка(и) ЖП*	постоянный	8,0/1,3	6,25	7,45	8,4	181,9
БК-2У-01 К9	УКС 01447.01-06		стойка(и) ЖП*	постоянный	8,5/0 8,0/0,5	6,5	7,7	8,4	182,3
БК-2У-01 К10	УКС 01447.01-07		стойка(и) ЖП*	постоянный	8,0/1,3	6,5	7,7	8,4	184,3

Материал: Ст3сп.

Примечание.
* - при заказе штанг на сдвоенные опоры комплекты оттяжек комплектуются штангами ЛЭЗ.42.1361-01 вместо штанг ЛЭЗ.42.1361.

Оттяжка анкерная полукомпенсированной анкеровки КС-160 для железобетонных опор

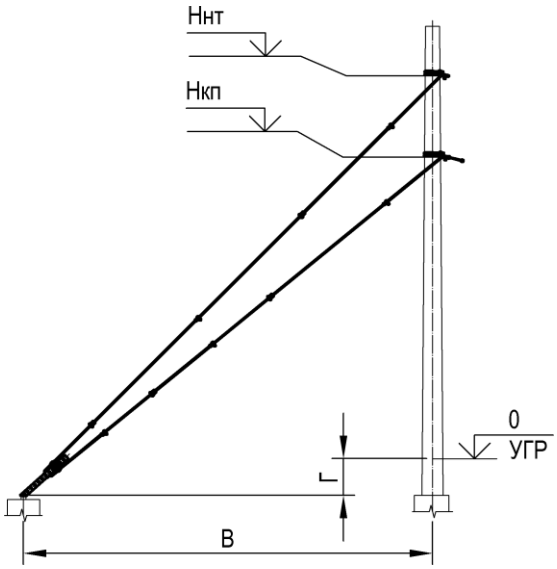

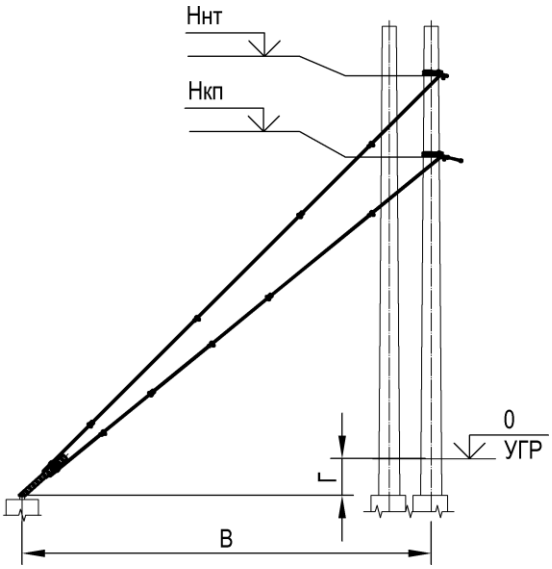

Тип	Номер чертежа	СКМТР	Область применения	Род тока	Установочные параметры анкера В/Г, м	Высота рабочего КП Но, м	Высота анкерного кронштейна, м		Масса, кг
							Нкп	Ннт	
АПЦ-2 К1	УКС 01375	5264300004	одиночная стойка	переменный	8,5/0 8,0/0,5	6,5	7,4	8,65	182,2
АПЦ-2 К2	УКС 01375-01	5264300005	одиночная стойка	переменный	8,0/1,3	6,5	7,4	8,65	187,4
АПЦ-2 К5	УКС 01375-02		одиночная стойка	переменный	8,5/0 8,0/0,5	6,25	7,15	8,65	183,2
АПЦ-2 К6	УКС 01375-03		одиночная стойка	переменный	8,0/1,3	6,25	7,15	8,65	187,1
АПЦ-2 К7	УКС 01375-04		стойка(и) ЖП*	переменный	8,5/0 8,0/0,5	6,5	7,4	8,4	183,2
АПЦ-2 К8	УКС 01375-05		стойка(и) ЖП*	переменный	8,0/1,3	6,5	7,4	8,4	185,1
АПЦ-2 К11	УКС 01375-06		стойка(и) ЖП*	переменный	8,5/0 8,0/0,5	6,25	7,15	8,4	178,9
АПЦ-2 К12	УКС 01375-07	3185320333	стойка(и) ЖП*	переменный	8,0/1,3	6,25	7,15	8,4	184,8
АПЦ-2-01 К1	УКС 01375.01		одиночная стойка	переменный	8,5/0 8,0/0,5	6,5	7,4	8,65	182,2
АПЦ-2-01 К2	УКС 01375.01-01		одиночная стойка	переменный	8,0/1,3	6,5	7,4	8,65	187,4
АПЦ-2-01 К5	УКС 01375.01-02		одиночная стойка	переменный	8,5/0 8,0/0,5	6,25	7,15	8,65	183,2
АПЦ-2-01 К6	УКС 01375.01-03		одиночная стойка	переменный	8,0/1,3	6,25	7,15	8,65	187,1
АПЦ-2-01 К7	УКС 01375.01-04		стойка(и) ЖП*	переменный	8,5/0 8,0/0,5	6,5	7,4	8,4	183,2
АПЦ-2-01 К8	УКС 01375.01-05		стойка(и) ЖП*	переменный	8,0/1,3	6,5	7,4	8,4	185,1

Тип	Номер чертежа	СКМТР	Область применения	Род тока	Установочные параметры анкера В/Г, м	Высота рабочего КП Но, м	Высота анкерного кронштейна, м		Масса, кг
							Нкп	Ннт	
АПЦ-2-01 К11	УКС 01375.01-06		стойка(и) ЖП*	переменный	8,5/0 8,0/0,5	6,25	7,15	8,4	178,9
АПЦ-2-01 К12	УКС 01375.01-07		стойка(и) ЖП*	переменный	8,0/1,3	6,25	7,15	8,4	184,8
БПЦ-2 К1	УКС 01762	3185334795	одиночная стойка	постоянный	8,5/0 8,0/0,5	6,5	7,4	8,65	182,2
БПЦ-2 К2	УКС 01762-01	3185334796	одиночная стойка	постоянный	8,0/1,3	6,5	7,4	8,65	187,4
БПЦ-2 К5	УКС 01762-02		одиночная стойка	постоянный	8,5/0 8,0/0,5	6,25	7,15	8,65	183,2
БПЦ-2 К6	УКС 01762-03		одиночная стойка	постоянный	8,0/1,3	6,25	7,15	8,65	187,1
БПЦ-2 К7	УКС 01762-04		стойка(и) ЖП*	постоянный	8,5/0 8,0/0,5	6,5	7,4	8,4	183,2
БПЦ-2 К8	УКС 01762-05		стойка(и) ЖП*	постоянный	8,0/1,3	6,5	7,4	8,4	185,1
БПЦ-2 К11	УКС 01762-06		стойка(и) ЖП*	постоянный	8,5/0 8,0/0,5	6,25	7,15	8,4	178,9
БПЦ-2 К12	УКС 01762-07		стойка(и) ЖП*	постоянный	8,0/1,3	6,25	7,15	8,4	184,8
БПЦ-2-01 К1	УКС 01762.01	3185339418	одиночная стойка	постоянный	8,5/0 8,0/0,5	6,5	7,4	8,65	182,2
БПЦ-2-01 К2	УКС 01762.01-01		одиночная стойка	постоянный	8,0/1,3	6,5	7,4	8,65	187,4
БПЦ-2-01 К5	УКС 01762.01-02		одиночная стойка	постоянный	8,5/0 8,0/0,5	6,25	7,15	8,65	183,2
БПЦ-2-01 К6	УКС 01762.01-03		одиночная стойка	постоянный	8,0/1,3	6,25	7,15	8,65	187,1
БПЦ-2-01 К7	УКС 01762.01-04		стойка(и) ЖП*	постоянный	8,5/0 8,0/0,5	6,5	7,4	8,4	183,2
БПЦ-2-01 К8	УКС 01762.01-05		стойка(и) ЖП*	постоянный	8,0/1,3	6,5	7,4	8,4	185,1
БПЦ-2-01 К11	УКС 01762.01-06		стойка(и) ЖП*	постоянный	8,5/0 8,0/0,5	6,25	7,15	8,4	178,9
БПЦ-2-01 К12	УКС 01762.01-07	3185320334	стойка(и) ЖП*	постоянный	8,0/1,3	6,25	7,15	8,4	184,8

Материал: Ст3сп.

Примечание.
* - при заказе штанг на сдвоенные опоры комплекты оттяжек комплектуются штангами ЛЭЗ.42.1361-01 вместо штанг ЛЭЗ.42.1361.

Оттяжка анкерная жесткой анкеровки КС-160 для железобетонных опор

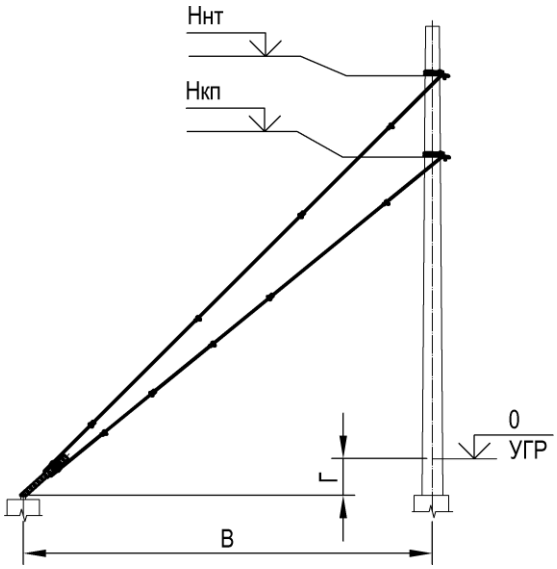

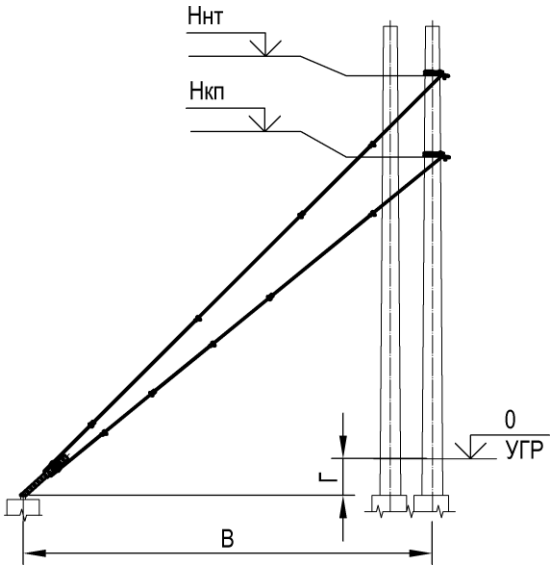

Тип	Номер чертежа	Область применения	Род тока	Установочные параметры анкера В/Г, м	Высота рабочего КП Но, м	Высота анкерного кронштейна, м		Масса, кг
						Нкп	Ннт	
АЖ-2 К1	УКС 00949	одиночная стойка	переменный	8,5/0 8,0/0,5	6,5	7,4	8,65	182,8
АЖ-2 К2	УКС 00949-01	одиночная стойка	переменный	8,0/1,3	6,5	7,4	8,65	188,0
АЖ-2 К5	УКС 00949-02	одиночная стойка	переменный	8,5/0 8,0/0,5	6,25	7,15	8,65	183,8
АЖ-2 К6	УКС 00949-03	одиночная стойка	переменный	8,0/1,3	6,25	7,15	8,65	187,7
АЖ-2 К7	УКС 00949-04	стойка(и) ЖП*	переменный	8,5/0 8,0/0,5	6,5	7,4	8,4	183,9
АЖ-2 К8	УКС 00949-05	стойка(и) ЖП*	переменный	8,0/1,3	6,5	7,4	8,4	185,7
АЖ-2 К11	УКС 00949-06	стойка(и) ЖП*	переменный	8,5/0 8,0/0,5	6,25	7,15	8,4	179,5
АЖ-2 К12	УКС 00949-07	стойка(и) ЖП*	переменный	8,0/1,3	6,25	7,15	8,4	185,4
АЖ-2-01 К1	УКС 00949.01	одиночная стойка	переменный	8,5/0 8,0/0,5	6,5	7,4	8,65	182,8
АЖ-2-01 К2	УКС 00949.01-01	одиночная стойка	переменный	8,0/1,3	6,5	7,4	8,65	188,0
АЖ-2-01 К5	УКС 00949.01-02	одиночная стойка	переменный	8,5/0 8,0/0,5	6,25	7,15	8,65	183,8
АЖ-2-01 К6	УКС 00949.01-03	одиночная стойка	переменный	8,0/1,3	6,25	7,15	8,65	187,7
АЖ-2-01 К7	УКС 00949.01-04	стойка(и) ЖП*	переменный	8,5/0 8,0/0,5	6,5	7,4	8,4	183,9
АЖ-2-01 К8	УКС 00949.01-05	стойка(и) ЖП*	переменный	8,0/1,3	6,5	7,4	8,4	185,7
АЖ-2-01 К11	УКС 00949.01-06	стойка(и) ЖП*	переменный	8,5/0 8,0/0,5	6,25	7,15	8,4	179,5

Тип	Номер чертежа	Область применения	Род тока	Установочные параметры анкера В/Г, м	Высота рабочего КП Но, м	Высота анкерного кронштейна, м		Масса, кг
						Нкп	Ннт	
АЖ-2-01 К12	УКС 00949.01-07	стойка(и) ЖП*	переменный	8,0/1,3	6,25	7,15	8,4	185,4
БЖ-2 К1	УКС 00951	одиночная стойка	постоянный	8,5/0 8,0/0,5	6,5	7,4	8,65	182,8
БЖ-2 К2	УКС 00951-01	одиночная стойка	постоянный	8,0/1,3	6,5	7,4	8,65	188,0
БЖ-2 К5	УКС 00951-02	одиночная стойка	постоянный	8,5/0 8,0/0,5	6,25	7,15	8,65	183,8
БЖ-2 К6	УКС 00951-03	одиночная стойка	постоянный	8,0/1,3	6,25	7,15	8,65	187,7
БЖ-2 К7	УКС 00951-04	стойка(и) ЖП*	постоянный	8,5/0 8,0/0,5	6,5	7,4	8,4	183,9
БЖ-2 К8	УКС 00951-05	стойка(и) ЖП*	постоянный	8,0/1,3	6,5	7,4	8,4	185,7
БЖ-2 К11	УКС 00951-06	стойка(и) ЖП*	постоянный	8,5/0 8,0/0,5	6,25	7,15	8,4	179,5
БЖ-2 К12	УКС 00951-07	стойка(и) ЖП*	постоянный	8,0/1,3	6,25	7,15	8,4	185,4
БЖ-2-01 К1	УКС 00951.01	одиночная стойка	постоянный	8,5/0 8,0/0,5	6,5	7,4	8,65	182,8
БЖ-2-01 К2	УКС 00951.01-01	одиночная стойка	постоянный	8,0/1,3	6,5	7,4	8,65	188,0
БЖ-2-01 К5	УКС 00951.01-02	одиночная стойка	постоянный	8,5/0 8,0/0,5	6,25	7,15	8,65	183,8
БЖ-2-01 К6	УКС 00951.01-03	одиночная стойка	постоянный	8,0/1,3	6,25	7,15	8,65	187,7
БЖ-2-01 К7	УКС 00951.01-04	стойка(и) ЖП*	постоянный	8,5/0 8,0/0,5	6,5	7,4	8,4	183,9
БЖ-2-01 К8	УКС 00951.01-05	стойка(и) ЖП*	постоянный	8,0/1,3	6,5	7,4	8,4	185,7
БЖ-2-01 К11	УКС 00951.01-06	стойка(и) ЖП*	постоянный	8,5/0 8,0/0,5	6,25	7,15	8,4	179,5
БЖ-2-01 К12	УКС 00951.01-07	стойка(и) ЖП*	постоянный	8,0/1,3	6,25	7,15	8,4	185,4

Материал: Ст3сп.

Примечание.
* - при заказе штанг на сдвоенные опоры комплекты оттяжек комплектуются штангами ЛЭЗ.42.1361-01 вместо штанг ЛЭЗ.42.1361.

Оттяжка анкерная средней анкеровки КС-160 для железобетонных опор

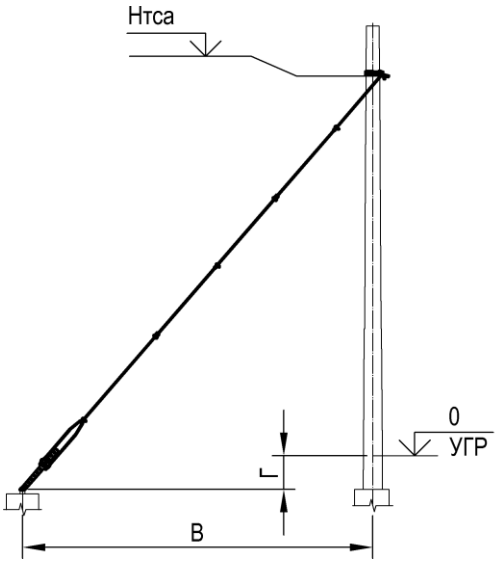

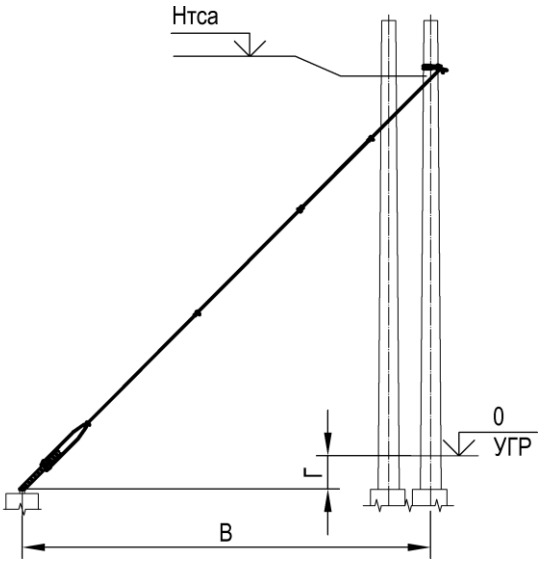

Тип	Номер чертежа	СКМТР	Род тока	Установочные параметры анкера В/Г, м	Высота анкерного кронштейна Нтса, м	Масса, кг
АС-1 К13	УКС 01573		переменный	8,5/0 8,0/0,5	8,17	90,2
АС-1 К14	УКС 01573-01	5264300006	переменный	8,0/1,3	8,17	94,8
АС-1 К15	УКС 01573-02		переменный	8,5/0 8,0/0,5	8,4	90,3
АС-1 К16	УКС 01573-03		переменный	8,0/1,3	8,4	93,8
АС-1 К17	УКС 01573-04		переменный	8,5/0 8,0/0,5	7,8	89,0
АС-1 К18	УКС 01573-05		переменный	8,0/1,3	7,8	92,3
АС-1-01 К13	УКС 01573.01		переменный	8,5/0 8,0/0,5	8,17	92,4
АС-1-01 К14	УКС 01573.01-01		переменный	8,0/1,3	8,17	97,4
АС-1-01 К15	УКС 01573.01-02		переменный	8,5/0 8,0/0,5	8,4	92,5
АС-1-01 К16	УКС 01573.01-03		переменный	8,0/1,3	8,4	95,3
АС-1-01 К17	УКС 01573.01-04		переменный	8,5/0 8,0/0,5	7,8	91,2
АС-1-01 К18	УКС 01573.01-05		переменный	8,0/1,3	7,8	94,8
БС-1 К13	УКС 00955		постоянный	8,5/0 8,0/0,5	8,17	90,0
БС-1 К14	УКС 00955-01		постоянный	8,0/1,3	8,17	94,6
БС-1 К15	УКС 00955-02		постоянный	8,5/0 8,0/0,5	8,4	90,1
БС-1 К16	УКС 00955-03		постоянный	8,0/1,3	8,4	93,6
БС-1 К17	УКС 00955-04		постоянный	8,5/0 8,0/0,5	7,8	88,8
БС-1 К18	УКС 00955-05		постоянный	8,0/1,3	7,8	92,1

Тип	Номер чертежа	СКМТР	Род тока	Установочные параметры анкера В/Г, м	Высота анкерного кронштейна Нтса, м	Масса, кг
БС-1-01 К13	УКС 00955.01		постоянный	8,5/0 8,0/0,5	8,17	90,3
БС-1-01 К14	УКС 00955.01-01		постоянный	8,0/1,3	8,17	94,9
БС-1-01 К15	УКС 00955.01-02		постоянный	8,5/0 8,0/0,5	8,4	90,4
БС-1-01 К16	УКС 00955.01-03		постоянный	8,0/1,3	8,4	93,9
БС-1-01 К17	УКС 00955.01-04		постоянный	8,5/0 8,0/0,5	7,8	89,1
БС-1-01 К18	УКС 00955.01-05		постоянный	8,0/1,3	7,8	92,4

Материал: Ст3сп.

Примечание.
При заказе штанг на сдвоенные опоры комплекты оттяжек комплектуются штангами ЛЭЗ.42.1361-01 вместо штанг ЛЭЗ.42.1361.

Обозначение анкерных оттяжек для металлических опор

Элемент обозначения	Что определяет	Значения	Расшифровка
1	Число анкеров	отсутствует	– один анкер
		2	– два анкера
2	Род тока	А	– оттяжки для контактной сети переменного тока (без изоляции от анкера)
		Б	– оттяжки для контактной сети постоянного тока (с изоляцией от анкера)
3	Тип анкеровки	К	– компенсированная анкеровка контактной подвески
		П	– полукомпенсированная анкеровка контактной подвески
		Ж	– жесткая анкеровка контактной подвески
		С	– анкеровка троса средней анкеровки несущего троса
		Р (РУ)	– разанкеровка (РУ – при разанкеровке на узкой стороне стойки)
4	Одиночные или сдвоенные опоры	отсутствует	– оттяжка для одиночных стоек
		Д	– оттяжка для сдвоенных стоек
5	Тип стойки опор	М	– для металлических стоек опор МК, МКГ, МШК, МГК из швеллера шириной не более 220 мм
		Г	– для металлических стоек опор МК, МКГ, МШК, МГК из швеллера шириной более 220 мм, но не более 300 мм
		Т	– для металлических стоек опор МШП, МГП из швеллера шириной не более 220 мм
		Л	– для металлических стоек опор МШП, МГП из швеллера шириной более 220 мм, но не более 300 мм
тире		«–»	
6	Проект	отсутствует	– КС-160
		200	– КС-200
7		Ш1…Ш50	– номер комплекта штанг

2 Б К Д М – 200 Ш32
1 2 3 4 5 6 7

Примеры обозначения анкерных оттяжек:

БКМ Ш1 - оттяжка компенсированной анкеровки контактной подвески КС-160 постоянного тока для одиночной опоры (стойка МК, МКГ, МШК, МГК из швеллера шириной не более 220 мм) и одного анкера, комплект штанг Ш1;

АПДЛ Ш20 - оттяжка полукомпенсированной анкеровки контактной подвески КС-160 переменного тока для сдвоенной опоры (стойки МШП, МГП из швеллера шириной более 220 мм, но не более 300 мм) и одного анкера, комплект штанг Ш20;

2БРУМ Ш25 - оттяжка разанкеровки проводов различного назначения на узкой стороне опоры по проектам КС-160 постоянного тока для одиночной опоры (стойка МК, МКГ, МШК, МГК из швеллера шириной не более 220 мм) и двух анкеров, комплект штанг Ш25;

2БСДТ-200 Ш45 - оттяжка анкеровки троса средней анкеровки несущего троса по проектам КС-200 постоянного тока для сдвоенной опоры (стойки МШП, МГП из швеллера шириной не более 220 мм) и двух анкеров, комплект штанг Ш45.

Примечание.

Обозначение анкерных оттяжек состоит из типа оттяжки (элементы обозначения 1-6) и номера комплекта штанг (элемент 7). Номер комплекта штанг выбирается в зависимости от высот установки анкерных кронштейнов и установочных параметров анкеров. При проектировании на плане контактной сети указывается полное обозначение оттяжки с номером комплекта штанг, например "БКМ Ш7".

Оттяжка анкерная компенсированной анкеровки КС-160 для металлических опор

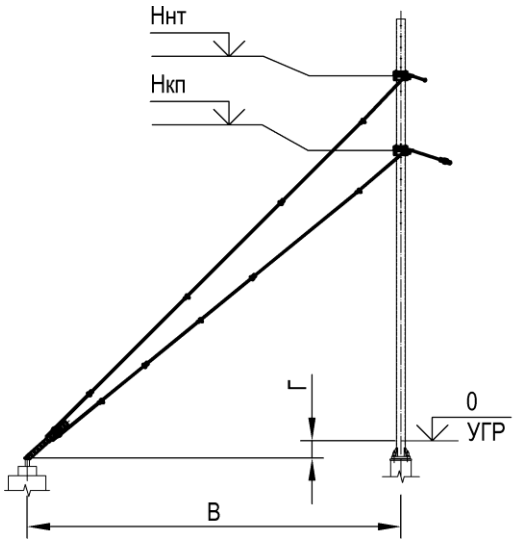

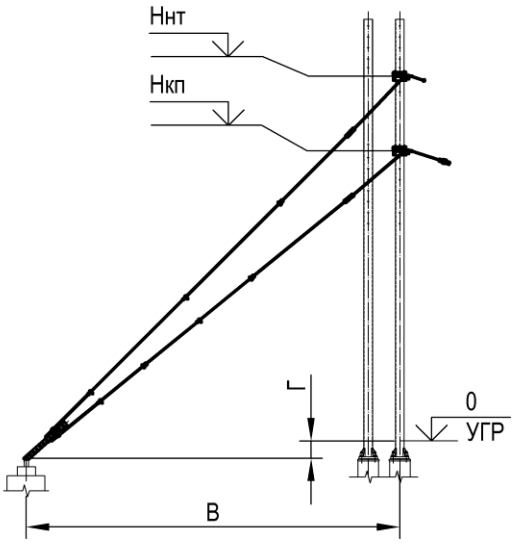

Тип	Номер чертежа	СКМТР	Область применения	Род тока	Установочные параметры анкера В/Г, м	Высота рабочего КП Но, м	Высота анкерного кронштейна, м		Масса, кг
							Нкп	Ннт	
БКМ Ш2	УКС 08600		одиночная стойка	постоянный	8,0/1,3	6,25	7,45	8,65	201,6
БКМ Ш1	УКС 08601		одиночная стойка	постоянный	8,0/0,5 8,5/0	6,25	7,45	8,65	196,8
БКМ Ш4	УКС 08602		одиночная стойка	постоянный	8,0/1,3	6,5	7,7	8,65	203,9
БКМ Ш3	УКС 08603		одиночная стойка	постоянный	8,0/0,5 8,5/0	6,5	7,7	8,65	199,0
БКМ Ш8	УКС 08604		одиночная стойка ЖП	постоянный	8,0/1,3	6,25	7,45	8,4	199,3
БКМ Ш7	УКС 08605		одиночная стойка ЖП	постоянный	8,0/0,5 8,5/0	6,25	7,45	8,4	196,0
БКМ Ш10	УКС 08606		одиночная стойка ЖП	постоянный	8,0/1,3	6,5	7,7	8,4	201,6
БКМ Ш9	УКС 08607		одиночная стойка ЖП	постоянный	8,0/0,5 8,5/0	6,5	7,7	8,4	198,3
БКГ Ш2	УКС 08608		одиночная стойка	постоянный	8,0/1,3	6,25	7,45	8,65	203,4
БКГ Ш1	УКС 08609		одиночная стойка	постоянный	8,0/0,5 8,5/0	6,25	7,45	8,65	198,6
БКГ Ш4	УКС 08610		одиночная стойка	постоянный	8,0/1,3	6,5	7,7	8,65	205,7
БКГ Ш3	УКС 08611		одиночная стойка	постоянный	8,0/0,5 8,5/0	6,5	7,7	8,65	200,8
БКГ Ш8	УКС 08612		одиночная стойка ЖП	постоянный	8,0/1,3	6,25	7,45	8,4	201,1
БКГ Ш7	УКС 08613		одиночная стойка ЖП	постоянный	8,0/0,5 8,5/0	6,25	7,45	8,4	197,8
БКГ Ш10	УКС 08614		одиночная стойка ЖП	постоянный	8,0/1,3	6,5	7,7	8,4	203,4
БКГ Ш9	УКС 08615		одиночная стойка ЖП	постоянный	8,0/0,5 8,5/0	6,5	7,7	8,4	200,1
БКТ Ш2	УКС 08616		одиночная стойка	постоянный	8,0/1,3	6,25	7,45	8,65	209,9

Тип	Номер чертежа	СКМТР	Область применения	Род тока	Установочные параметры анкера В/Г, м	Высота рабочего КП Но, м	Высота анкерного кронштейна, м		Масса, кг
							Нкп	Ннт	
БКТ Ш1	УКС 08617		одиночная стойка	постоянный	8,0/0,5 8,5/0	6,25	7,45	8,65	205,1
БКТ Ш4	УКС 08618		одиночная стойка	постоянный	8,0/1,3	6,5	7,7	8,65	212,2
БКТ Ш3	УКС 08619		одиночная стойка	постоянный	8,0/0,5 8,5/0	6,5	7,7	8,65	207,3
БКТ Ш8	УКС 08620		одиночная стойка ЖП	постоянный	8,0/1,3	6,25	7,45	8,4	207,6
БКТ Ш7	УКС 08621		одиночная стойка ЖП	постоянный	8,0/0,5 8,5/0	6,25	7,45	8,4	204,3
БКТ Ш10	УКС 08622		одиночная стойка ЖП	постоянный	8,0/1,3	6,5	7,7	8,4	209,9
БКТ Ш9	УКС 08623		одиночная стойка ЖП	постоянный	8,0/0,5 8,5/0	6,5	7,7	8,4	206,6
БКЛ Ш2	УКС 08624		одиночная стойка	постоянный	8,0/1,3	6,25	7,45	8,65	212,7
БКЛ Ш1	УКС 08625		одиночная стойка	постоянный	8,0/0,5 8,5/0	6,25	7,45	8,65	207,9
БКЛ Ш4	УКС 08626		одиночная стойка	постоянный	8,0/1,3	6,5	7,7	8,65	215,0
БКЛ Ш3	УКС 08627		одиночная стойка	постоянный	8,0/0,5 8,5/0	6,5	7,7	8,65	210,1
БКЛ Ш8	УКС 08628		одиночная стойка ЖП	постоянный	8,0/1,3	6,25	7,45	8,4	210,4
БКЛ Ш7	УКС 08629		одиночная стойка ЖП	постоянный	8,0/0,5 8,5/0	6,25	7,45	8,4	207,1
БКЛ Ш10	УКС 08630		одиночная стойка ЖП	постоянный	8,0/1,3	6,5	7,7	8,4	212,7
БКЛ Ш9	УКС 08631		одиночная стойка ЖП	постоянный	8,0/0,5 8,5/0	6,5	7,7	8,4	209,4
БКДМ Ш20	УКС 08632		сдвоенные стойки ЖП	постоянный	8,0/1,3	6,25	7,45	8,4	226,3
БКДМ Ш19	УКС 08633		сдвоенные стойки ЖП	постоянный	8,0/0,5 8,5/0	6,25	7,45	8,4	223,0
БКДП Ш22	УКС 08634		сдвоенные стойки ЖП	постоянный	8,0/1,3	6,5	7,7	8,4	228,6
БКДМ Ш21	УКС 08635		сдвоенные стойки ЖП	постоянный	8,0/0,5 8,5/0	6,5	7,7	8,4	225,3
БКДГ Ш20	УКС 08636		сдвоенные стойки ЖП	постоянный	8,0/1,3	6,25	7,45	8,4	228,1
БКДГ Ш19	УКС 08637		сдвоенные стойки ЖП	постоянный	8,0/0,5 8,5/0	6,25	7,45	8,4	224,8
БКДГ Ш22	УКС 08638		сдвоенные стойки ЖП	постоянный	8,0/1,3	6,5	7,7	8,4	230,4
БКДГ Ш21	УКС 08639		сдвоенные стойки ЖП	постоянный	8,0/0,5 8,5/0	6,5	7,7	8,4	227,1
БКДТ Ш20	УКС 08640		сдвоенные стойки ЖП	постоянный	8,0/1,3	6,25	7,45	8,4	234,6
БКДТ Ш19	УКС 08641		сдвоенные стойки ЖП	постоянный	8,0/0,5 8,5/0	6,25	7,45	8,4	231,3
БКДТ Ш22	УКС 08642		сдвоенные стойки ЖП	постоянный	8,0/1,3	6,5	7,7	8,4	236,9
БКДТ Ш21	УКС 08643		сдвоенные стойки ЖП	постоянный	8,0/0,5 8,5/0	6,5	7,7	8,4	233,6

Тип	Номер чертежа	СКМТР	Область применения	Род тока	Установочные параметры анкера В/Г, м	Высота рабочего КП Но, м	Высота анкерного кронштейна, м		Масса, кг
							Нкп	Ннт	
БКДЛ Ш20	УКС 08644		сдвоенные стойки ЖП	постоянный	8,0/1,3	6,25	7,45	8,4	237,4
БКДЛ Ш19	УКС 08645		сдвоенные стойки ЖП	постоянный	8,0/0,5 8,5/0	6,25	7,45	8,4	234,1
БКДЛ Ш22	УКС 08646		сдвоенные стойки ЖП	постоянный	8,0/1,3	6,5	7,7	8,4	239,7
БКДЛ Ш21	УКС 08647		сдвоенные стойки ЖП	постоянный	8,0/0,5 8,5/0	6,5	7,7	8,4	236,4
АКМ Ш2	УКС 08744		одиночная стойка	переменный	8,0/1,3	6,25	7,45	8,65	201,8
АКМ Ш1	УКС 08745		одиночная стойка	переменный	8,0/0,5 8,5/0	6,25	7,45	8,65	197,0
АКМ Ш4	УКС 08746	3185339477	одиночная стойка	переменный	8,0/1,3	6,5	7,7	8,65	204,1
АКМ Ш3	УКС 08747		одиночная стойка	переменный	8,0/0,5 8,5/0	6,5	7,7	8,65	199,2
АКМ Ш8	УКС 08748		одиночная стойка ЖП	переменный	8,0/1,3	6,25	7,45	8,4	199,5
АКМ Ш7	УКС 08749		одиночная стойка ЖП	переменный	8,0/0,5 8,5/0	6,25	7,45	8,4	196,2
АКМ Ш10	УКС 08750		одиночная стойка ЖП	переменный	8,0/1,3	6,5	7,7	8,4	201,8
АКМ Ш9	УКС 08751		одиночная стойка ЖП	переменный	8,0/0,5 8,5/0	6,5	7,7	8,4	198,5
АКГ Ш2	УКС 08752		одиночная стойка	переменный	8,0/1,3	6,25	7,45	8,65	203,6
АКГ Ш1	УКС 08753		одиночная стойка	переменный	8,0/0,5 8,5/0	6,25	7,45	8,65	198,8
АКГ Ш4	УКС 08754		одиночная стойка	переменный	8,0/1,3	6,5	7,7	8,65	205,9
АКГ Ш3	УКС 08755		одиночная стойка	переменный	8,0/0,5 8,5/0	6,5	7,7	8,65	201,0
АКГ Ш8	УКС 08756		одиночная стойка ЖП	переменный	8,0/1,3	6,25	7,45	8,4	201,3
АКГ Ш7	УКС 08757		одиночная стойка ЖП	переменный	8,0/0,5 8,5/0	6,25	7,45	8,4	198,0
АКГ Ш10	УКС 08758		одиночная стойка ЖП	переменный	8,0/1,3	6,5	7,7	8,4	203,6
АКГ Ш9	УКС 08759		одиночная стойка ЖП	переменный	8,0/0,5 8,5/0	6,5	7,7	8,4	200,3
АКТ Ш2	УКС 08760		одиночная стойка	переменный	8,0/1,3	6,25	7,45	8,65	210,1
АКТ Ш1	УКС 08761		одиночная стойка	переменный	8,0/0,5 8,5/0	6,25	7,45	8,65	205,3
АКТ Ш4	УКС 08762		одиночная стойка	переменный	8,0/1,3	6,5	7,7	8,65	212,4
АКТ Ш3	УКС 08763		одиночная стойка	переменный	8,0/0,5 8,5/0	6,5	7,7	8,65	207,5
АКТ Ш8	УКС 08764		одиночная стойка ЖП	переменный	8,0/1,3	6,25	7,45	8,4	207,8
АКТ Ш7	УКС 08765		одиночная стойка ЖП	переменный	8,0/0,5 8,5/0	6,25	7,45	8,4	204,5
АКТ Ш10	УКС 08766		одиночная стойка ЖП	переменный	8,0/1,3	6,5	7,7	8,4	210,1
АКТ Ш9	УКС 08767		одиночная стойка ЖП	переменный	8,0/0,5 8,5/0	6,5	7,7	8,4	206,8

Тип	Номер чертежа	СКМТР	Область применения	Род тока	Установочные параметры анкера В/Г, м	Высота рабочего КП Но, м	Высота анкерного кронштейна, м		Масса, кг
							Нкп	Ннт	
АКЛ Ш2	УКС 08768		одиночная стойка	переменный	8,0/1,3	6,25	7,45	8,65	212,9
АКЛ Ш1	УКС 08769		одиночная стойка	переменный	8,0/0,5 8,5/0	6,25	7,45	8,65	208,1
АКЛ Ш4	УКС 08770		одиночная стойка	переменный	8,0/1,3	6,5	7,7	8,65	215,2
АКЛ Ш3	УКС 08771		одиночная стойка	переменный	8,0/0,5 8,5/0	6,5	7,7	8,65	210,3
АКЛ Ш8	УКС 08772		одиночная стойка ЖП	переменный	8,0/1,3	6,25	7,45	8,4	210,6
АКЛ Ш7	УКС 08773		одиночная стойка ЖП	переменный	8,0/0,5 8,5/0	6,25	7,45	8,4	207,3
АКЛ Ш10	УКС 08774		одиночная стойка ЖП	переменный	8,0/1,3	6,5	7,7	8,4	212,9
АКЛ Ш9	УКС 08775		одиночная стойка ЖП	переменный	8,0/0,5 8,5/0	6,5	7,7	8,4	209,6
АКДМ Ш20	УКС 08776		сдвоенные стойки ЖП	переменный	8,0/1,3	6,25	7,45	8,4	226,5
АКДМ Ш19	УКС 08777		сдвоенные стойки ЖП	переменный	8,0/0,5 8,5/0	6,25	7,45	8,4	223,2
АКДМ Ш22	УКС 08778		сдвоенные стойки ЖП	переменный	8,0/1,3	6,5	7,7	8,4	228,8
АКДМ Ш21	УКС 08779		сдвоенные стойки ЖП	переменный	8,0/0,5 8,5/0	6,5	7,7	8,4	225,5
АКДГ Ш20	УКС 08780		сдвоенные стойки ЖП	переменный	8,0/1,3	6,25	7,45	8,4	228,3
АКДГ Ш19	УКС 08781		сдвоенные стойки ЖП	переменный	8,0/0,5 8,5/0	6,25	7,45	8,4	225,0
АКДГ Ш22	УКС 08782		сдвоенные стойки ЖП	переменный	8,0/1,3	6,5	7,7	8,4	230,6
АКДГ Ш21	УКС 08783		сдвоенные стойки ЖП	переменный	8,0/0,5 8,5/0	6,5	7,7	8,4	227,3
АКДТ Ш20	УКС 08784		сдвоенные стойки ЖП	переменный	8,0/1,3	6,25	7,45	8,4	234,8
АКДТ Ш19	УКС 08785		сдвоенные стойки ЖП	переменный	8,0/0,5 8,5/0	6,25	7,45	8,4	231,5
АКДТ Ш22	УКС 08786		сдвоенные стойки ЖП	переменный	8,0/1,3	6,5	7,7	8,4	237,1
АКДТ Ш21	УКС 08787		сдвоенные стойки ЖП	переменный	8,0/0,5 8,5/0	6,5	7,7	8,4	233,8
АКДЛ Ш20	УКС 08788		сдвоенные стойки ЖП	переменный	8,0/1,3	6,25	7,45	8,4	237,6
АКДЛ Ш19	УКС 08789		сдвоенные стойки ЖП	переменный	8,0/0,5 8,5/0	6,25	7,45	8,4	234,3
АКДЛ Ш22	УКС 08790		сдвоенные стойки ЖП	переменный	8,0/1,3	6,5	7,7	8,4	239,9
АКДЛ Ш21	УКС 08791		сдвоенные стойки ЖП	переменный	8,0/0,5 8,5/0	6,5	7,7	8,4	236,6

Материал: Ст3сп.

Оттяжка анкерная полукомпенсированной анкеровки КС-160 для металлических опор

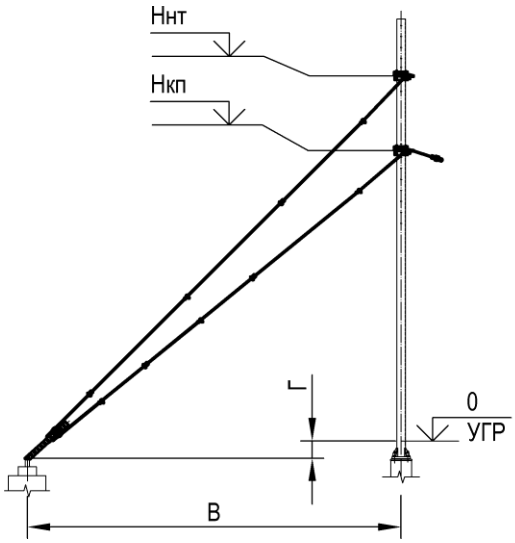

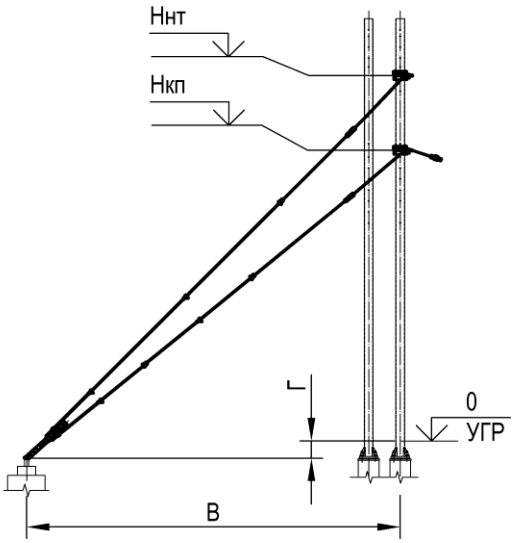

Тип	Номер чертежа	СКМТР	Область применения	Род тока	Установочные параметры анкера В/Г, м	Высота рабочего КП Но, м	Высота анкерного кронштейна, м		Масса, кг
							Нкп	Ннт	
БПМ Ш6	УКС 08648		одиночная стойка	постоянный	8,0/1,3	6,25	7,15	8,65	185,3
БПМ Ш5	УКС 08649	3185320869	одиночная стойка	постоянный	8,0/0,5 8,5/0	6,25	7,15	8,65	176,2
БПМ Ш2	УКС 08650		одиночная стойка	постоянный	8,0/1,3	6,5	7,4	8,65	181,8
БПМ Ш1	УКС 08651		одиночная стойка	постоянный	8,0/0,5 8,5/0	6,5	7,4	8,65	177,0
БПМ Ш12	УКС 08652		одиночная стойка ЖП	постоянный	8,0/1,3	6,25	7,15	8,4	183,0
БПМ Ш11	УКС 08653		одиночная стойка ЖП	постоянный	8,0/0,5 8,5/0	6,25	7,15	8,4	170,7
БПМ Ш8	УКС 08654		одиночная стойка ЖП	постоянный	8,0/1,3	6,5	7,4	8,4	179,5
БПМ Ш7	УКС 08655		одиночная стойка ЖП	постоянный	8,0/0,5 8,5/0	6,5	7,4	8,4	176,2
БПГ Ш6	УКС 08656		одиночная стойка	постоянный	8,0/1,3	6,25	7,15	8,65	187,0
БПГ Ш5	УКС 08657		одиночная стойка	постоянный	8,0/0,5 8,5/0	6,25	7,15	8,65	177,9
БПГ Ш2	УКС 08658		одиночная стойка	постоянный	8,0/1,3	6,5	7,4	8,65	183,5
БПГ Ш1	УКС 08659		одиночная стойка	постоянный	8,0/0,5 8,5/0	6,5	7,4	8,65	178,7
БПГ Ш12	УКС 08660		одиночная стойка ЖП	постоянный	8,0/1,3	6,25	7,15	8,4	184,7
БПГ Ш11	УКС 08661		одиночная стойка ЖП	постоянный	8,0/0,5 8,5/0	6,25	7,15	8,4	172,4
БПГ Ш8	УКС 08662		одиночная стойка ЖП	постоянный	8,0/1,3	6,5	7,4	8,4	181,2
БПГ Ш7	УКС 08663		одиночная стойка ЖП	постоянный	8,0/0,5 8,5/0	6,5	7,4	8,4	177,9
БПТ Ш6	УКС 08664		одиночная стойка	постоянный	8,0/1,3	6,25	7,15	8,65	193,8

Тип	Номер чертежа	СКМТР	Область применения	Род тока	Установочные параметры анкера В/Г, м	Высота рабочего КП Но, м	Высота анкерного кронштейна, м		Масса, кг
							Нкп	Ннт	
БПТ Ш5	УКС 08665		одиночная стойка	постоянный	8,0/0,5 8,5/0	6,25	7,15	8,65	184,7
БПТ Ш2	УКС 08666		одиночная стойка	постоянный	8,0/1,3	6,5	7,4	8,65	190,3
БПТ Ш1	УКС 08667		одиночная стойка	постоянный	8,0/0,5 8,5/0	6,5	7,4	8,65	185,5
БПТ Ш12	УКС 08668		одиночная стойка ЖП	постоянный	8,0/1,3	6,25	7,15	8,4	191,5
БПТ Ш11	УКС 08669		одиночная стойка ЖП	постоянный	8,0/0,5 8,5/0	6,25	7,15	8,4	179,2
БПТ Ш8	УКС 08670		одиночная стойка ЖП	постоянный	8,0/1,3	6,5	7,4	8,4	188,0
БПТ Ш7	УКС 08671		одиночная стойка ЖП	постоянный	8,0/0,5 8,5/0	6,5	7,4	8,4	184,7
БПЛ Ш6	УКС 08672		одиночная стойка	постоянный	8,0/1,3	6,25	7,15	8,65	196,6
БПЛ Ш5	УКС 08673		одиночная стойка	постоянный	8,0/0,5 8,5/0	6,25	7,15	8,65	187,5
БПЛ Ш2	УКС 08674		одиночная стойка	постоянный	8,0/1,3	6,5	7,4	8,65	193,1
БПЛ Ш1	УКС 08675		одиночная стойка	постоянный	8,0/0,5 8,5/0	6,5	7,4	8,65	188,3
БПЛ Ш12	УКС 08676		одиночная стойка ЖП	постоянный	8,0/1,3	6,25	7,15	8,4	194,3
БПЛ Ш11	УКС 08677		одиночная стойка ЖП	постоянный	8,0/0,5 8,5/0	6,25	7,15	8,4	182,0
БПЛ Ш8	УКС 08678		одиночная стойка ЖП	постоянный	8,0/1,3	6,5	7,4	8,4	190,8
БПЛ Ш7	УКС 08679		одиночная стойка ЖП	постоянный	8,0/0,5 8,5/0	6,5	7,4	8,4	187,5
БПДМ Ш24	УКС 08680		сдвоенные стойки ЖП	постоянный	8,0/1,3	6,25	7,15	8,4	210,0
БПДМ Ш23	УКС 08681		сдвоенные стойки ЖП	постоянный	8,0/0,5 8,5/0	6,25	7,15	8,4	197,7
БПДМ Ш20	УКС 08682		сдвоенные стойки ЖП	постоянный	8,0/1,3	6,5	7,4	8,4	206,5
БПДМ Ш19	УКС 08683		сдвоенные стойки ЖП	постоянный	8,0/0,5 8,5/0	6,5	7,4	8,4	203,2
БПДГ Ш24	УКС 08684		сдвоенные стойки ЖП	постоянный	8,0/1,3	6,25	7,15	8,4	211,7
БПДГ Ш23	УКС 08685		сдвоенные стойки ЖП	постоянный	8,0/0,5 8,5/0	6,25	7,15	8,4	199,4
БПДГ Ш20	УКС 08686		сдвоенные стойки ЖП	постоянный	8,0/1,3	6,5	7,4	8,4	208,2
БПДГ Ш19	УКС 08687		сдвоенные стойки ЖП	постоянный	8,0/0,5 8,5/0	6,5	7,4	8,4	204,9
БПДТ Ш24	УКС 08688		сдвоенные стойки ЖП	постоянный	8,0/1,3	6,25	7,15	8,4	218,5
БПДТ Ш23	УКС 08689		сдвоенные стойки ЖП	постоянный	8,0/0,5 8,5/0	6,25	7,15	8,4	206,2
БПДТ Ш20	УКС 08690		сдвоенные стойки ЖП	постоянный	8,0/1,3	6,5	7,4	8,4	215,0
БПДТ Ш19	УКС 08691		сдвоенные стойки ЖП	постоянный	8,0/0,5 8,5/0	6,5	7,4	8,4	211,7

Тип	Номер чертежа	СКМТР	Область применения	Род тока	Установочные параметры анкера В/Г, м	Высота рабочего КП Но, м	Высота анкерного кронштейна, м		Масса, кг
							Нкп	Ннт	
БПДЛ Ш24	УКС 08692		сдвоенные стойки ЖП	постоянный	8,0/1,3	6,25	7,15	8,4	221,3
БПДЛ Ш23	УКС 08693		сдвоенные стойки ЖП	постоянный	8,0/0,5 8,5/0	6,25	7,15	8,4	209,0
БПДЛ Ш20	УКС 08694		сдвоенные стойки ЖП	постоянный	8,0/1,3	6,5	7,4	8,4	217,8
БПДЛ Ш19	УКС 08695		сдвоенные стойки ЖП	постоянный	8,0/0,5 8,5/0	6,5	7,4	8,4	214,5
АПМ Ш6	УКС 08792		одиночная стойка	переменный	8,0/1,3	6,25	7,15	8,65	185,5
АПМ Ш5	УКС 08793		одиночная стойка	переменный	8,0/0,5 8,5/0	6,25	7,15	8,65	176,4
АПМ Ш2	УКС 08794		одиночная стойка	переменный	8,0/1,3	6,5	7,4	8,65	182,0
АПМ Ш1	УКС 08795		одиночная стойка	переменный	8,0/0,5 8,5/0	6,5	7,4	8,65	177,2
АПМ Ш12	УКС 08796		одиночная стойка ЖП	переменный	8,0/1,3	6,25	7,15	8,4	183,2
АПМ Ш11	УКС 08797		одиночная стойка ЖП	переменный	8,0/0,5 8,5/0	6,25	7,15	8,4	170,9
АПМ Ш8	УКС 08798		одиночная стойка ЖП	переменный	8,0/1,3	6,5	7,4	8,4	179,7
АПМ Ш7	УКС 08799		одиночная стойка ЖП	переменный	8,0/0,5 8,5/0	6,5	7,4	8,4	176,4
АПГ Ш6	УКС 08800		одиночная стойка	переменный	8,0/1,3	6,25	7,15	8,65	187,2
АПГ Ш5	УКС 08801		одиночная стойка	переменный	8,0/0,5 8,5/0	6,25	7,15	8,65	178,1
АПГ Ш2	УКС 08802		одиночная стойка	переменный	8,0/1,3	6,5	7,4	8,65	183,7
АПГ Ш1	УКС 08803		одиночная стойка	переменный	8,0/0,5 8,5/0	6,5	7,4	8,65	178,9
АПГ Ш12	УКС 08804		одиночная стойка ЖП	переменный	8,0/1,3	6,25	7,15	8,4	184,9
АПГ Ш11	УКС 08805		одиночная стойка ЖП	переменный	8,0/0,5 8,5/0	6,25	7,15	8,4	172,6
АПГ Ш8	УКС 08806		одиночная стойка ЖП	переменный	8,0/1,3	6,5	7,4	8,4	181,4
АПГ Ш7	УКС 08807		одиночная стойка ЖП	переменный	8,0/0,5 8,5/0	6,5	7,4	8,4	178,1
АПТ Ш6	УКС 08808		одиночная стойка	переменный	8,0/1,3	6,25	7,15	8,65	195,7
АПТ Ш5	УКС 08809		одиночная стойка	переменный	8,0/0,5 8,5/0	6,25	7,15	8,65	186,6
АПТ Ш2	УКС 08810		одиночная стойка	переменный	8,0/1,3	6,5	7,4	8,65	192,2
АПТ Ш1	УКС 08811		одиночная стойка	переменный	8,0/0,5 8,5/0	6,5	7,4	8,65	187,4
АПТ Ш12	УКС 08812		одиночная стойка ЖП	переменный	8,0/1,3	6,25	7,15	8,4	193,4
АПТ Ш11	УКС 08813		одиночная стойка ЖП	переменный	8,0/0,5 8,5/0	6,25	7,15	8,4	181,1
АПТ Ш8	УКС 08814		одиночная стойка ЖП	переменный	8,0/1,3	6,5	7,4	8,4	189,9
АПТ Ш7	УКС 08815		одиночная стойка ЖП	переменный	8,0/0,5 8,5/0	6,5	7,4	8,4	186,6

Тип	Номер чертежа	СКМТР	Область применения	Род тока	Установочные параметры анкера В/Г, м	Высота рабочего КП Но, м	Высота анкерного кронштейна, м		Масса, кг
							Нкп	Ннт	
АПЛ Ш6	УКС 08816		одиночная стойка	переменный	8,0/1,3	6,25	7,15	8,65	198,5
АПЛ Ш5	УКС 08817		одиночная стойка	переменный	8,0/0,5 8,5/0	6,25	7,15	8,65	189,4
АПЛ Ш2	УКС 08818		одиночная стойка	переменный	8,0/1,3	6,5	7,4	8,65	195,0
АПЛ Ш1	УКС 08819		одиночная стойка	переменный	8,0/0,5 8,5/0	6,5	7,4	8,65	190,2
АПЛ Ш12	УКС 08820		одиночная стойка ЖП	переменный	8,0/1,3	6,25	7,15	8,4	196,2
АПЛ Ш11	УКС 08821		одиночная стойка ЖП	переменный	8,0/0,5 8,5/0	6,25	7,15	8,4	183,9
АПЛ Ш8	УКС 08822		одиночная стойка ЖП	переменный	8,0/1,3	6,5	7,4	8,4	192,7
АПЛ Ш7	УКС 08823		одиночная стойка ЖП	переменный	8,0/0,5 8,5/0	6,5	7,4	8,4	189,4
АПДМ Ш24	УКС 08824		сдвоенные стойки ЖП	переменный	8,0/1,3	6,25	7,15	8,4	210,2
АПДМ Ш23	УКС 08825		сдвоенные стойки ЖП	переменный	8,0/0,5 8,5/0	6,25	7,15	8,4	197,9
АПДМ Ш20	УКС 08826		сдвоенные стойки ЖП	переменный	8,0/1,3	6,5	7,4	8,4	206,7
АПДМ Ш19	УКС 08827		сдвоенные стойки ЖП	переменный	8,0/0,5 8,5/0	6,5	7,4	8,4	203,4
АПДГ Ш24	УКС 08828		сдвоенные стойки ЖП	переменный	8,0/1,3	6,25	7,15	8,4	211,9
АПДГ Ш23	УКС 08829		сдвоенные стойки ЖП	переменный	8,0/0,5 8,5/0	6,25	7,15	8,4	199,6
АПДГ Ш20	УКС 08830		сдвоенные стойки ЖП	переменный	8,0/1,3	6,5	7,4	8,4	208,4
АПДГ Ш19	УКС 08831		сдвоенные стойки ЖП	переменный	8,0/0,5 8,5/0	6,5	7,4	8,4	205,1
АПДТ Ш24	УКС 08832		сдвоенные стойки ЖП	переменный	8,0/1,3	6,25	7,15	8,4	220,4
АПДТ Ш23	УКС 08833		сдвоенные стойки ЖП	переменный	8,0/0,5 8,5/0	6,25	7,15	8,4	208,1
АПДТ Ш20	УКС 08834		сдвоенные стойки ЖП	переменный	8,0/1,3	6,5	7,4	8,4	216,9
АПДТ Ш19	УКС 08835		сдвоенные стойки ЖП	переменный	8,0/0,5 8,5/0	6,5	7,4	8,4	213,6
АПДЛ Ш24	УКС 08836		сдвоенные стойки ЖП	переменный	8,0/1,3	6,25	7,15	8,4	223,2
АПДЛ Ш23	УКС 08837		сдвоенные стойки ЖП	переменный	8,0/0,5 8,5/0	6,25	7,15	8,4	210,9
АПДЛ Ш20	УКС 08838		сдвоенные стойки ЖП	переменный	8,0/1,3	6,5	7,4	8,4	219,7
АПДЛ Ш19	УКС 08839		сдвоенные стойки ЖП	переменный	8,0/0,5 8,5/0	6,5	7,4	8,4	216,4

Материал: Ст3сп.

Оттяжка анкерная жесткой анкеровки КС-160 для металлических опор

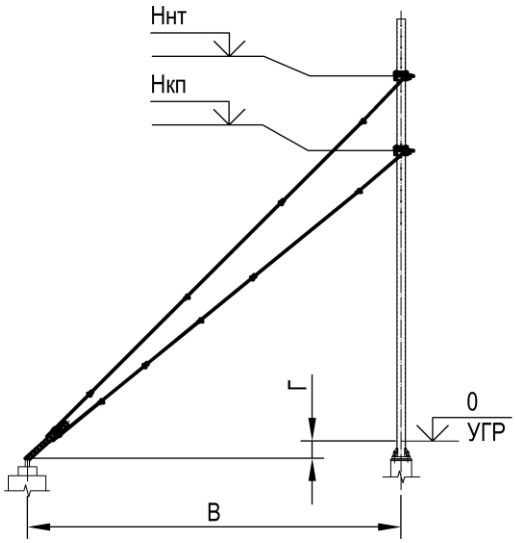

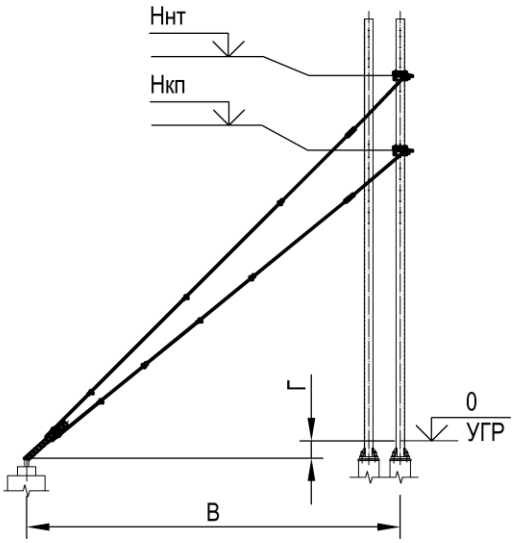

Тип	Номер чертежа	СКМТР	Область применения	Род тока	Установочные параметры анкера В/Г, м	Высота рабочего КП Но, м	Высота анкерного кронштейна, м		Масса, кг
							Нкп	Ннт	
БЖМ Ш6	УКС 08696		одиночная стойка	постоянный	8,0/1,3	6,25	7,15	8,65	184,2
БЖМ Ш5	УКС 08697		одиночная стойка	постоянный	8,0/0,5 8,5/0	6,25	7,15	8,65	175,1
БЖМ Ш2	УКС 08698		одиночная стойка	постоянный	8,0/1,3	6,5	7,4	8,65	180,7
БЖМ Ш1	УКС 08699		одиночная стойка	постоянный	8,0/0,5 8,5/0	6,5	7,4	8,65	175,9
БЖМ Ш12	УКС 08700		одиночная стойка ЖП	постоянный	8,0/1,3	6,25	7,15	8,4	181,9
БЖМ Ш11	УКС 08701		одиночная стойка ЖП	постоянный	8,0/0,5 8,5/0	6,25	7,15	8,4	169,6
БЖМ Ш8	УКС 08702		одиночная стойка ЖП	постоянный	8,0/1,3	6,5	7,4	8,4	178,4
БЖМ Ш7	УКС 08703		одиночная стойка ЖП	постоянный	8,0/0,5 8,5/0	6,5	7,4	8,4	175,1
БЖГ Ш6	УКС 08704		одиночная стойка	постоянный	8,0/1,3	6,25	7,15	8,65	185,8
БЖГ Ш5	УКС 08705		одиночная стойка	постоянный	8,0/0,5 8,5/0	6,25	7,15	8,65	176,7
БЖГ Ш2	УКС 08706		одиночная стойка	постоянный	8,0/1,3	6,5	7,4	8,65	182,3
БЖГ Ш1	УКС 08707		одиночная стойка	постоянный	8,0/0,5 8,5/0	6,5	7,4	8,65	177,5
БЖГ Ш12	УКС 08708		одиночная стойка ЖП	постоянный	8,0/1,3	6,25	7,15	8,4	183,5
БЖГ Ш11	УКС 08709		одиночная стойка ЖП	постоянный	8,0/0,5 8,5/0	6,25	7,15	8,4	171,2
БЖГ Ш8	УКС 08710		одиночная стойка ЖП	постоянный	8,0/1,3	6,5	7,4	8,4	180,0

Тип	Номер чертежа	СКМТР	Область применения	Род тока	Установочные параметры анкера В/Г, м	Высота рабочего КП Но, м	Высота анкерного кронштейна, м		Масса, кг
							Нкп	Ннт	
БЖГ Ш7	УКС 08711		одиночная стойка ЖП	постоянный	8,0/0,5 8,5/0	6,5	7,4	8,4	176,7
БЖТ Ш6	УКС 08712		одиночная стойка	постоянный	8,0/1,3	6,25	7,15	8,65	193,0
БЖТ Ш5	УКС 08713		одиночная стойка	постоянный	8,0/0,5 8,5/0	6,25	7,15	8,65	183,9
БЖТ Ш2	УКС 08714		одиночная стойка	постоянный	8,0/1,3	6,5	7,4	8,65	189,5
БЖТ Ш1	УКС 08715		одиночная стойка	постоянный	8,0/0,5 8,5/0	6,5	7,4	8,65	184,7
БЖТ Ш12	УКС 08716		одиночная стойка ЖП	постоянный	8,0/1,3	6,25	7,15	8,4	190,7
БЖТ Ш11	УКС 08717		одиночная стойка ЖП	постоянный	8,0/0,5 8,5/0	6,25	7,15	8,4	178,4
БЖТ Ш8	УКС 08718		одиночная стойка ЖП	постоянный	8,0/1,3	6,5	7,4	8,4	187,2
БЖТ Ш7	УКС 08719		одиночная стойка ЖП	постоянный	8,0/0,5 8,5/0	6,5	7,4	8,4	183,9
БЖЛ Ш6	УКС 08720		одиночная стойка	постоянный	8,0/1,3	6,25	7,15	8,65	195,8
БЖЛ Ш5	УКС 08721		одиночная стойка	постоянный	8,0/0,5 8,5/0	6,25	7,15	8,65	186,7
БЖЛ Ш2	УКС 08722		одиночная стойка	постоянный	8,0/1,3	6,5	7,4	8,65	192,3
БЖЛ Ш1	УКС 08723		одиночная стойка	постоянный	8,0/0,5 8,5/0	6,5	7,4	8,65	187,5
БЖЛ Ш12	УКС 08724		одиночная стойка ЖП	постоянный	8,0/1,3	6,25	7,15	8,4	193,5
БЖЛ Ш11	УКС 08725		одиночная стойка ЖП	постоянный	8,0/0,5 8,5/0	6,25	7,15	8,4	181,2
БЖЛ Ш8	УКС 08726		одиночная стойка ЖП	постоянный	8,0/1,3	6,5	7,4	8,4	190,0
БЖЛ Ш7	УКС 08727		одиночная стойка ЖП	постоянный	8,0/0,5 8,5/0	6,5	7,4	8,4	186,7
БЖДМ Ш24	УКС 08728		сдвоенные стойки ЖП	постоянный	8,0/1,3	6,25	7,15	8,4	208,9
БЖДМ Ш23	УКС 08729		сдвоенные стойки ЖП	постоянный	8,0/0,5 8,5/0	6,25	7,15	8,4	196,6
БЖДМ Ш20	УКС 08730		сдвоенные стойки ЖП	постоянный	8,0/1,3	6,5	7,4	8,4	205,4
БЖДМ Ш19	УКС 08731		сдвоенные стойки ЖП	постоянный	8,0/0,5 8,5/0	6,5	7,4	8,4	202,1
БЖДГ Ш24	УКС 08732		сдвоенные стойки ЖП	постоянный	8,0/1,3	6,25	7,15	8,4	210,5
БЖДГ Ш23	УКС 08733		сдвоенные стойки ЖП	постоянный	8,0/0,5 8,5/0	6,25	7,15	8,4	198,2
БЖДГ Ш20	УКС 08734		сдвоенные стойки ЖП	постоянный	8,0/1,3	6,5	7,4	8,4	207,0
БЖДГ Ш19	УКС 08735		сдвоенные стойки ЖП	постоянный	8,0/0,5 8,5/0	6,5	7,4	8,4	203,7
БЖДТ Ш24	УКС 08736		сдвоенные стойки ЖП	постоянный	8,0/1,3	6,25	7,15	8,4	217,7

Тип	Номер чертежа	СКМТР	Область применения	Род тока	Установочные параметры анкера В/Г, м	Высота рабочего КП Но, м	Высота анкерного кронштейна, м		Масса, кг
							Нкп	Ннт	
БЖДТ Ш23	УКС 08737		сдвоенные стойки ЖП	постоянный	8,0/0,5 8,5/0	6,25	7,15	8,4	205,4
БЖДТ Ш20	УКС 08738		сдвоенные стойки ЖП	постоянный	8,0/1,3	6,5	7,4	8,4	214,2
БЖДТ Ш19	УКС 08739		сдвоенные стойки ЖП	постоянный	8,0/0,5 8,5/0	6,5	7,4	8,4	210,9
БЖДЛ Ш24	УКС 08740		сдвоенные стойки ЖП	постоянный	8,0/1,3	6,25	7,15	8,4	220,5
БЖДЛ Ш23	УКС 08741		сдвоенные стойки ЖП	постоянный	8,0/0,5 8,5/0	6,25	7,15	8,4	208,2
БЖДЛ Ш20	УКС 08742		сдвоенные стойки ЖП	постоянный	8,0/1,3	6,5	7,4	8,4	217,0
БЖДЛ Ш19	УКС 08743		сдвоенные стойки ЖП	постоянный	8,0/0,5 8,5/0	6,5	7,4	8,4	213,7
АЖМ Ш6	УКС 08840		одиночная стойка	переменный	8,0/1,3	6,25	7,15	8,65	184,4
АЖМ Ш5	УКС 08841		одиночная стойка	переменный	8,0/0,5 8,5/0	6,25	7,15	8,65	175,3
АЖМ Ш2	УКС 08842		одиночная стойка	переменный	8,0/1,3	6,5	7,4	8,65	180,9
АЖМ Ш1	УКС 08843		одиночная стойка	переменный	8,0/0,5 8,5/0	6,5	7,4	8,65	176,1
АЖМ Ш12	УКС 08844		одиночная стойка ЖП	переменный	8,0/1,3	6,25	7,15	8,4	182,1
АЖМ Ш11	УКС 08845	3185339476	одиночная стойка ЖП	переменный	8,0/0,5 8,5/0	6,25	7,15	8,4	169,8
АЖМ Ш8	УКС 08846		одиночная стойка ЖП	переменный	8,0/1,3	6,5	7,4	8,4	178,6
АЖМ Ш7	УКС 08847		одиночная стойка ЖП	переменный	8,0/0,5 8,5/0	6,5	7,4	8,4	175,3
АЖГ Ш6	УКС 08848		одиночная стойка	переменный	8,0/1,3	6,25	7,15	8,65	186,0
АЖГ Ш5	УКС 08849	5264300545	одиночная стойка	переменный	8,0/0,5 8,5/0	6,25	7,15	8,65	176,9
АЖГ Ш2	УКС 08850		одиночная стойка	переменный	8,0/1,3	6,5	7,4	8,65	182,5
АЖГ Ш1	УКС 08851		одиночная стойка	переменный	8,0/0,5 8,5/0	6,5	7,4	8,65	177,7
АЖГ Ш12	УКС 08852		одиночная стойка ЖП	переменный	8,0/1,3	6,25	7,15	8,4	183,7
АЖГ Ш11	УКС 08853		одиночная стойка ЖП	переменный	8,0/0,5 8,5/0	6,25	7,15	8,4	171,4
АЖГ Ш8	УКС 08854		одиночная стойка ЖП	переменный	8,0/1,3	6,5	7,4	8,4	180,2
АЖГ Ш7	УКС 08855		одиночная стойка ЖП	переменный	8,0/0,5 8,5/0	6,5	7,4	8,4	176,9
АЖТ Ш6	УКС 08856		одиночная стойка	переменный	8,0/1,3	6,25	7,15	8,65	194,8
АЖТ Ш5	УКС 08857		одиночная стойка	переменный	8,0/0,5 8,5/0	6,25	7,15	8,65	185,7
АЖТ Ш2	УКС 08858		одиночная стойка	переменный	8,0/1,3	6,5	7,4	8,65	191,3

Тип	Номер чертежа	СКМТР	Область применения	Род тока	Установочные параметры анкера В/Г, м	Высота рабочего КП Но, м	Высота анкерного кронштейна, м		Масса, кг
							Нкп	Ннт	
АЖТ Ш1	УКС 08859		одиночная стойка	переменный	8,0/0,5 8,5/0	6,5	7,4	8,65	186,5
АЖТ Ш12	УКС 08860		одиночная стойка ЖП	переменный	8,0/1,3	6,25	7,15	8,4	192,5
АЖТ Ш11	УКС 08861		одиночная стойка ЖП	переменный	8,0/0,5 8,5/0	6,25	7,15	8,4	180,2
АЖТ Ш8	УКС 08862		одиночная стойка ЖП	переменный	8,0/1,3	6,5	7,4	8,4	189,0
АЖТ Ш7	УКС 08863		одиночная стойка ЖП	переменный	8,0/0,5 8,5/0	6,5	7,4	8,4	185,7
АЖЛ Ш6	УКС 08864		одиночная стойка	переменный	8,0/1,3	6,25	7,15	8,65	197,6
АЖЛ Ш5	УКС 08865		одиночная стойка	переменный	8,0/0,5 8,5/0	6,25	7,15	8,65	188,5
АЖЛ Ш2	УКС 08866		одиночная стойка	переменный	8,0/1,3	6,5	7,4	8,65	194,1
АЖЛ Ш1	УКС 08867		одиночная стойка	переменный	8,0/0,5 8,5/0	6,5	7,4	8,65	189,3
АЖЛ Ш12	УКС 08868		одиночная стойка ЖП	переменный	8,0/1,3	6,25	7,15	8,4	195,3
АЖЛ Ш11	УКС 08869		одиночная стойка ЖП	переменный	8,0/0,5 8,5/0	6,25	7,15	8,4	183,0
АЖЛ Ш8	УКС 08870		одиночная стойка ЖП	переменный	8,0/1,3	6,5	7,4	8,4	191,8
АЖЛ Ш7	УКС 08871		одиночная стойка ЖП	переменный	8,0/0,5 8,5/0	6,5	7,4	8,4	188,5
АЖДМ Ш24	УКС 08872		сдвоенные стойки ЖП	переменный	8,0/1,3	6,25	7,15	8,4	209,1
АЖДМ Ш23	УКС 08873		сдвоенные стойки ЖП	переменный	8,0/0,5 8,5/0	6,25	7,15	8,4	196,8
АЖДМ Ш20	УКС 08874		сдвоенные стойки ЖП	переменный	8,0/1,3	6,5	7,4	8,4	205,6
АЖДМ Ш19	УКС 08875		сдвоенные стойки ЖП	переменный	8,0/0,5 8,5/0	6,5	7,4	8,4	202,3
АЖДГ Ш24	УКС 08876		сдвоенные стойки ЖП	переменный	8,0/1,3	6,25	7,15	8,4	210,7
АЖДГ Ш23	УКС 08877		сдвоенные стойки ЖП	переменный	8,0/0,5 8,5/0	6,25	7,15	8,4	198,4
АЖДГ Ш20	УКС 08878		сдвоенные стойки ЖП	переменный	8,0/1,3	6,5	7,4	8,4	207,2
АЖДГ Ш19	УКС 08879		сдвоенные стойки ЖП	переменный	8,0/0,5 8,5/0	6,5	7,4	8,4	203,9
АЖДТ Ш24	УКС 08880		сдвоенные стойки ЖП	переменный	8,0/1,3	6,25	7,15	8,4	219,5
АЖДТ Ш23	УКС 08881		сдвоенные стойки ЖП	переменный	8,0/0,5 8,5/0	6,25	7,15	8,4	207,2
АЖДТ Ш20	УКС 08882		сдвоенные стойки ЖП	переменный	8,0/1,3	6,5	7,4	8,4	216,0
АЖДТ Ш19	УКС 08883		сдвоенные стойки ЖП	переменный	8,0/0,5 8,5/0	6,5	7,4	8,4	212,7
АЖДЛ Ш24	УКС 08884		сдвоенные стойки ЖП	переменный	8,0/1,3	6,25	7,15	8,4	222,3

Тип	Номер чертежа	СКМТР	Область применения	Род тока	Установочные параметры анкера В/Г, м	Высота рабочего КП Но, м	Высота анкерного кронштейна, м		Масса, кг
							Нкп	Ннт	
АЖДЛ Ш23	УКС 08885		сдвоенные стойки ЖП	переменный	8,0/0,5 8,5/0	6,25	7,15	8,4	210,0
АЖДЛ Ш20	УКС 08886		сдвоенные стойки ЖП	переменный	8,0/1,3	6,5	7,4	8,4	218,8
АЖДЛ Ш19	УКС 08887		сдвоенные стойки ЖП	переменный	8,0/0,5 8,5/0	6,5	7,4	8,4	215,5

Материал: Ст3сп.

Оттяжка анкерная средней анкеровки КС-160 для металлических опор

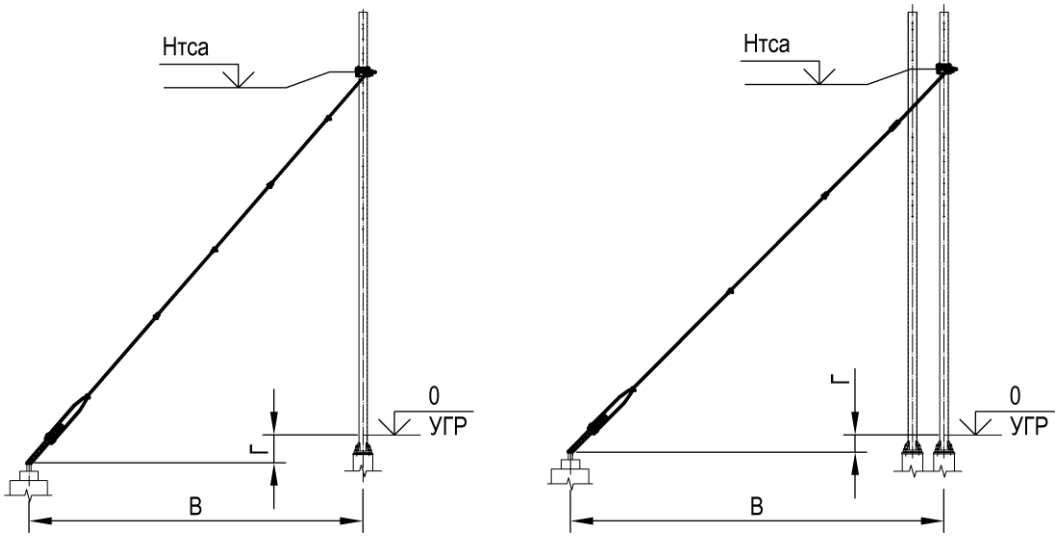

Тип	Номер чертежа	Область применения	Род тока	Установочные параметры анкера В/Г, м	Масса, кг
БСМ Ш14	УКС 08888	одиночная стойка	постоянный	8,0/1,3	105,2
БСМ Ш13	УКС 08889	одиночная стойка	постоянный	8,0/0,5 8,5/0	104,2
БСГ Ш14	УКС 08890	одиночная стойка	постоянный	8,0/1,3	106,0
БСГ Ш13	УКС 08891	одиночная стойка	постоянный	8,0/0,5 8,5/0	105,0
БСТ Ш14	УКС 08892	одиночная стойка	постоянный	8,0/1,3	109,6
БСТ Ш13	УКС 08893	одиночная стойка	постоянный	8,0/0,5 8,5/0	108,6
БСЛ Ш14	УКС 08894	одиночная стойка	постоянный	8,0/1,3	111,0
БСЛ Ш13	УКС 08895	одиночная стойка	постоянный	8,0/0,5 8,5/0	110,0
БСДМ Ш14	УКС 08896	сдвоенные стойки ЖП	постоянный	8,0/1,3	118,7
БСДМ Ш13	УКС 08897	сдвоенные стойки ЖП	постоянный	8,0/0,5 8,5/0	117,7
БСДГ Ш14	УКС 08898	сдвоенные стойки ЖП	постоянный	8,0/1,3	119,5
БСДГ Ш13	УКС 08899	сдвоенные стойки ЖП	постоянный	8,0/0,5 8,5/0	118,5
БСДТ Ш14	УКС 08900	сдвоенные стойки ЖП	постоянный	8,0/1,3	123,1
БСДТ Ш13	УКС 08901	сдвоенные стойки ЖП	постоянный	8,0/0,5 8,5/0	122,1
БСДЛ Ш14	УКС 08902	сдвоенные стойки ЖП	постоянный	8,0/1,3	124,5
БСДЛ Ш13	УКС 08903	сдвоенные стойки ЖП	постоянный	8,0/0,5 8,5/0	123,5
АСМ Ш14	УКС 08920	одиночная стойка	переменный	8,0/1,3	105,4

Тип	Номер чертежа	Область применения	Род тока	Установочные параметры анкера В/Г, м	Масса, кг
АСМ Ш13	УКС 08921	одиночная стойка	переменный	8,0/0,5 8,5/0	104,4
АСГ Ш14	УКС 08922	одиночная стойка	переменный	8,0/1,3	106,2
АСГ Ш13	УКС 08923	одиночная стойка	переменный	8,0/0,5 8,5/0	105,2
АСТ Ш14	УКС 08924	одиночная стойка	переменный	8,0/1,3	109,8
АСТ Ш13	УКС 08925	одиночная стойка	переменный	8,0/0,5 8,5/0	108,8
АСЛ Ш14	УКС 08926	одиночная стойка	переменный	8,0/1,3	111,2
АСЛ Ш13	УКС 08927	одиночная стойка	переменный	8,0/0,5 8,5/0	110,2
АСДМ Ш14	УКС 08928	сдвоенные стойки ЖП	переменный	8,0/1,3	118,9
АСДМ Ш13	УКС 08929	сдвоенные стойки ЖП	переменный	8,0/0,5 8,5/0	117,9
АСДГ Ш14	УКС 08930	сдвоенные стойки ЖП	переменный	8,0/1,3	119,7
АСДГ Ш13	УКС 08931	сдвоенные стойки ЖП	переменный	8,0/0,5 8,5/0	118,7
АСДТ Ш14	УКС 08932	сдвоенные стойки ЖП	переменный	8,0/1,3	123,3
АСДТ Ш13	УКС 08933	сдвоенные стойки ЖП	переменный	8,0/0,5 8,5/0	122,3
АСДЛ Ш14	УКС 08934	сдвоенные стойки ЖП	переменный	8,0/1,3	124,7
АСДЛ Ш13	УКС 08935	сдвоенные стойки ЖП	переменный	8,0/0,5 8,5/0	123,7

Материал: Ст3сп.

Оттяжка анкерная компенсированной анкеровки КС-200(250) для металлических опор

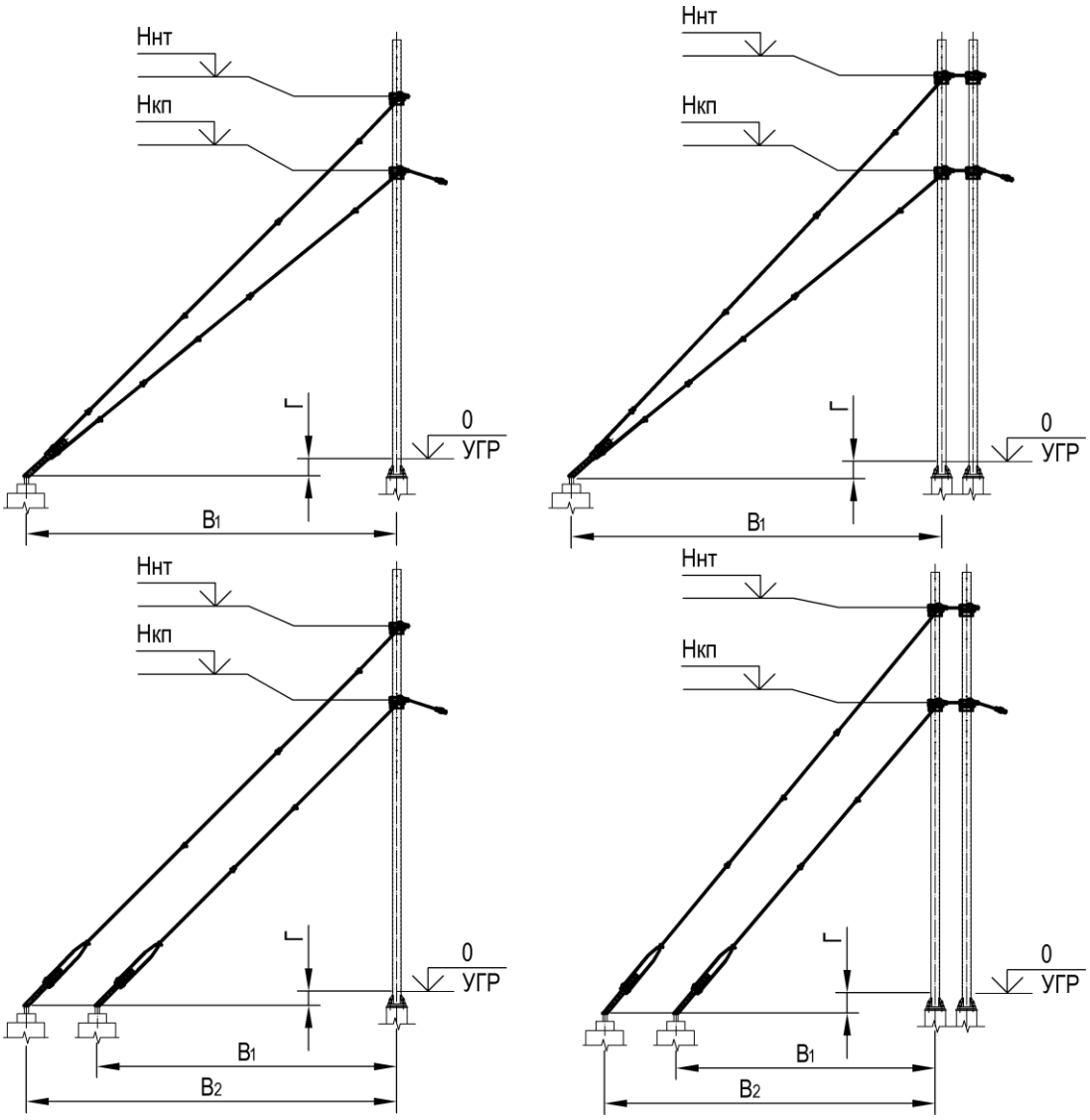

Тип	Номер чертежа	СКМТР	Область применения	Род тока	Установочные параметры анкера B1(B2)/Г, м	Высота анкерного кронштейна Ннт, м	Масса, кг
2БКМ-200 Ш27	УКС 08952		одиночная стойка	постоянный	8,0(9,7)/1,3	8,65	255,5
2БКМ-200 Ш28	УКС 08953		одиночная стойка	постоянный	8,0(9,7)/0,5 8,5(10,2)/0	8,65	248,7
2БКГ-200 Ш27	УКС 08954		одиночная стойка	постоянный	8,0(9,7)/1,3	8,65	257,9
2БКГ-200 Ш28	УКС 08955		одиночная стойка	постоянный	8,0(9,7)/0,5 8,5(10,2)/0	8,65	251,1
2БКТ-200 Ш27	УКС 08956		одиночная стойка	постоянный	8,0(9,7)/1,3	8,65	264,7
2БКТ-200 Ш28	УКС 08957		одиночная стойка	постоянный	8,0(9,7)/0,5 8,5(10,2)/0	8,65	257,9

Тип	Номер чертежа	СКМТР	Область применения	Род тока	Установочные параметры анкера В1(В2)/Г, м	Высота анкерного кронштейна Ннт, м	Масса, кг
2БКЛ-200 Ш27	УКС 08958		одиночная стойка	постоянный	8,0(9,7)/1,3	8,65	267,7
2БКЛ-200 Ш28	УКС 08959		одиночная стойка	постоянный	8,0(9,7)/0,5 8,5(10,2)/0	8,65	260,9
БКМ-200 Ш29	УКС 08960		одиночная стойка	постоянный	8,0/1,3	8,65	220,0
БКМ-200 Ш30	УКС 08961		одиночная стойка	постоянный	8,0/0,5 8,5/0	8,65	218,7
БКГ-200 Ш29	УКС 08962		одиночная стойка	постоянный	8,0/1,3	8,65	222,4
БКГ-200 Ш30	УКС 08963		одиночная стойка	постоянный	8,0/0,5 8,5/0	8,65	221,1
БКТ-200 Ш29	УКС 08964		одиночная стойка	постоянный	8,0/1,3	8,65	229,2
БКТ-200 Ш30	УКС 08965		одиночная стойка	постоянный	8,0/0,5 8,5/0	8,65	227,9
БКЛ-200 Ш29	УКС 08966		одиночная стойка	постоянный	8,0/1,3	8,65	232,2
БКЛ-200 Ш30	УКС 08967		одиночная стойка	постоянный	8,0/0,5 8,5/0	8,65	230,9
2БКМ-200 Ш31	УКС 08968		одиночная стойка ЖП	постоянный	8,0(9,7)/1,3	9,1	252,1
2БКМ-200 Ш32	УКС 08969		одиночная стойка ЖП	постоянный	8,0(9,7)/0,5 8,5(10,2)/0	9,1	254,0
2БКГ-200 Ш31	УКС 08970		одиночная стойка ЖП	постоянный	8,0(9,7)/1,3	9,1	254,5
2БКГ-200 Ш32	УКС 08971		одиночная стойка ЖП	постоянный	8,0(9,7)/0,5 8,5(10,2)/0	9,1	256,4
2БКТ-200 Ш31	УКС 08972		одиночная стойка ЖП	постоянный	8,0(9,7)/1,3	9,1	261,3
2БКТ-200 Ш32	УКС 08973		одиночная стойка ЖП	постоянный	8,0(9,7)/0,5 8,5(10,2)/0	9,1	263,2
2БКЛ-200 Ш31	УКС 08974		одиночная стойка ЖП	постоянный	8,0(9,7)/1,3	9,1	264,3
2БКЛ-200 Ш32	УКС 08975		одиночная стойка ЖП	постоянный	8,0(9,7)/0,5 8,5(10,2)/0	9,1	266,2
БКМ-200 Ш33	УКС 08976		одиночная стойка ЖП	постоянный	8,0/1,3	9,1	223,1
БКМ-200 Ш34	УКС 08977		одиночная стойка ЖП	постоянный	8,0/0,5 8,5/0	9,1	221,8
БКГ-200 Ш33	УКС 08978		одиночная стойка ЖП	постоянный	8,0/1,3	9,1	225,5
БКГ-200 Ш34	УКС 08979		одиночная стойка ЖП	постоянный	8,0/0,5 8,5/0	9,1	224,2
БКТ-200 Ш33	УКС 08980		одиночная стойка ЖП	постоянный	8,0/1,3	9,1	232,3
БКТ-200 Ш34	УКС 08981		одиночная стойка ЖП	постоянный	8,0/0,5 8,5/0	9,1	231,0
БКЛ-200 Ш33	УКС 08982		одиночная стойка ЖП	постоянный	8,0/1,3	9,1	235,3

Тип	Номер чертежа	СКМТР	Область применения	Род тока	Установочные параметры анкера В1(В2)/Г, м	Высота анкерного кронштейна Ннт, м	Масса, кг
БКЛ-200 Ш34	УКС 08983		одиночная стойка ЖП	постоянный	8,0/0,5 8,5/0	9,1	234,0
2БКДМ-200 Ш31	УКС 08984		сдвоенные стойки ЖП	постоянный	8,0(9,7)/1,3	9,1	366,8
2БКДМ-200 Ш32	УКС 08985		сдвоенные стойки ЖП	постоянный	8,0(9,7)/0,5 8,5(10,2)/0	9,1	368,7
2БКДГ-200 Ш31	УКС 08986		сдвоенные стойки ЖП	постоянный	8,0(9,7)/1,3	9,1	371,6
2БКДГ-200 Ш32	УКС 08987		сдвоенные стойки ЖП	постоянный	8,0(9,7)/0,5 8,5(10,2)/0	9,1	373,5
2БКДТ-200 Ш31	УКС 08988		сдвоенные стойки ЖП	постоянный	8,0(9,7)/1,3	9,1	385,2
2БКДТ-200 Ш32	УКС 08989		сдвоенные стойки ЖП	постоянный	8,0(9,7)/0,5 8,5(10,2)/0	9,1	387,1
2БКДЛ-200 Ш31	УКС 08990		сдвоенные стойки ЖП	постоянный	8,0(9,7)/1,3	9,1	391,2
2БКДЛ-200 Ш32	УКС 08991		сдвоенные стойки ЖП	постоянный	8,0(9,7)/0,5 8,5(10,2)/0	9,1	393,1
БКДМ-200 Ш33	УКС 08992		сдвоенные стойки ЖП	постоянный	8,0/1,3	9,1	337,8
БКДМ-200 Ш34	УКС 08993		сдвоенные стойки ЖП	постоянный	8,0/0,5 8,5/0	9,1	336,5
БКДГ-200 Ш33	УКС 08994		сдвоенные стойки ЖП	постоянный	8,0/1,3	9,1	342,6
БКДГ-200 Ш34	УКС 08995		сдвоенные стойки ЖП	постоянный	8,0/0,5 8,5/0	9,1	341,3
БКДТ-200 Ш33	УКС 08996		сдвоенные стойки ЖП	постоянный	8,0/1,3	9,1	356,2
БКДТ-200 Ш34	УКС 08997		сдвоенные стойки ЖП	постоянный	8,0/0,5 8,5/0	9,1	354,9
БКДЛ-200 Ш33	УКС 08998		сдвоенные стойки ЖП	постоянный	8,0/1,3	9,1	362,2
БКДЛ-200 Ш34	УКС 08999		сдвоенные стойки ЖП	постоянный	8,0/0,5 8,5/0	9,1	360,9
АКМ-200 Ш41	УКС 09048		одиночная стойка	переменный	8,0/1,3	8,5	225,4
АКМ-200 Ш30	УКС 09049		одиночная стойка	переменный	8,0/0,5 8,5/0	8,5	217,1
АКМ-200 Ш33	УКС 09050		одиночная стойка ЖП	переменный	8,0/1,3	9,1	221,5
АКМ-200 Ш34	УКС 09051		одиночная стойка ЖП	переменный	8,0/0,5 8,5/0	9,1	220,2
АКГ-200 Ш41	УКС 09052		одиночная стойка	переменный	8,0/1,3	8,5	227,8
АКГ-200 Ш30	УКС 09053	5264300546	одиночная стойка	переменный	8,0/0,5 8,5/0	8,5	219,5
АКГ-200 Ш33	УКС 09054		одиночная стойка ЖП	переменный	8,0/1,3	9,1	223,9
АКГ-200 Ш34	УКС 09055		одиночная стойка ЖП	переменный	8,0/0,5 8,5/0	9,1	222,6

Тип	Номер чертежа	СКМТР	Область применения	Род тока	Установочные параметры анкера В1(В2)/Г, м	Высота анкерного кронштейна Ннт, м	Масса, кг
АКТ-200 Ш41	УКС 09056		одиночная стойка	переменный	8,0/1,3	8,5	234,6
АКТ-200 Ш30	УКС 09057		одиночная стойка	переменный	8,0/0,5 8,5/0	8,5	226,3
АКТ-200 Ш33	УКС 09058		одиночная стойка ЖП	переменный	8,0/1,3	9,1	230,7
АКТ-200 Ш34	УКС 09059		одиночная стойка ЖП	переменный	8,0/0,5 8,5/0	9,1	229,4
АКЛ-200 Ш41	УКС 09060		одиночная стойка	переменный	8,0/1,3	8,5	237,6
АКЛ-200 Ш30	УКС 09061		одиночная стойка	переменный	8,0/0,5 8,5/0	8,5	229,3
АКЛ-200 Ш33	УКС 09062		одиночная стойка ЖП	переменный	8,0/1,3	9,1	233,7
АКЛ-200 Ш34	УКС 09063		одиночная стойка ЖП	переменный	8,0/0,5 8,5/0	9,1	232,4
АКДМ-200 Ш33	УКС 09064		сдвоенные стойки ЖП	переменный	8,0/1,3	9,1	338,0
АКДМ-200 Ш34	УКС 09065		сдвоенные стойки ЖП	переменный	8,0/0,5 8,5/0	9,1	336,7
АКДГ-200 Ш33	УКС 09066		сдвоенные стойки ЖП	переменный	8,0/1,3	9,1	342,8
АКДГ-200 Ш34	УКС 09067		сдвоенные стойки ЖП	переменный	8,0/0,5 8,5/0	9,1	341,5
АКДТ-200 Ш33	УКС 09068		сдвоенные стойки ЖП	переменный	8,0/1,3	9,1	356,4
АКДТ-200 Ш34	УКС 09069		сдвоенные стойки ЖП	переменный	8,0/0,5 8,5/0	9,1	355,1
АКДЛ-200 Ш33	УКС 09070		сдвоенные стойки ЖП	переменный	8,0/1,3	9,1	362,4
АКДЛ-200 Ш34	УКС 09071		сдвоенные стойки ЖП	переменный	8,0/0,5 8,5/0	9,1	361,1

Материал: Ст3сп.

Оттяжка анкерная жесткой анкеровки КС-200(250) для металлических опор

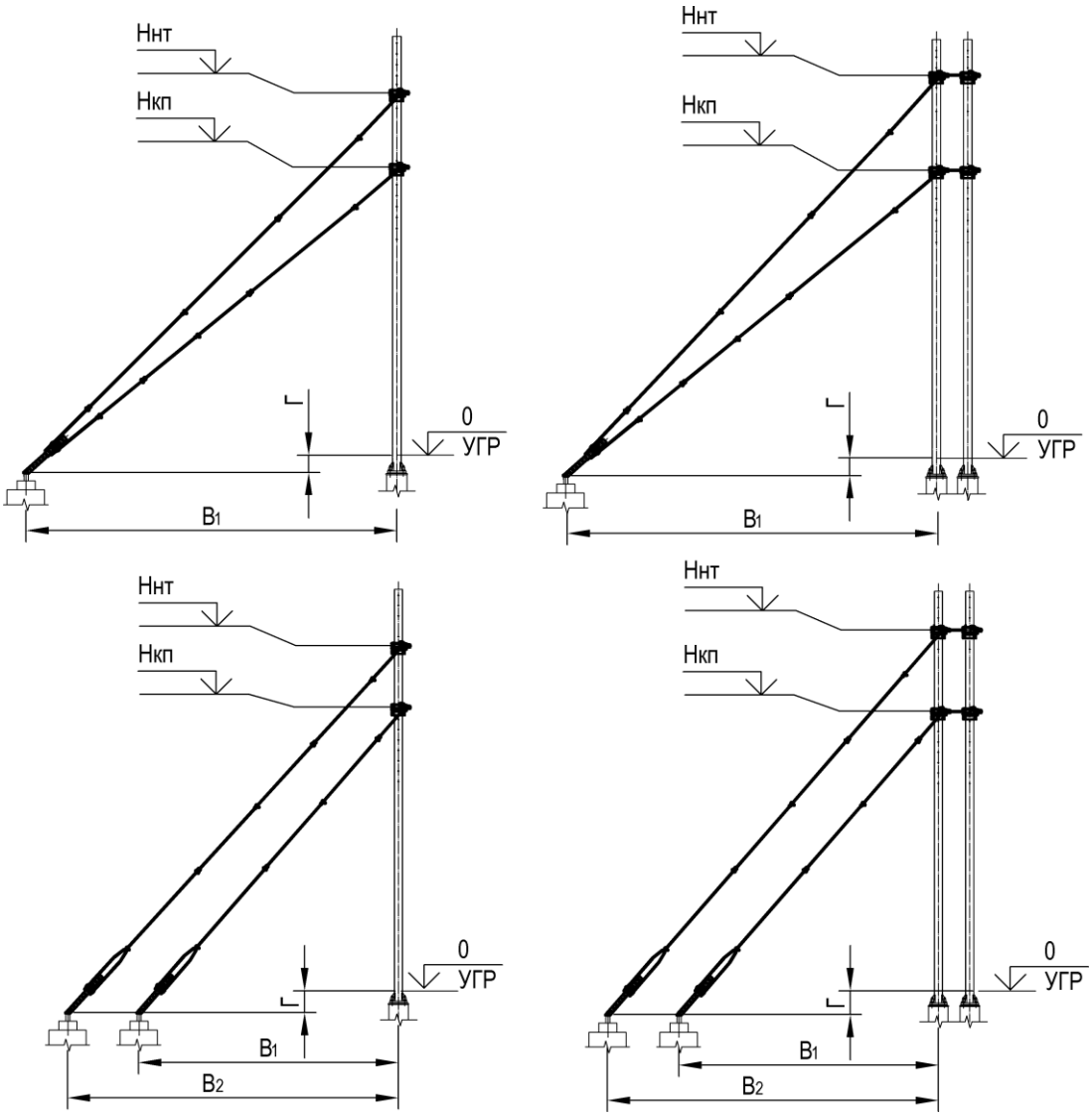

Тип	Номер чертежа	Область применения	Род тока	Установочные параметры анкера B1(B2)/Г, м	Высота анкерного кронштейна Ннт, м	Масса, кг
2БЖМ-200 Ш27	УКС 09000	одиночная стойка	постоянный	8,0(9,7)/1,3	8,65	241,6
2БЖМ-200 Ш35	УКС 09001	одиночная стойка	постоянный	8,0(9,7)/0,5 8,5(10,2)/0	8,65	233,8
2БЖГ-200 Ш27	УКС 09002	одиночная стойка	постоянный	8,0(9,7)/1,3	8,65	244,0
2БЖГ-200 Ш35	УКС 09003	одиночная стойка	постоянный	8,0(9,7)/0,5 8,5(10,2)/0	8,65	236,2
2БЖТ-200 Ш27	УКС 09004	одиночная стойка	постоянный	8,0(9,7)/1,3	8,65	250,8
2БЖТ-200 Ш35	УКС 09005	одиночная стойка	постоянный	8,0(9,7)/0,5 8,5(10,2)/0	8,65	243,0
2БЖЛ-200 Ш27	УКС 09006	одиночная стойка	постоянный	8,0(9,7)/1,3	8,65	253,8

Тип	Номер чертежа	Область применения	Род тока	Установочные параметры анкера В1(В2)/Г, м	Высота анкерного кронштейна Ннт, м	Масса, кг
2БЖЛ-200 Ш35	УКС 09007	одиночная стойка	постоянный	8,0(9,7)/0,5 8,5(10,2)/0	8,65	246,0
БЖМ-200 Ш36	УКС 09008	одиночная стойка	постоянный	8,0/1,3	8,65	209,6
БЖМ-200 Ш37	УКС 09009	одиночная стойка	постоянный	8,0/0,5 8,5/0	8,65	207,1
БЖГ-200 Ш36	УКС 09010	одиночная стойка	постоянный	8,0/1,3	8,65	212,0
БЖГ-200 Ш37	УКС 09011	одиночная стойка	постоянный	8,0/0,5 8,5/0	8,65	209,5
БЖТ-200 Ш36	УКС 09012	одиночная стойка	постоянный	8,0/1,3	8,65	218,8
БЖТ-200 Ш37	УКС 09013	одиночная стойка	постоянный	8,0/0,5 8,5/0	8,65	216,3
БЖЛ-200 Ш36	УКС 09014	одиночная стойка	постоянный	8,0/1,3	8,65	221,8
БЖЛ-200 Ш37	УКС 09015	одиночная стойка	постоянный	8,0/0,5 8,5/0	8,65	219,3
2БЖМ-200 Ш31	УКС 09016	одиночная стойка ЖП	постоянный	8,0(9,7)/1,3	9,1	238,2
2БЖМ-200 Ш38	УКС 09017	одиночная стойка ЖП	постоянный	8,0(9,7)/0,5 8,5(10,2)/0	9,1	239,1
2БЖГ-200 Ш31	УКС 09018	одиночная стойка ЖП	постоянный	8,0(9,7)/1,3	9,1	240,6
2БЖГ-200 Ш38	УКС 09019	одиночная стойка ЖП	постоянный	8,0(9,7)/0,5 8,5(10,2)/0	9,1	241,5
2БЖТ-200 Ш31	УКС 09020	одиночная стойка ЖП	постоянный	8,0(9,7)/1,3	9,1	247,4
2БЖТ-200 Ш38	УКС 09021	одиночная стойка ЖП	постоянный	8,0(9,7)/0,5 8,5(10,2)/0	9,1	248,3
2БЖЛ-200 Ш31	УКС 09022	одиночная стойка ЖП	постоянный	8,0(9,7)/1,3	9,1	250,4
2БЖЛ-200 Ш38	УКС 09023	одиночная стойка ЖП	постоянный	8,0(9,7)/0,5 8,5(10,2)/0	9,1	251,3
БЖМ-200 Ш39	УКС 09024	одиночная стойка ЖП	постоянный	8,0/1,3	9,1	212,6
БЖМ-200 Ш40	УКС 09025	одиночная стойка ЖП	постоянный	8,0/0,5 8,5/0	9,1	210,1
БЖГ-200 Ш39	УКС 09026	одиночная стойка ЖП	постоянный	8,0/1,3	9,1	215,0
БЖГ-200 Ш40	УКС 09027	одиночная стойка ЖП	постоянный	8,0/0,5 8,5/0	9,1	212,5
БЖТ-200 Ш39	УКС 09028	одиночная стойка ЖП	постоянный	8,0/1,3	9,1	221,8
БЖТ-200 Ш40	УКС 09029	одиночная стойка ЖП	постоянный	8,0/0,5 8,5/0	9,1	219,3
БЖЛ-200 Ш39	УКС 09030	одиночная стойка ЖП	постоянный	8,0/1,3	9,1	224,8
БЖЛ-200 Ш40	УКС 09031	одиночная стойка ЖП	постоянный	8,0/0,5 8,5/0	9,1	222,3

Тип	Номер чертежа	Область применения	Род тока	Установочные параметры анкера В1(В2)/Г, м	Высота анкерного кронштейна Ннт, м	Масса, кг
2БЖДМ-200 Ш31	УКС 09032	сдвоенные стойки ЖП	постоянный	8,0(9,7)/1,3	9,1	344,4
2БЖДМ-200 Ш38	УКС 09033	сдвоенные стойки ЖП	постоянный	8,0(9,7)/0,5 8,5(10,2)/0	9,1	345,3
2БЖДГ-200 Ш31	УКС 09034	сдвоенные стойки ЖП	постоянный	8,0(9,7)/1,3	9,1	349,2
2БЖДГ-200 Ш38	УКС 09035	сдвоенные стойки ЖП	постоянный	8,0(9,7)/0,5 8,5(10,2)/0	9,1	350,1
2БЖДТ-200 Ш31	УКС 09036	сдвоенные стойки ЖП	постоянный	8,0(9,7)/1,3	9,1	362,8
2БЖДТ-200 Ш38	УКС 09037	сдвоенные стойки ЖП	постоянный	8,0(9,7)/0,5 8,5(10,2)/0	9,1	363,7
2БЖДЛ-200 Ш31	УКС 09038	сдвоенные стойки ЖП	постоянный	8,0(9,7)/1,3	9,1	368,8
2БЖДЛ-200 Ш38	УКС 09039	сдвоенные стойки ЖП	постоянный	8,0(9,7)/0,5 8,5(10,2)/0	9,1	369,7
БЖДМ-200 Ш39	УКС 09040	сдвоенные стойки ЖП	постоянный	8,0/1,3	9,1	318,8
БЖДМ-200 Ш40	УКС 09041	сдвоенные стойки ЖП	постоянный	8,0/0,5 8,5/0	9,1	316,3
БЖДГ-200 Ш39	УКС 09042	сдвоенные стойки ЖП	постоянный	8,0/1,3	9,1	323,6
БЖДГ-200 Ш40	УКС 09043	сдвоенные стойки ЖП	постоянный	8,0/0,5 8,5/0	9,1	321,1
БЖДТ-200 Ш39	УКС 09044	сдвоенные стойки ЖП	постоянный	8,0/1,3	9,1	337,2
БЖДТ-200 Ш40	УКС 09045	сдвоенные стойки ЖП	постоянный	8,0/0,5 8,5/0	9,1	334,7
БЖДЛ-200 Ш39	УКС 09046	сдвоенные стойки ЖП	постоянный	8,0/1,3	9,1	343,2
БЖДЛ-200 Ш40	УКС 09047	сдвоенные стойки ЖП	постоянный	8,0/0,5 8,5/0	9,1	340,7
АЖМ-200 Ш42	УКС 09072	одиночная стойка	переменный	8,0/1,3	8,5	211,1
АЖМ-200 Ш30	УКС 09073	одиночная стойка	переменный	8,0/0,5 8,5/0	8,5	205,0
АЖМ-200 Ш39	УКС 09074	одиночная стойка ЖП	переменный	8,0/1,3	9,1	212,8
АЖМ-200 Ш40	УКС 09075	одиночная стойка ЖП	переменный	8,0/0,5 8,5/0	9,1	210,3
АЖГ-200 Ш42	УКС 09076	одиночная стойка	переменный	8,0/1,3	8,5	213,5
АЖГ-200 Ш30	УКС 09077	одиночная стойка	переменный	8,0/0,5 8,5/0	8,5	207,4
АЖГ-200 Ш39	УКС 09078	одиночная стойка ЖП	переменный	8,0/1,3	9,1	215,2
АЖГ-200 Ш40	УКС 09079	одиночная стойка ЖП	переменный	8,0/0,5 8,5/0	9,1	212,7
АЖТ-200 Ш42	УКС 09080	одиночная стойка	переменный	8,0/1,3	8,5	220,3

Тип	Номер чертежа	Область применения	Род тока	Установочные параметры анкера В1(В2)/Г, м	Высота анкерного кронштейна Ннт, м	Масса, кг
АЖТ-200 Ш30	УКС 09081	одиночная стойка	переменный	8,0/0,5 8,5/0	8,5	214,2
АЖТ-200 Ш39	УКС 09082	одиночная стойка ЖП	переменный	8,0/1,3	9,1	222,0
АЖТ-200 Ш40	УКС 09083	одиночная стойка ЖП	переменный	8,0/0,5 8,5/0	9,1	219,5
АЖЛ-200 Ш42	УКС 09084	одиночная стойка	переменный	8,0/1,3	8,5	223,3
АЖЛ-200 Ш30	УКС 09085	одиночная стойка	переменный	8,0/0,5 8,5/0	8,5	217,2
АЖЛ-200 Ш39	УКС 09086	одиночная стойка ЖП	переменный	8,0/1,3	9,1	225,0
АЖЛ-200 Ш40	УКС 09087	одиночная стойка ЖП	переменный	8,0/0,5 8,5/0	9,1	222,5
АЖДМ-200 Ш39	УКС 09088	сдвоенные стойки ЖП	переменный	8,0/1,3	9,1	319,0
АЖДМ-200 Ш40	УКС 09089	сдвоенные стойки ЖП	переменный	8,0/0,5 8,5/0	9,1	316,5
АЖДГ-200 Ш39	УКС 09090	сдвоенные стойки ЖП	переменный	8,0/1,3	9,1	323,8
АЖДГ-200 Ш40	УКС 09091	сдвоенные стойки ЖП	переменный	8,0/0,5 8,5/0	9,1	321,3
АЖДТ-200 Ш39	УКС 09092	сдвоенные стойки ЖП	переменный	8,0/1,3	9,1	337,4
АЖДТ-200 Ш40	УКС 09093	сдвоенные стойки ЖП	переменный	8,0/0,5 8,5/0	9,1	334,9
АЖДЛ-200 Ш39	УКС 09094	сдвоенные стойки ЖП	переменный	8,0/1,3	9,1	343,4
АЖДЛ-200 Ш40	УКС 09095	сдвоенные стойки ЖП	переменный	8,0/0,5 8,5/0	9,1	340,9

Материал: Ст3сп.

Оттяжка анкерная разанкеровки проводов различного назначения КС-160 для металлических опор

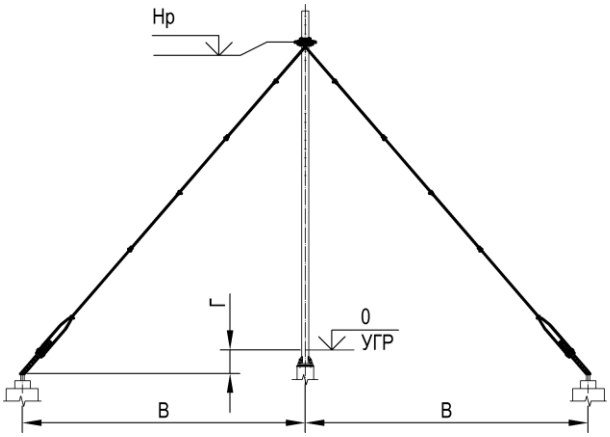

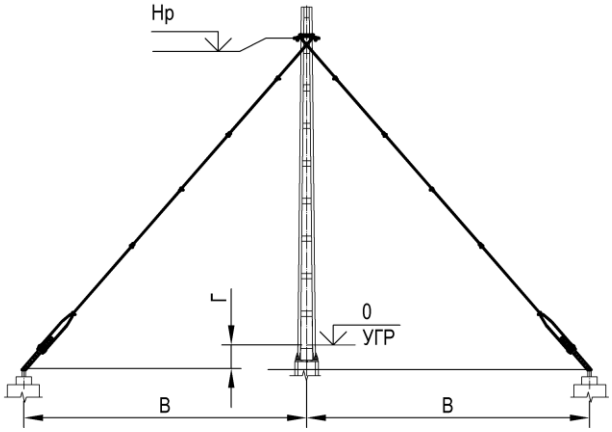

Тип	Номер чертежа	Род тока	Установочные параметры анкера В/Г, м	Высота анкерного кронштейна Нр, м	Масса, кг
2БРМ Ш25	УКС 08904	постоянный	8,0(8,0)/1,3	9,6	200,1
2БРМ Ш26	УКС 08905	постоянный	8,0(8,0)/0,5 8,5(8,5)/0	9,6	196,6
2БРГ Ш25	УКС 08906	постоянный	8,0(8,0)/1,3	9,6	190,9
2БРГ Ш26	УКС 08907	постоянный	8,0(8,0)/0,5 8,5(8,5)/0	9,6	187,4
2БРТ Ш25	УКС 08908	постоянный	8,0(8,0)/1,3	9,6	200,9
2БРТ Ш26	УКС 08909	постоянный	8,0(8,0)/0,5 8,5(8,5)/0	9,6	197,4
2БРЛ Ш25	УКС 08910	постоянный	8,0(8,0)/1,3	9,6	190,9
2БРЛ Ш26	УКС 08911	постоянный	8,0(8,0)/0,5 8,5(8,5)/0	9,6	187,4
2БРУМ Ш25	УКС 08912	постоянный	8,0(8,0)/1,3	9,6	208,5
2БРУМ Ш26	УКС 08913	постоянный	8,0(8,0)/0,5 8,5(8,5)/0	9,6	205,0
2БРУГ Ш25	УКС 08914	постоянный	8,0(8,0)/1,3	9,6	205,4
2БРУГ Ш26	УКС 08915	постоянный	8,0(8,0)/0,5 8,5(8,5)/0	9,6	201,9
2БРУТ Ш25	УКС 08916	постоянный	8,0(8,0)/1,3	9,6	209,6
2БРУТ Ш26	УКС 08917	постоянный	8,0(8,0)/0,5 8,5(8,5)/0	9,6	206,1
2БРУЛ Ш25	УКС 08918	постоянный	8,0(8,0)/1,3	9,6	206,2
2БРУЛ Ш26	УКС 08919	постоянный	8,0(8,0)/0,5 8,5(8,5)/0	9,6	202,7
2АРМ Ш25	УКС 08936	переменный	8,0(8,0)/1,3	9,55	200,5
2АРМ Ш26	УКС 08937	переменный	8,0(8,0)/0,5 8,5(8,5)/0	9,55	197,0
2АРМ Ш51	УКС 08938	переменный	8,0(8,0)/1,3	7,55	184,9
2АРМ Ш52	УКС 08939	переменный	8,0(8,0)/0,5 8,5(8,5)/0	7,55	181,4
2АРГ Ш25	УКС 08940	переменный	8,0(8,0)/1,3	9,55	201,3

Тип	Номер чертежа	Род тока	Установочные параметры анкера В/Г, м	Высота анкерного кронштейна Нр, м	Масса, кг
2АРГ Ш26	УКС 08941	переменный	8,0(8,0)/0,5 8,5(8,5)/0	9,55	197,8
2АРГ Ш51	УКС 08942	переменный	8,0(8,0)/1,3	7,55	185,7
2АРГ Ш52	УКС 08943	переменный	8,0(8,0)/0,5 8,5(8,5)/0	7,55	182,2
2АРТ Ш25	УКС 08944	переменный	8,0(8,0)/1,3	9,55	208,9
2АРТ Ш26	УКС 08945	переменный	8,0(8,0)/0,5 8,5(8,5)/0	9,55	205,4
2АРТ Ш51	УКС 08946	переменный	8,0(8,0)/1,3	7,55	193,3
2АРТ Ш52	УКС 08947	переменный	8,0(8,0)/0,5 8,5(8,5)/0	7,55	189,8
2АРЛ Ш25	УКС 08948	переменный	8,0(8,0)/1,3	9,55	210,0
2АРЛ Ш26	УКС 08949	переменный	8,0(8,0)/0,5 8,5(8,5)/0	9,55	206,5
2АРЛ Ш51	УКС 08950	переменный	8,0(8,0)/1,3	7,55	194,4
2АРЛ Ш52	УКС 08951	переменный	8,0(8,0)/0,5 8,5(8,5)/0	7,55	190,9

Материал: Ст3сп.

Оттяжка анкерная средней анкеровки КС-200(250) для металлических опор

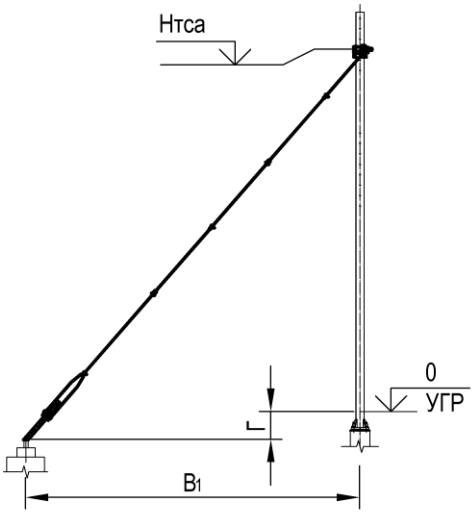

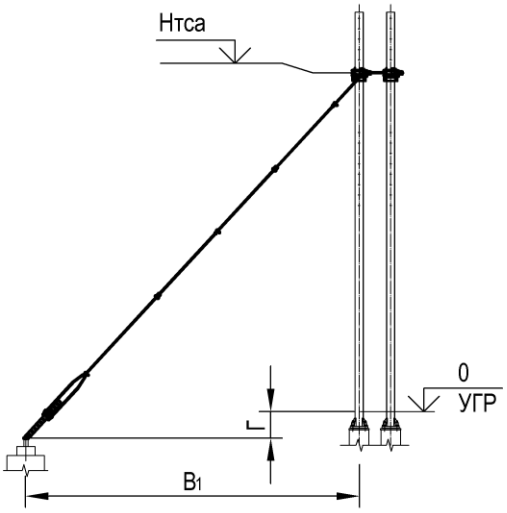

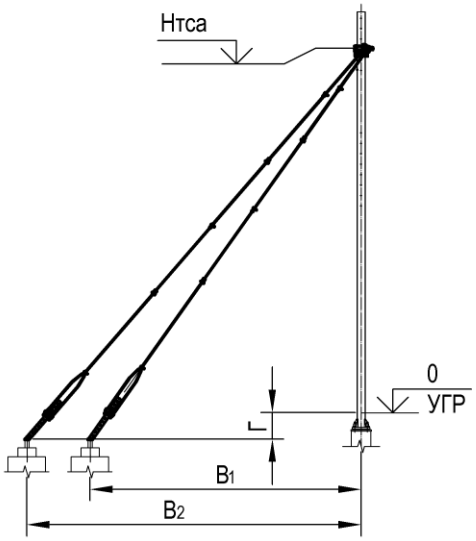

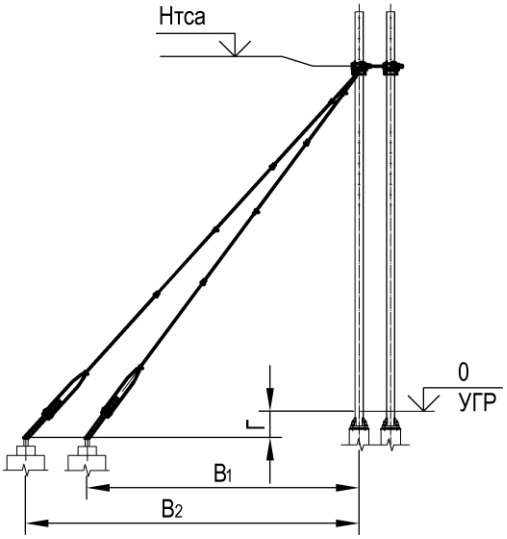

Тип	Номер чертежа	Область применения	Род тока	Установочные параметры анкера В/Г, м	Высота анкерного кронштейна Нтса, м	Масса, кг
2БСМ-200 Ш43	УКС 09096	одиночная стойка	постоянный	8,0(9,7)/1,3	8,1	201,3
2БСМ-200 Ш44	УКС 09097	одиночная стойка	постоянный	8,0(9,7)/0,5 8,5(10,2)/0	8,1	198,8
2БСГ-200 Ш43	УКС 09098	одиночная стойка	постоянный	8,0(9,7)/1,3	8,1	202,1
2БСГ-200 Ш44	УКС 09099	одиночная стойка	постоянный	8,0(9,7)/0,5 8,5(10,2)/0	8,1	199,6
2БСТ-200 Ш43	УКС 09100	одиночная стойка	постоянный	8,0(9,7)/1,3	8,1	206,8
2БСТ-200 Ш44	УКС 09101	одиночная стойка	постоянный	8,0(9,7)/0,5 8,5(10,2)/0	8,1	204,3
2БСЛ-200 Ш43	УКС 09102	одиночная стойка	постоянный	8,0(9,7)/1,3	8,1	207,9

Тип	Номер чертежа	Область применения	Род тока	Установочные параметры анкера В/Г, м	Высота анкерного кронштейна Нтса, м	Масса, кг
2БСЛ-200 Ш44	УКС 09103	одиночная стойка	постоянный	8,0(9,7)/0,5 8,5(10,2)/0	8,1	205,4
БСМ-200 Ш14	УКС 09104	одиночная стойка	постоянный	8,0/1,3	8,1	119,7
БСМ-200 Ш13	УКС 09105	одиночная стойка	постоянный	8,0/0,5 8,5/0	8,1	118,7
БСГ-200 Ш14	УКС 09106	одиночная стойка	постоянный	8,0/1,3	8,1	120,9
БСГ-200 Ш13	УКС 09107	одиночная стойка	постоянный	8,0/0,5 8,5/0	8,1	119,9
БСТ-200 Ш14	УКС 09108	одиночная стойка	постоянный	8,0/1,3	8,1	124,3
БСТ-200 Ш13	УКС 09109	одиночная стойка	постоянный	8,0/0,5 8,5/0	8,1	123,3
БСЛ-200 Ш14	УКС 09110	одиночная стойка	постоянный	8,0/1,3	8,1	125,8
БСЛ-200 Ш13	УКС 09111	одиночная стойка	постоянный	8,0/0,5 8,5/0	8,1	124,8
2БСМ-200 Ш45	УКС 09112	одиночная стойка ЖП	постоянный	8,0(9,7)/1,3	7,5	198,8
2БСМ-200 Ш46	УКС 09113	одиночная стойка ЖП	постоянный	8,0(9,7)/0,5 8,5(10,2)/0	7,5	191,7
2БСГ-200 Ш45	УКС 09114	одиночная стойка ЖП	постоянный	8,0(9,7)/1,3	7,5	199,6
2БСГ-200 Ш46	УКС 09115	одиночная стойка ЖП	постоянный	8,0(9,7)/0,5 8,5(10,2)/0	7,5	192,5
2БСТ-200 Ш45	УКС 09116	одиночная стойка ЖП	постоянный	8,0(9,7)/1,3	7,5	204,3
2БСТ-200 Ш46	УКС 09117	одиночная стойка ЖП	постоянный	8,0(9,7)/0,5 8,5(10,2)/0	7,5	197,2
2БСЛ-200 Ш45	УКС 09118	одиночная стойка ЖП	постоянный	8,0(9,7)/1,3	7,5	205,4
2БСЛ-200 Ш46	УКС 09119	одиночная стойка ЖП	постоянный	8,0(9,7)/0,5 8,5(10,2)/0	7,5	198,3
БСМ-200 Ш47	УКС 09120	одиночная стойка ЖП	постоянный	8,0/1,3	7,5	118,7
БСМ-200 Ш48	УКС 09121	одиночная стойка ЖП	постоянный	8,0/0,5 8,5/0	7,5	115,7
БСГ-200 Ш47	УКС 09122	одиночная стойка ЖП	постоянный	8,0/1,3	7,5	119,9
БСГ-200 Ш48	УКС 09123	одиночная стойка ЖП	постоянный	8,0/0,5 8,5/0	7,5	116,9
БСТ-200 Ш47	УКС 09124	одиночная стойка ЖП	постоянный	8,0/1,3	7,5	123,3
БСТ-200 Ш48	УКС 09125	одиночная стойка ЖП	постоянный	8,0/0,5 8,5/0	7,5	120,3
БСЛ-200 Ш47	УКС 09126	одиночная стойка ЖП	постоянный	8,0/1,3	7,5	124,8
БСЛ-200 Ш48	УКС 09127	одиночная стойка ЖП	постоянный	8,0/0,5 8,5/0	7,5	121,8

Тип	Номер чертежа	Область применения	Род тока	Установочные параметры анкера В/Г, м	Высота анкерного кронштейна Нтса, м	Масса, кг
2БСДМ-200 Ш45	УКС 09128	сдвоенные стойки ЖП	постоянный	8,0(9,7)/1,3	7,5	249,2
2БСДМ-200 Ш46	УКС 09129	сдвоенные стойки ЖП	постоянный	8,0(9,7)/0,5 8,5(10,2)/0	7,5	242,1
2БСДГ-200 Ш45	УКС 09130	сдвоенные стойки ЖП	постоянный	8,0(9,7)/1,3	7,5	250,8
2БСДГ-200 Ш46	УКС 09131	сдвоенные стойки ЖП	постоянный	8,0(9,7)/0,5 8,5(10,2)/0	7,5	243,7
2БСДТ-200 Ш45	УКС 09132	сдвоенные стойки ЖП	постоянный	8,0(9,7)/1,3	7,5	260,2
2БСДТ-200 Ш46	УКС 09133	сдвоенные стойки ЖП	постоянный	8,0(9,7)/0,5 8,5(10,2)/0	7,5	253,1
2БСДЛ-200 Ш45	УКС 09134	сдвоенные стойки ЖП	постоянный	8,0(9,7)/1,3	7,5	262,4
2БСДЛ-200 Ш46	УКС 09135	сдвоенные стойки ЖП	постоянный	8,0(9,7)/0,5 8,5(10,2)/0	7,5	255,3
БСДМ-200 Ш47	УКС 09136	сдвоенные стойки ЖП	постоянный	8,0/1,3	7,5	171,8
БСДМ-200 Ш48	УКС 09137	сдвоенные стойки ЖП	постоянный	8,0/0,5 8,5/0	7,5	168,8
БСДГ-200 Ш47	УКС 09138	сдвоенные стойки ЖП	постоянный	8,0/1,3	7,5	174,2
БСДГ-200 Ш48	УКС 09139	сдвоенные стойки ЖП	постоянный	8,0/0,5 8,5/0	7,5	171,2
БСДТ-200 Ш47	УКС 09140	сдвоенные стойки ЖП	постоянный	8,0/1,3	7,5	181,0
БСДТ-200 Ш48	УКС 09141	сдвоенные стойки ЖП	постоянный	8,0/0,5 8,5/0	7,5	178,0
БСДЛ-200 Ш47	УКС 09142	сдвоенные стойки ЖП	постоянный	8,0/1,3	7,5	184,0
БСДЛ-200 Ш48	УКС 09143	сдвоенные стойки ЖП	постоянный	8,0/0,5 8,5/0	7,5	181,0
АСМ-200 Ш14	УКС 09160	одиночная стойка	переменный	8,0/1,3	8,1	119,9
АСМ-200 Ш13	УКС 09161	одиночная стойка	переменный	8,0/0,5 8,5/0	8,1	118,9
АСМ-200 Ш47	УКС 09162	одиночная стойка ЖП	переменный	8,0/1,3	7,5	118,9
АСМ-200 Ш48	УКС 09163	одиночная стойка ЖП	переменный	8,0/0,5 8,5/0	7,5	115,9
АСГ-200 Ш14	УКС 09164	одиночная стойка	переменный	8,0/1,3	8,1	121,1
АСГ-200 Ш13	УКС 09165	одиночная стойка	переменный	8,0/0,5 8,5/0	8,1	120,1
АСГ-200 Ш47	УКС 09166	одиночная стойка ЖП	переменный	8,0/1,3	7,5	120,1
АСГ-200 Ш48	УКС 09167	одиночная стойка ЖП	переменный	8,0/0,5 8,5/0	7,5	117,1
АСТ-200 Ш14	УКС 09168	одиночная стойка	переменный	8,0/1,3	8,1	124,5

Тип	Номер чертежа	Область применения	Род тока	Установочные параметры анкера В/Г, м	Высота анкерного кронштейна Нтса, м	Масса, кг
АСТ-200 Ш13	УКС 09169	одиночная стойка	переменный	8,0/0,5 8,5/0	8,1	123,5
АСТ-200 Ш47	УКС 09170	одиночная стойка ЖП	переменный	8,0/1,3	7,5	123,5
АСТ-200 Ш48	УКС 09171	одиночная стойка ЖП	переменный	8,0/0,5 8,5/0	7,5	120,5
АСЛ-200 Ш14	УКС 09172	одиночная стойка	переменный	8,0/1,3	8,1	126,0
АСЛ-200 Ш13	УКС 09173	одиночная стойка	переменный	8,0/0,5 8,5/0	8,1	125,0
АСЛ-200 Ш47	УКС 09174	одиночная стойка ЖП	переменный	8,0/1,3	7,5	125,0
АСЛ-200 Ш48	УКС 09175	одиночная стойка ЖП	переменный	8,0/0,5 8,5/0	7,5	122,0
АСДМ-200 Ш47	УКС 09176	сдвоенные стойки ЖП	переменный	8,0/1,3	7,5	172,0
АСДМ-200 Ш48	УКС 09177	сдвоенные стойки ЖП	переменный	8,0/0,5 8,5/0	7,5	169,0
АСДГ-200 Ш47	УКС 09178	сдвоенные стойки ЖП	переменный	8,0/1,3	7,5	174,4
АСДГ-200 Ш48	УКС 09179	сдвоенные стойки ЖП	переменный	8,0/0,5 8,5/0	7,5	171,4
АСДТ-200 Ш47	УКС 09180	сдвоенные стойки ЖП	переменный	8,0/1,3	7,5	181,2
АСДТ-200 Ш48	УКС 09181	сдвоенные стойки ЖП	переменный	8,0/0,5 8,5/0	7,5	178,2
АСДЛ-200 Ш47	УКС 09182	сдвоенные стойки ЖП	переменный	8,0/1,3	7,5	184,2
АСДЛ-200 Ш48	УКС 09183	сдвоенные стойки ЖП	переменный	8,0/0,5 8,5/0	7,5	181,2

Материал: Ст3сп.

Оттяжка анкерная разанкеровки проводов различного назначения КС-200(250) для металлических опор

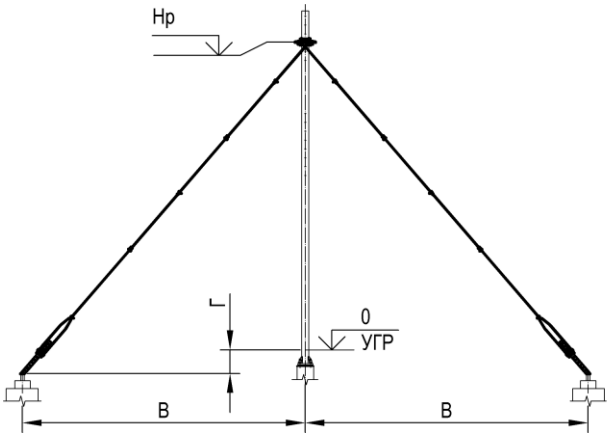

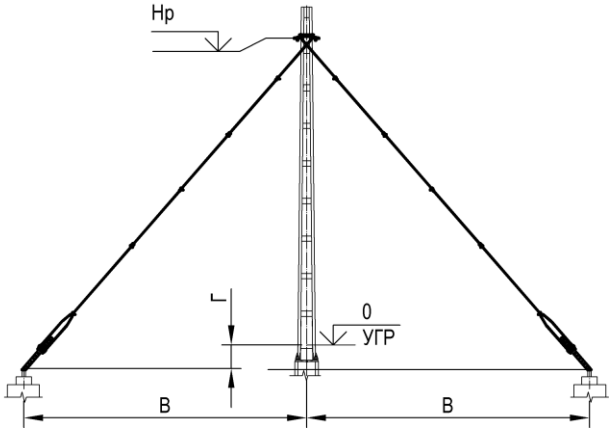

Тип	Номер чертежа	Род тока	Установочные параметры анкера В/Г, м	Высота анкерного кронштейна Нр, м	Масса, кг
2БРМ-200 Ш49	УКС 09144	постоянный	8,0(9,7)/1,3	8,5	193,9
2БРМ-200 Ш50	УКС 09145	постоянный	8,0(9,7)/0,5 8,5(10,2)/0	8,5	187,1
2БРГ-200 Ш49	УКС 09146	постоянный	8,0(9,7)/1,3	8,5	194,7
2БРГ-200 Ш50	УКС 09147	постоянный	8,0(9,7)/0,5 8,5(10,2)/0	8,5	187,9
2БРТ-200 Ш49	УКС 09148	постоянный	8,0(9,7)/1,3	8,5	207,6
2БРТ-200 Ш50	УКС 09149	постоянный	8,0(9,7)/0,5 8,5(10,2)/0	8,5	200,8
2БРЛ-200 Ш49	УКС 09150	постоянный	8,0(9,7)/1,3	8,5	208,7
2БРЛ-200 Ш50	УКС 09151	постоянный	8,0(9,7)/0,5 8,5(10,2)/0	8,5	201,9
2БРУМ-200 Ш49	УКС 09152	постоянный	8,0(9,7)/1,3	8,5	184,7
2БРУМ-200 Ш50	УКС 09153	постоянный	8,0(9,7)/0,5 8,5(10,2)/0	8,5	177,9
2БРУГ-200 Ш49	УКС 09154	постоянный	8,0(9,7)/1,3	8,5	184,7
2БРУГ-200 Ш50	УКС 09155	постоянный	8,0(9,7)/0,5 8,5(10,2)/0	8,5	177,9
2БРУТ-200 Ш49	УКС 09156	постоянный	8,0(9,7)/1,3	8,5	194,5
2БРУТ-200 Ш50	УКС 09157	постоянный	8,0(9,7)/0,5 8,5(10,2)/0	8,5	187,7
2БРУЛ-200 Ш49	УКС 09158	постоянный	8,0(9,7)/1,3	8,5	195,3
2БРУЛ-200 Ш50	УКС 09159	постоянный	8,0(9,7)/0,5 8,5(10,2)/0	8,5	188,5
2АРМ-200 Ш25	УКС 09184	переменный	8,0(8,0)/1,3	9,55	200,5
2АРМ-200 Ш26	УКС 09185	переменный	8,0(8,0)/0,5 8,5(8,5)/0	9,55	197,0
2АРМ-200 Ш51	УКС 09186	переменный	8,0(8,0)/1,3	7,55	184,9
2АРМ-200 Ш52	УКС 09187	переменный	8,0(8,0)/0,5 8,5(8,5)/0	7,55	181,4
2АРГ-200 Ш25	УКС 09188	переменный	8,0(8,0)/1,3	9,55	201,3

Тип	Номер чертежа	Род тока	Установочные параметры анкера В/Г, м	Высота анкерного кронштейна Нр, м	Масса, кг
2АРГ-200 Ш26	УКС 09189	переменный	8,0(8,0)/0,5 8,5(8,5)/0	9,55	197,8
2АРГ-200 Ш51	УКС 09190	переменный	8,0(8,0)/1,3	7,55	185,7
2АРГ-200 Ш52	УКС 09191	переменный	8,0(8,0)/0,5 8,5(8,5)/0	7,55	182,2
2АРТ-200 Ш25	УКС 09192	переменный	8,0(8,0)/1,3	9,55	214,2
2АРТ-200 Ш26	УКС 09193	переменный	8,0(8,0)/0,5 8,5(8,5)/0	9,55	210,7
2АРТ-200 Ш51	УКС 09194	переменный	8,0(8,0)/1,3	7,55	198,6
2АРТ-200 Ш52	УКС 09195	переменный	8,0(8,0)/0,5 8,5(8,5)/0	7,55	195,1
2АРЛ-200 Ш25	УКС 09196	переменный	8,0(8,0)/1,3	9,55	215,3
2АРЛ-200 Ш26	УКС 09197	переменный	8,0(8,0)/0,5 8,5(8,5)/0	9,55	211,8
2АРЛ-200 Ш51	УКС 09198	переменный	8,0(8,0)/1,3	7,55	199,7
2АРЛ-200 Ш52	УКС 09199	переменный	8,0(8,0)/0,5 8,5(8,5)/0	7,55	196,2

Материал: Ст3сп.

Узел регулировочный

Постоянный ток

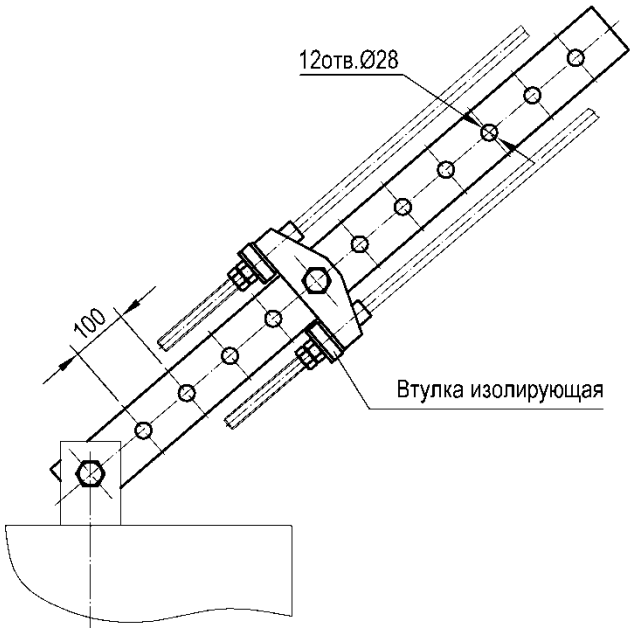

Переменный ток

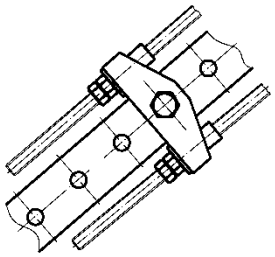

Номер чертежа	СКМТР	Род тока	Масса, кг
УКС 02991	3185331054	постоянный	12,3
УКС 02991-01		переменный	12,5

Материал: Ст3пс5-св.

Кронштейн анкеровки волоконно-оптического кабеля

Применяется для анкеровок волоконно-оптического кабеля на металлических стойках в соответствии с техническими решениями проекта 410721 "Узлы подвески волоконно-оптического кабеля с использованием существующей инфраструктуры железных дорог".

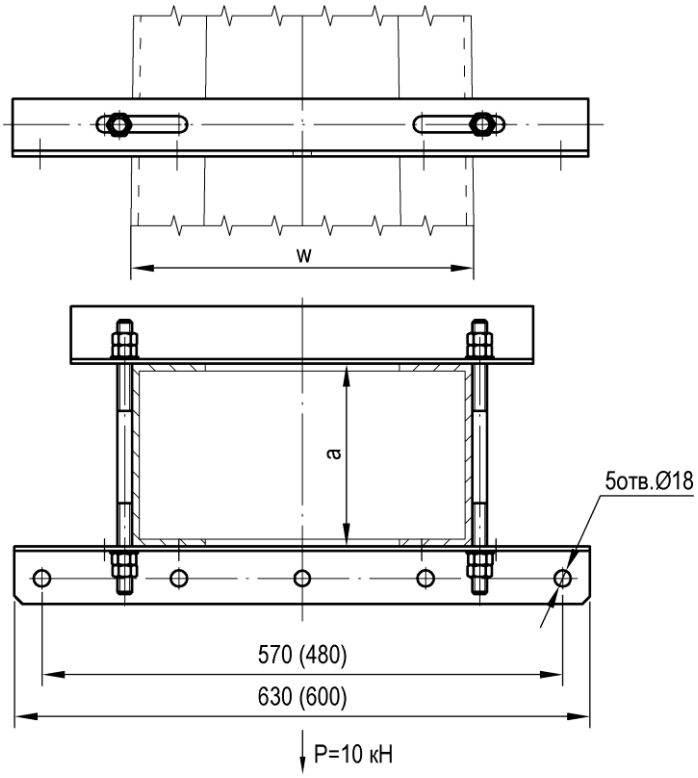

Номер чертежа	Тип стойки	Ширина швеллера стойки a, мм	Ширина стойки w, мм	Масса, кг
УКС 01463	МК, МКГ, МКР, МШК, МГК	160…220	300…460	6,6
УКС 01463-01	МГК	250…300	300…460	6,9
УКС 07023	МШП, МГП	160…220	540	6,6
УКС 07023-01	МШП, МГП	250…300	540	6,9

Материал: Ст3пс.

Примечание.
Размер в скобках дан для кронштейна УКС 07023.

Кронштейн анкеровки волоконно-оптического кабеля двухсторонний

Применяется для анкеровок волоконно-оптического кабеля на металлических стойках в соответствии с техническими решениями проекта 410721 "Узлы подвески волоконно-оптического кабеля с использованием существующей инфраструктуры железных дорог".

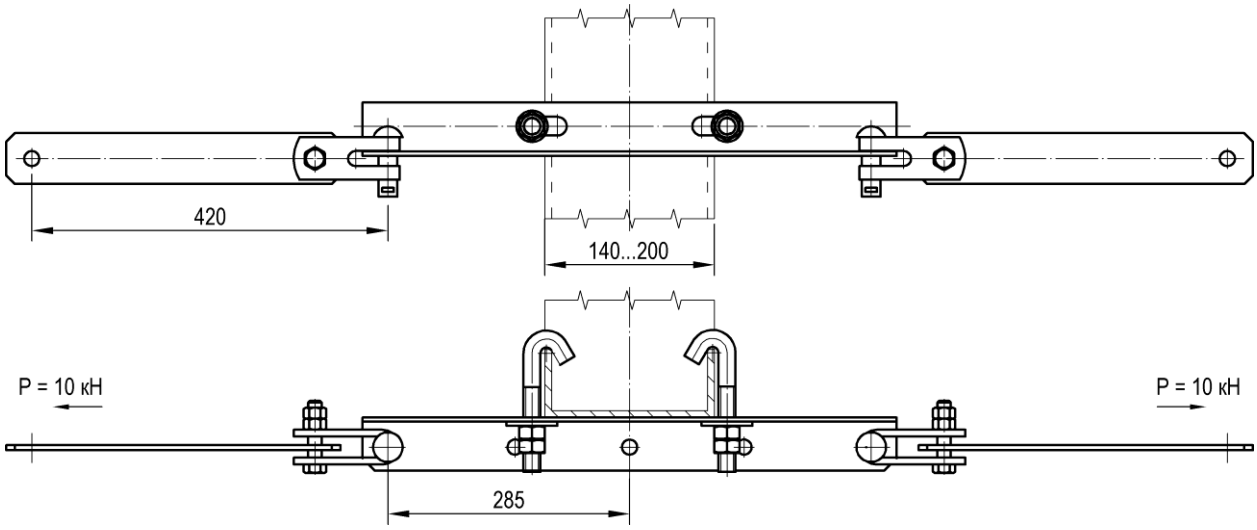

Номер чертежа	Масса, кг
УКС 01454	8,9

Материал: Ст3пс.

Кронштейн для анкеровки проводов различного назначения без оттяжки

Применяется для анкеровки (разанкеровки) проводов различного назначения (фидерных линий, низковольтных проводов, волновода и т.д.) без оттяжки.

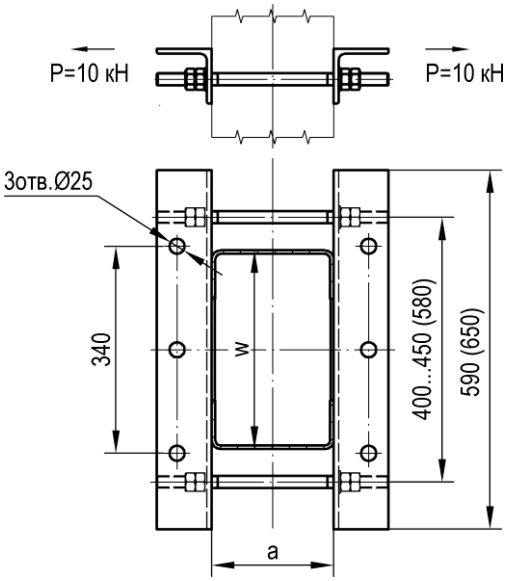

Номер чертежа	Тип стойки	Ширина швеллера стойки a, мм	Ширина стойки w, мм	Масса, кг
УКС 04873	МК, МКГ, МКР, МШК, МГК	160…220	320…420	15,2
УКС 04873-01	МГК	250…300	320…420	15,5
УКС 07022	МШП, МГП	160…220	540	15,3
УКС 07022-01	МШП, МГП	250…300	540	15,6

Материал: Ст3сп3.

Примечание.
Размер в скобках дан для кронштейна УКС 07022.

Анкерный кронштейн типа А-I, А-II для металлической стойки (на широкую сторону)

Применяется для анкеровок (разанкеровок) проводов ВЛ 10 кВ и ДПР в соответствии с техническими решениями проекта 7.501 выпуск 15 "Подвеска проводов ВЛ 10 кВ, ДПР и низковольтных на опорах контактной сети ".

Рис.1

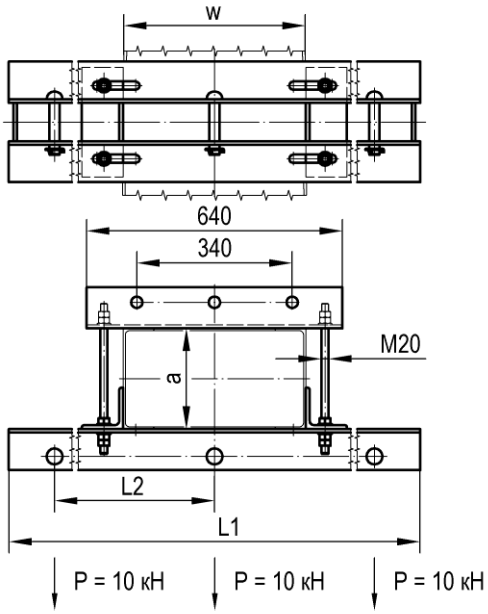

Рис.2

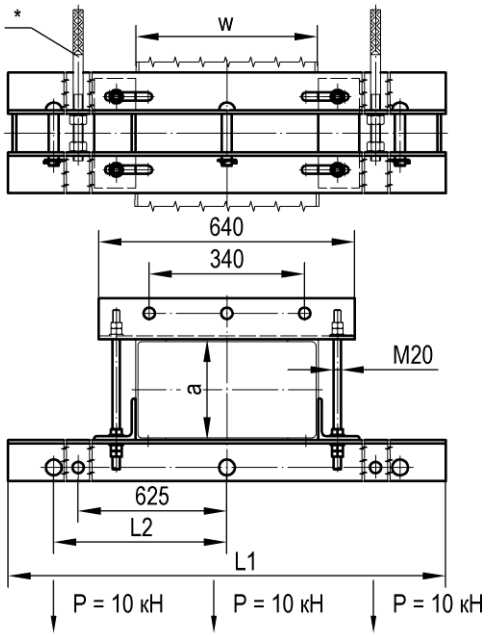

* - Штыри Ш22Д-2 в комплект поставки не входят.

Тип	Номер чертежа	СКМТР	Рис.	Тип стойки	Ширина швеллера стойки а, мм	Ширина стойки w, мм	Размер, мм		Масса, кг
							L1	L2	
А-I	УКС 04891		1	МК, МКГ, МКР, МШК, МГК	160…220	260…420	2200	1000	73,3
А-II	УКС 04891-01	3185338889	2	МК, МКГ, МКР, МШК, МГК	160…220	260…420	2700	1250	84,1
А-I	УКС 04891-02		1	МГК	250…300	260…420	2200	1000	74,0
А-II	УКС 04891-03		2	МГК	250…300	260…420	2700	1250	84,8
А-I-М	УКС 06515		1	МШП, МГП	250…300	540	2200	1000	76,4
А-II-М	УКС 06515-01		2	МШП, МГП	250…300	540	2700	1250	87,2

Материал: Ст3пс5-св.

Анкерный кронштейн типа А-I, А-II для металлической стойки (на узкую сторону)

Применяется для анкеровок (разанкеровок) проводов ВЛ 10 кВ и ДПР в соответствии с техническими решениями проекта 7.501 выпуск 15 "Подвеска проводов ВЛ 10 кВ, ДПР и низковольтных на опорах контактной сети".

Рис.1

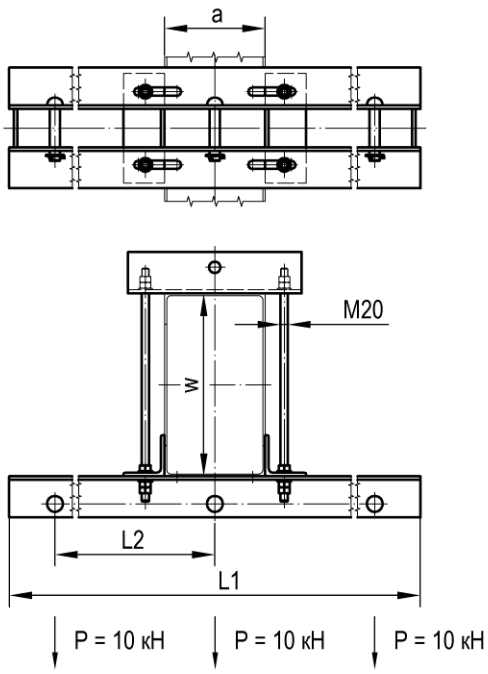

Рис.2

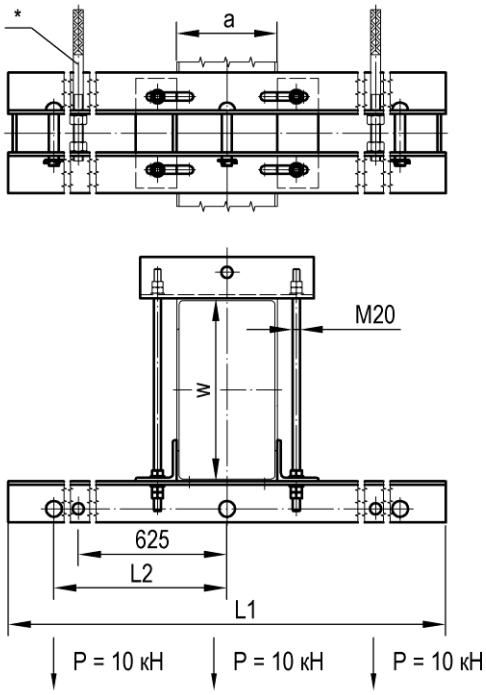

* - Штыри Ш22Д-2 в комплект поставки не входят.

Тип	Номер чертежа	Рис.	Тип стойки	Ширина швеллера стойки a, мм	Ширина стойки w, мм	Размер, мм		Масса, кг
						L1	L2	
А-I	УКС 04895	1	МК, МКГ, МКР, МШК, МГК	160…220	300…420	2200	1000	69,9
А-II	УКС 04895-01	2	МК, МКГ, МКР, МШК, МГК	160…220	300…420	2700	1250	80,7
А-I	УКС 04895-02	1	МГК	250…300	300…420	2200	1000	69,7
А-II	УКС 04895-03	2	МГК	250…300	300…420	2700	1250	80,5
АЦ-I-М	УКС 06514	1	МШП, МГП	250…300	540	2200	1000	72,1
АЦ-II-М	УКС 06514-01	2	МШП, МГП	250…300	540	2700	1250	82,9

Материал: Ст3пс5-св.

Анкерный кронштейн для проводов различного назначения типа АЦ, Ц с двумя точками закрепления

Применяется для анкеровки проводов различного назначения.

Рис. 1

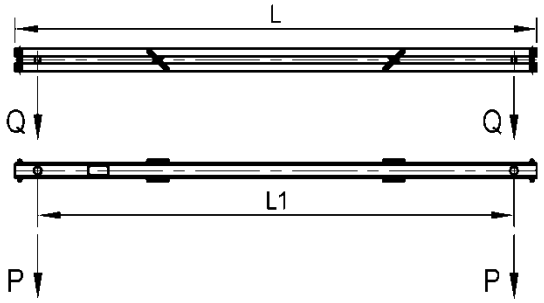

Рис. 2

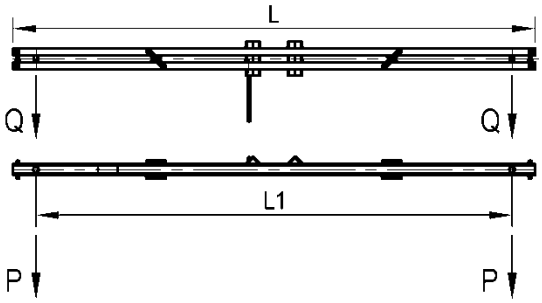

Тип	Номер чертежа	Материал	Рис.	Тип стойки	Размер, мм		Масса, кг
					L	L1	
Ц-IV-6,5	УКС 09641	швеллер 6,5	1	металлическая	2300	2100	28,5
Ц-IV-8	УКС 09643	швеллер 8	1	металлическая	2300	2100	34,0
Ц-IV-10	УКС 09645	швеллер 10	1	металлическая	2300	2100	41,0
Ц-IV-12	УКС 09647	швеллер 12	1	металлическая	2300	2100	50,0
АЦ-VI	УКС 09635	швеллер 5	2	ж/б	2300	2100	25,3
АЦ-1	УКС 09637	швеллер 5	2	ж/б	520	400	7,1

Материал: Ст3сп5.

Примечания:

1. Для крепления анкерного кронштейна к стойке опоры используются специальные узлы крепления (см. стр. **125**, **127**, **128**).

2. Для проверки возможности применения кронштейна в конкретных условиях необходимо определить максимальные нормативные нагрузки P и Q (горизонтальные и вертикальные соответственно) для наиболее тяжелых сочетаний внешних воздействий и найти точку пересечения их значений, как координат, на графике. Применение кронштейна допустимо, если полученная точка находится ниже линии графика.

Анкерный кронштейн для проводов различного назначения типа АЦ с тремя точками закрепления

Применяется для анкеровки проводов различного назначения.

Рис. 1

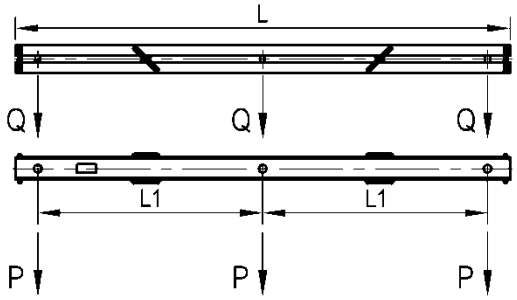

Рис. 2

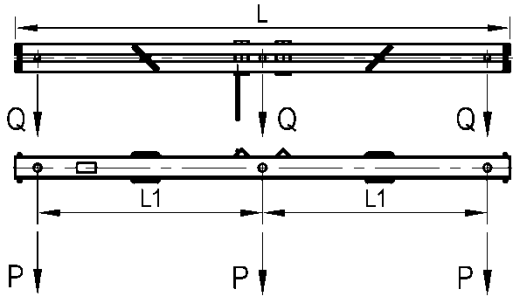

Тип	Номер чертежа	Рис.	Тип стойки	Размер, мм		Масса, кг
				L	L1	
АЦ-I	УКС 09627	1	металлическая	2200	1000	40,0
АЦ-II	УКС 09629	1	металлическая	2700	1250	48,0
АЦ-III	УКС 09631	2	ж/б	2200	1000	41,5
АЦ-IV	УКС 09633	2	ж/б	2700	1250	50,0

Материал: швеллер 10 ст3сп5.

Примечания:

1. Для крепления анкерного кронштейна к стойке опоры используются специальные узлы крепления (см. стр. **125**, **127**, **128**).

2. Для проверки возможности применения кронштейна в конкретных условиях необходимо определить максимальные нормативные нагрузки P и Q (горизонтальные и вертикальные соответственно) для наиболее тяжелых сочетаний внешних воздействий и найти точку пересечения их значений, как координат, на графике. Применение кронштейна допустимо, если полученная точка находится ниже линии графика.

Анкерный кронштейн для проводов различного назначения типа АЦ, Ц с четырьмя точками закрепления

Применяется для анкеровки проводов различного назначения.

Рис. 1

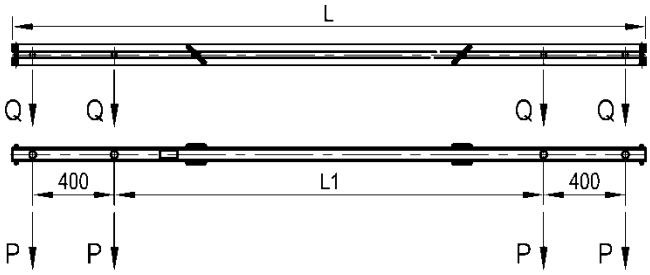

Рис. 2

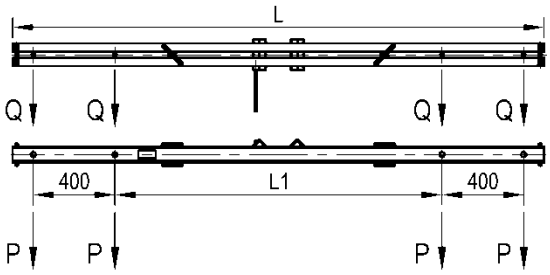

Тип	Номер чертежа	Материал	Рис.	Тип стойки	Размер, мм		Масса, кг
					L	L1	
Ц-V-6,5	УКС 09649	швеллер 6,5	1	металлическая	3100	2100	38,0
Ц-V-8	УКС 09651	швеллер 8	1	металлическая	3100	2100	46,0
Ц-V-10	УКС 09653	швеллер 10	1	металлическая	3100	2100	54,0
Ц-V-12	УКС 09655	швеллер 12	1	металлическая	3100	2100	65,0
Ц-V-14	УКС 09657	швеллер 14	1	металлическая	3100	2100	77,0
АЦ-2	УКС 09639	швеллер 8	2	ж/б	2600	1600	40,1

Материал: Ст3сп5.

Примечания:

1. Для крепления анкерного кронштейна к стойке опоры используются специальные узлы крепления (см. стр. **125**, **127**, **128**).

2. Для проверки возможности применения кронштейна в конкретных условиях необходимо определить максимальные нормативные нагрузки P и Q (горизонтальные и вертикальные соответственно) для наиболее тяжелых сочетаний внешних воздействий и найти точку пересечения их значений, как координат, на графике. Применение кронштейна допустимо, если полученная точка находится ниже линии графика.

Узел крепления анкерного кронштейна на железобетонной стойке

Применяется для крепления анкерного кронштейна типа АЦ к железобетонным стойкам опор.

Рис. 1

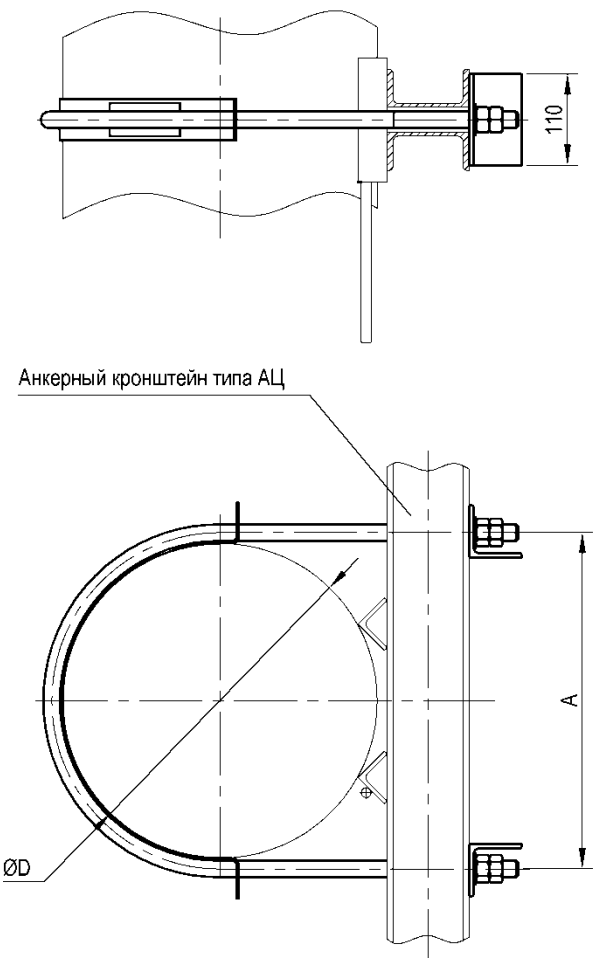

Рис. 2

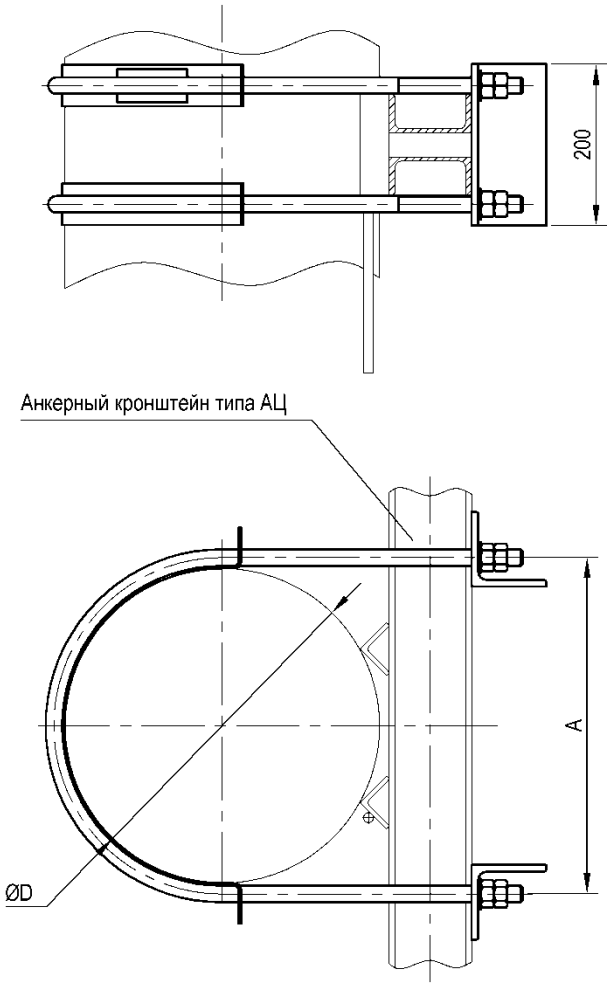

Номер чертежа	СКМТР	Рис.	Область применения	Диаметр стойки D, мм	Размер A, мм	Масса, кг
УКС 09716		1	АЦ-1, АЦ-VI	300	326	4,8
УКС 09716-01		1	АЦ-1, АЦ-VI	310	336	4,8
УКС 09716-02		1	АЦ-1, АЦ-VI	320	346	4,9
УКС 09716-03		1	АЦ-1, АЦ-VI	330	356	5,0
УКС 09716-04		1	АЦ-1, АЦ-VI	340	366	5,0
УКС 09716-05		1	АЦ-1, АЦ-VI	350	376	5,1
УКС 09716-06		1	АЦ-1, АЦ-VI	360	386	5,3
УКС 09716-07		1	АЦ-1, АЦ-VI	370	396	5,4
УКС 09716-08		1	АЦ-1, АЦ-VI	380	406	5,4
УКС 09716-09		1	АЦ-1, АЦ-VI	390	416	5,5
УКС 09716-10		1	АЦ-1, АЦ-VI	400	426	5,5
УКС 09716-11		1	АЦ-1, АЦ-VI	410	436	5,6

Номер чертежа	СКМТР	Рис.	Область применения	Диаметр стойки D, мм	Размер А, мм	Масса, кг
УКС 09716-12		1	АЦ-1, АЦ-VI	420	446	5,7
УКС 09723	3185320924	2	АЦ-2, АЦ-VIII, АЦ-IV	300	326	11,8
УКС 09723-01	3185320925	2	АЦ-2, АЦ-VIII, АЦ-IV	310	336	12,0
УКС 09723-02	3185320926	2	АЦ-2, АЦ-VIII, АЦ-IV	320	346	12,1
УКС 09723-03	3185320927	2	АЦ-2, АЦ-VIII, АЦ-IV	330	356	12,2
УКС 09723-04	3185320928	2	АЦ-2, АЦ-VIII, АЦ-IV	340	366	12,3
УКС 09723-05	3185320929	2	АЦ-2, АЦ-VIII, АЦ-IV	350	376	12,4
УКС 09723-06	3185320930	2	АЦ-2, АЦ-VIII, АЦ-IV	360	386	12,9
УКС 09723-07	3185320931	2	АЦ-2, АЦ-VIII, АЦ-IV	370	396	13,0
УКС 09723-08	3185320932	2	АЦ-2, АЦ-VIII, АЦ-IV	380	406	13,2
УКС 09723-09	3185320933	2	АЦ-2, АЦ-VIII, АЦ-IV	390	416	13,3
УКС 09723-10	3185320934	2	АЦ-2, АЦ-VIII, АЦ-IV	400	426	13,4
УКС 09723-11	3185320935	2	АЦ-2, АЦ-VIII, АЦ-IV	410	436	13,5
УКС 09723-12	3185320936	2	АЦ-2, АЦ-VIII, АЦ-IV	420	446	13,6

Материал: Ст3сп5.

Примечание.
Полухомут (рис. 1) применяется для крепления анкерных кронштейнов с двумя точками закрепления, двойной полухомут (рис. 2) - с тремя и более точками закрепления.

Узел крепления анкерного кронштейна на металлической стойке (на широкую сторону)

Применяется для крепления анкерного кронштейна типа АЦ, Ц к широкой стороне металлических стоек опор.

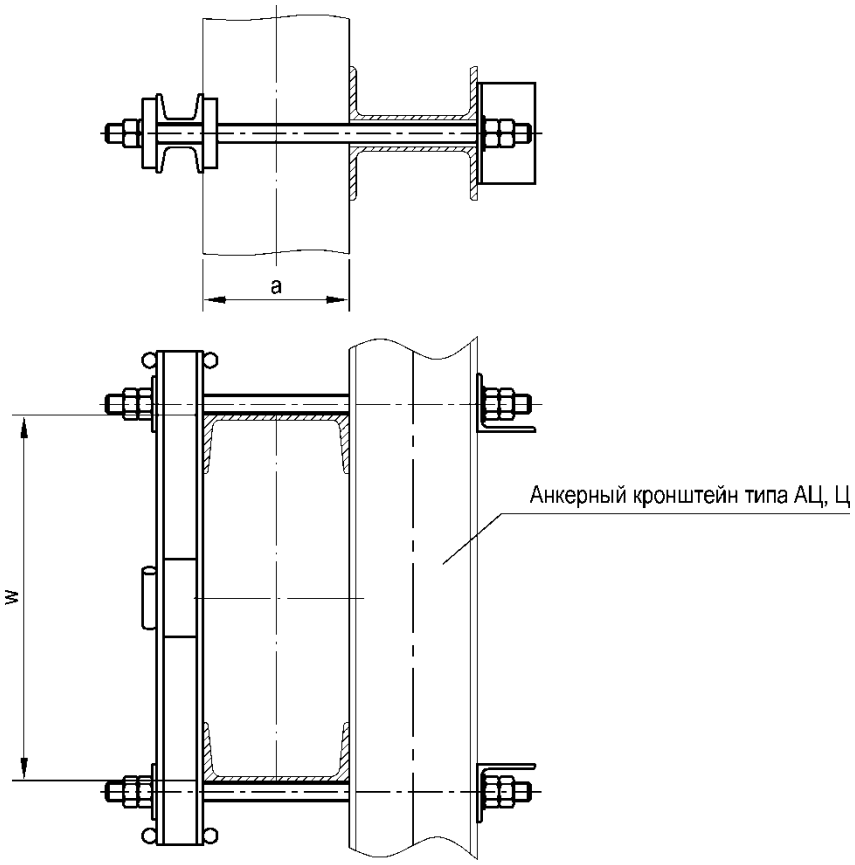

Номер чертежа	СКМТР	Тип стойки	Ширина швеллера стойки a, мм	Ширина стойки w, мм	Масса, кг
УКС 09748	3185320547	МК, МКГ, МКР, МШК, МГК	160…220	260…420	9,6
УКС 09748-01	3185320548	МГК, МШП, МГП	220…300	260…540	10,8

Материал: Ст3сп5.

Узел крепления анкерного кронштейна на металлической стойке (на узкую сторону)

Применяется для крепления анкерного кронштейна типа АЦ, Ц к узкой стороне металлических стоек опор.

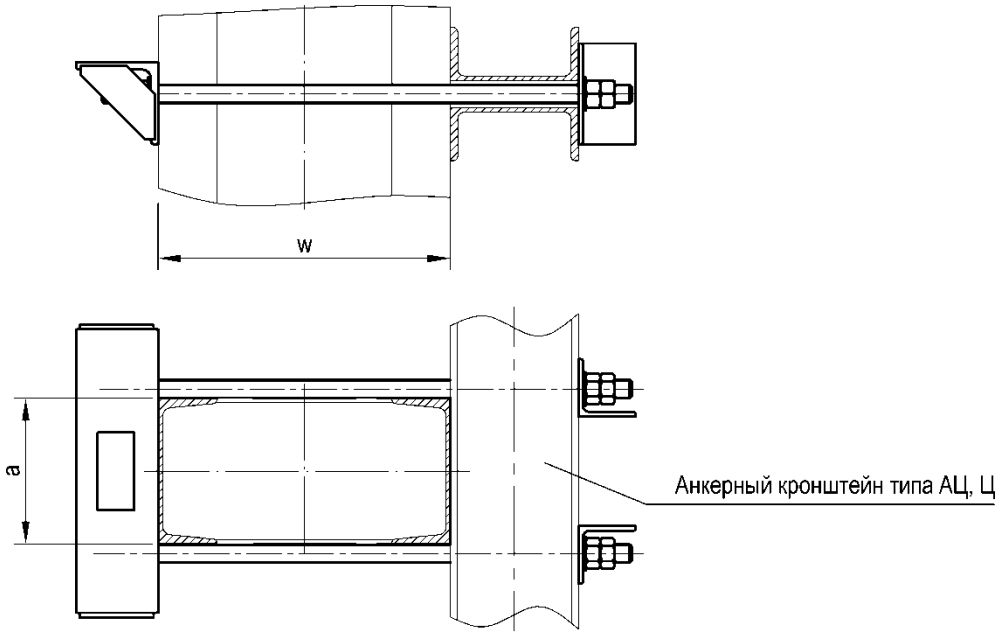

Номер чертежа	СКМТР	Тип стойки	Ширина швеллера стойки a, мм	Ширина стойки w, мм	Масса, кг
УКС 09728	3185320549	МК, МКГ, МКР, МШК, МГК	160…220	260…420	7,8
УКС 09770	3185320550	МГК, МШП, МГП	220…300	260…540	9,3

Материал: Ст3сп5.

Кронштейн анкерный двухсторонний для разанкеровки проводов

Применяется для двухсторонней разанкеровки усиливающих и др. проводов на узкой стороне стойки с установкой анкерных оттяжек с двух сторон.

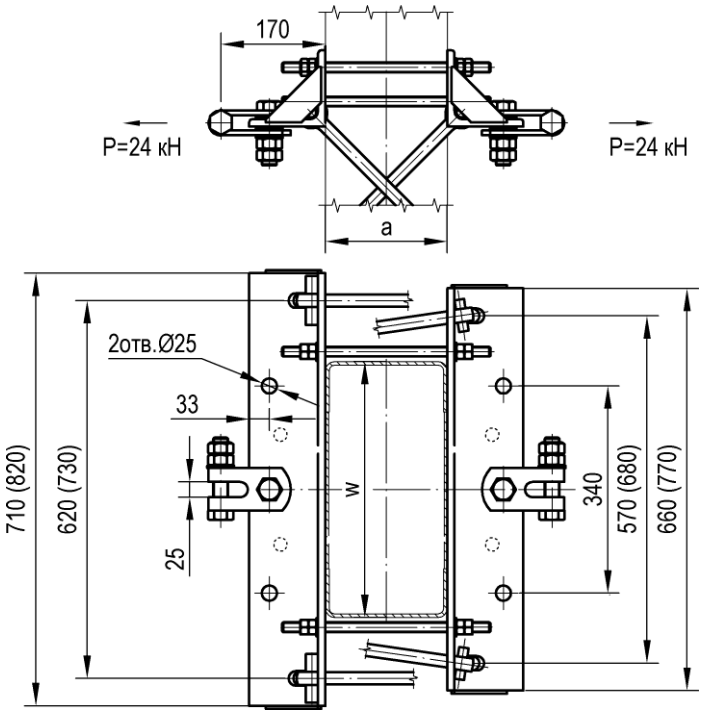

Номер чертежа	Тип стойки	Ширина швеллера стойки a, мм	Ширина стойки w, мм	Масса, кг
УКС 06456	МК, МКГ, МКР, МШК, МГК	160…220	320…420	37,6
УКС 06456-01	МГК	250…300	320…420	38,0
УКС 07021	МШП, МГП	160…220	540	40,8
УКС 07021-01	МШП, МГП	250…300	540	41,2

Материал: Ст3сп5-св.

Примечание.
Размеры в скобках и отверстия, показанные штриховой линией, даны для кронштейна УКС 07021.

Кронштейн анкерный со штангой длиной 300 мм КС-160 для железобетонных стоек

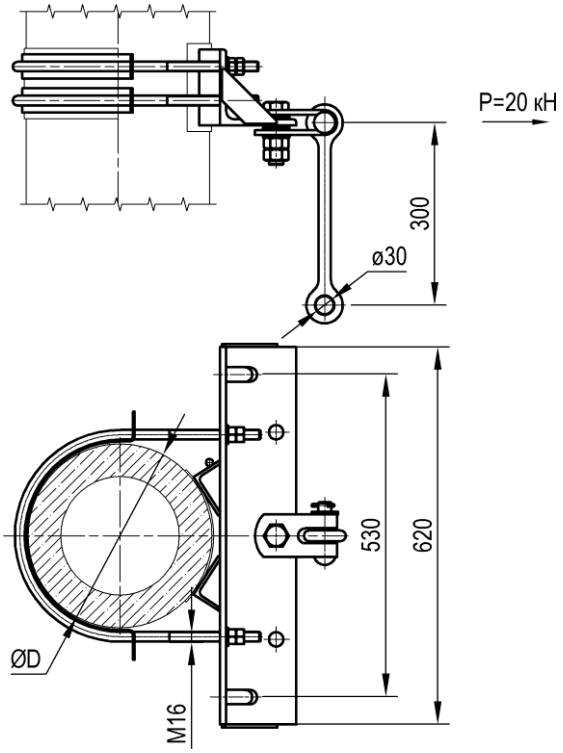

Номер чертежа	Диаметр стойки D, мм	Масса, кг
УКС 07094	300…310	20,4
УКС 07094-01	320…330	20,7
УКС 07094-02	340…350	21,0
УКС 07094-03	360…380	21,3

Материал: Ст3пс.

Кронштейн анкерный с планками КС-160 для железобетонных стоек

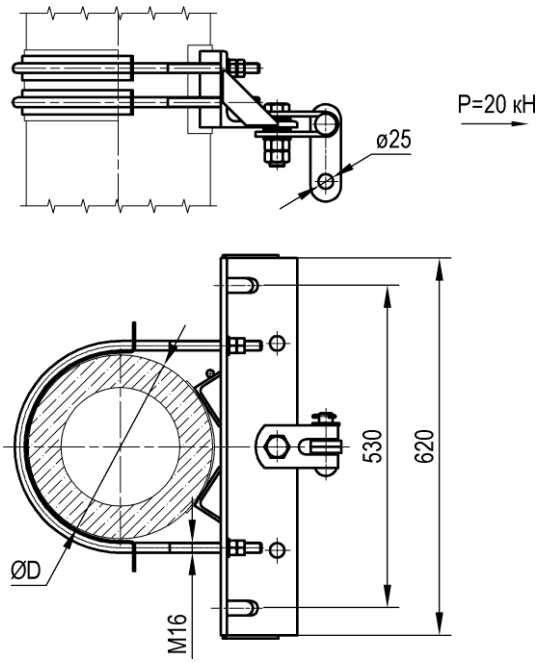

Номер чертежа	Диаметр стойки D, мм	Масса, кг
УКС 07140	310…320	20,2
УКС 07140-01	340…350	20,5

Материал: Ст3пс.

Кронштейн жесткой анкеровки КС-160 для железобетонных стоек

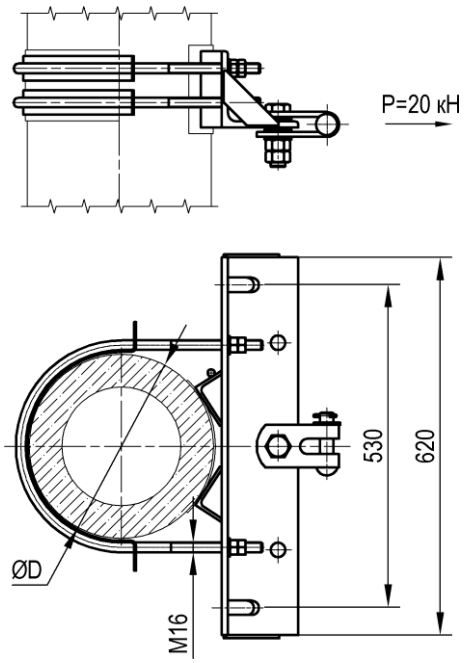

Номер чертежа	Диаметр стойки D, мм	Масса, кг
УКС 07081	300…310	19,5
УКС 07081-01	320…330	19,8
УКС 07081-02	340…350	20,1
УКС 07081-03	360…380	20,4

Материал: Ст3пс.

Кронштейн анкерный с коромыслом длиной 600 мм КС-160 для железобетонных стоек

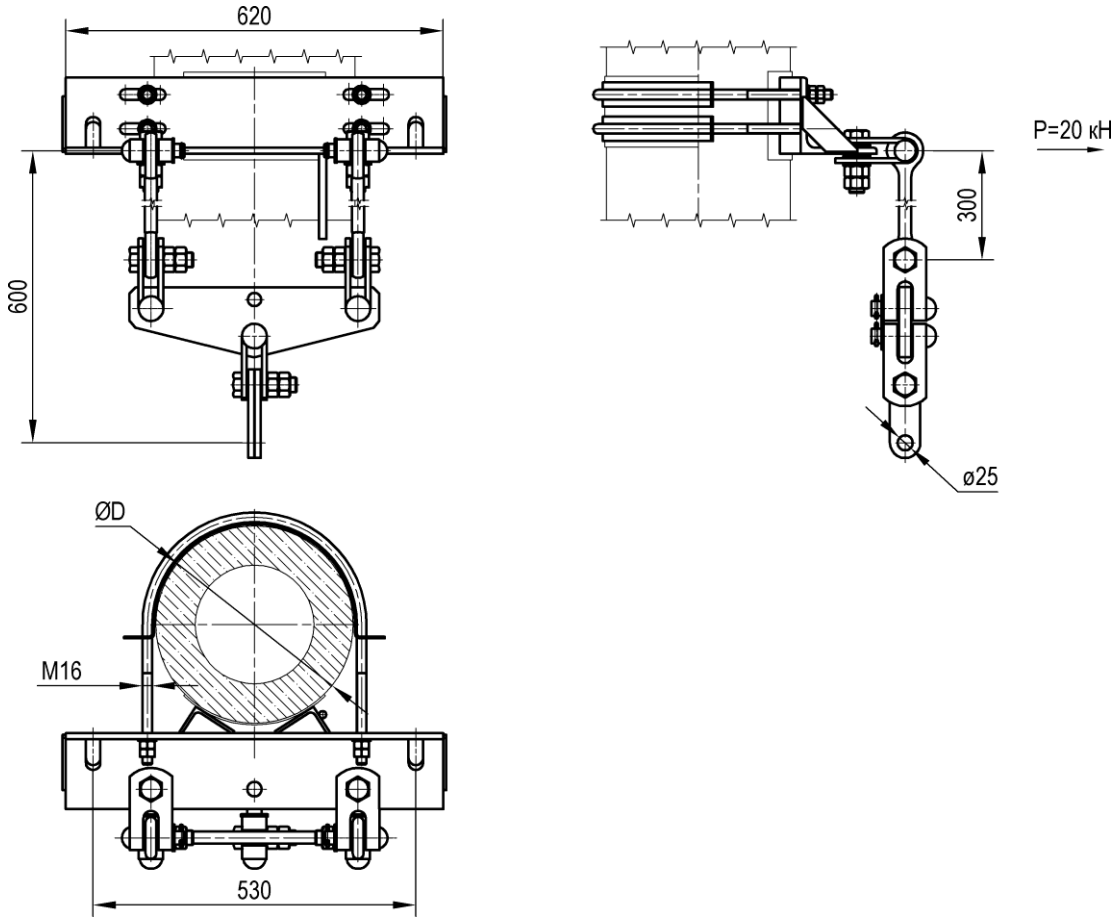

Номер чертежа	Диаметр стойки D, мм	Масса, кг
УКС 07139	340…350	36,1
УКС 07139-01	360…380	36,5

Материал: Ст3сп.

Кронштейн анкерный с коромыслом длиной 1000 мм КС-160 для железобетонных стоек

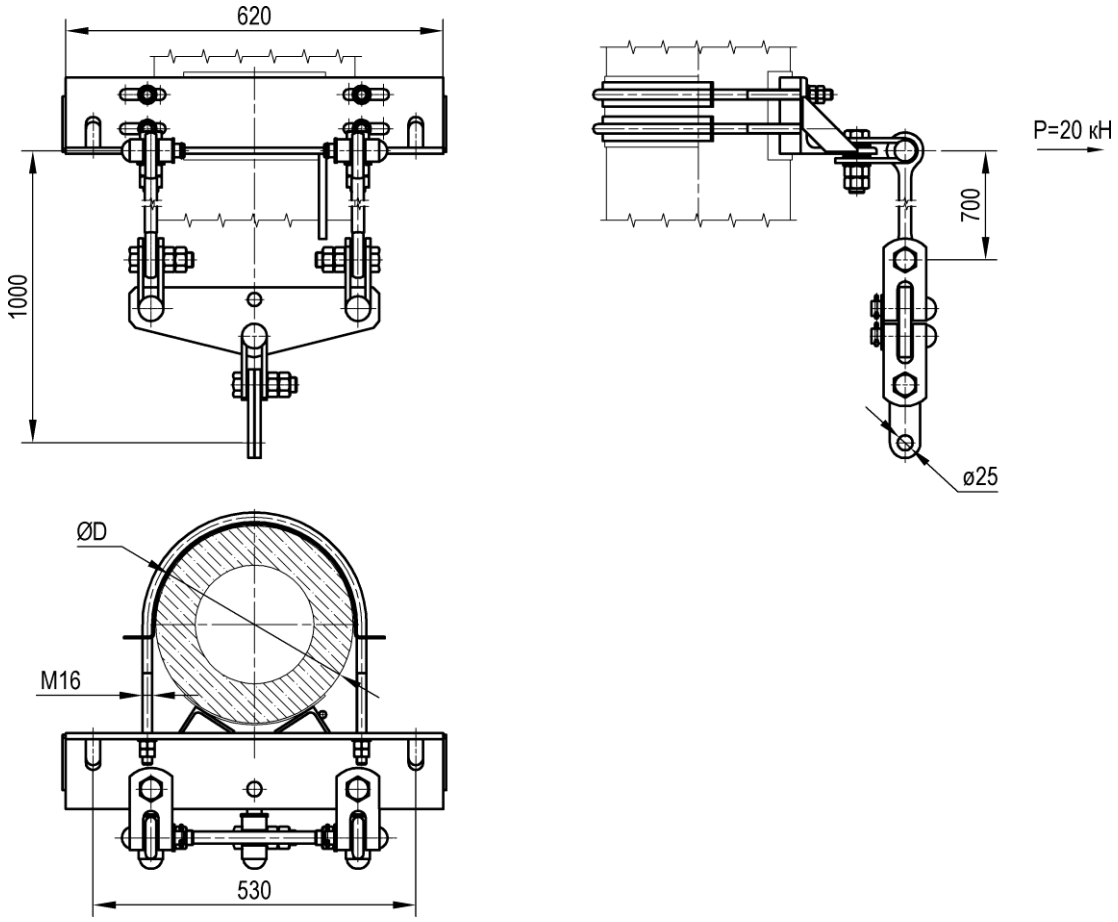

Номер чертежа	Диаметр стойки D, мм	Масса, кг
УКС 07095	320…330	39,0
УКС 07095-01	340…350	39,3
УКС 07095-02	360…380	39,7

Материал: Ст3пс.

Кронштейн разанкеровки для железобетонных стоек

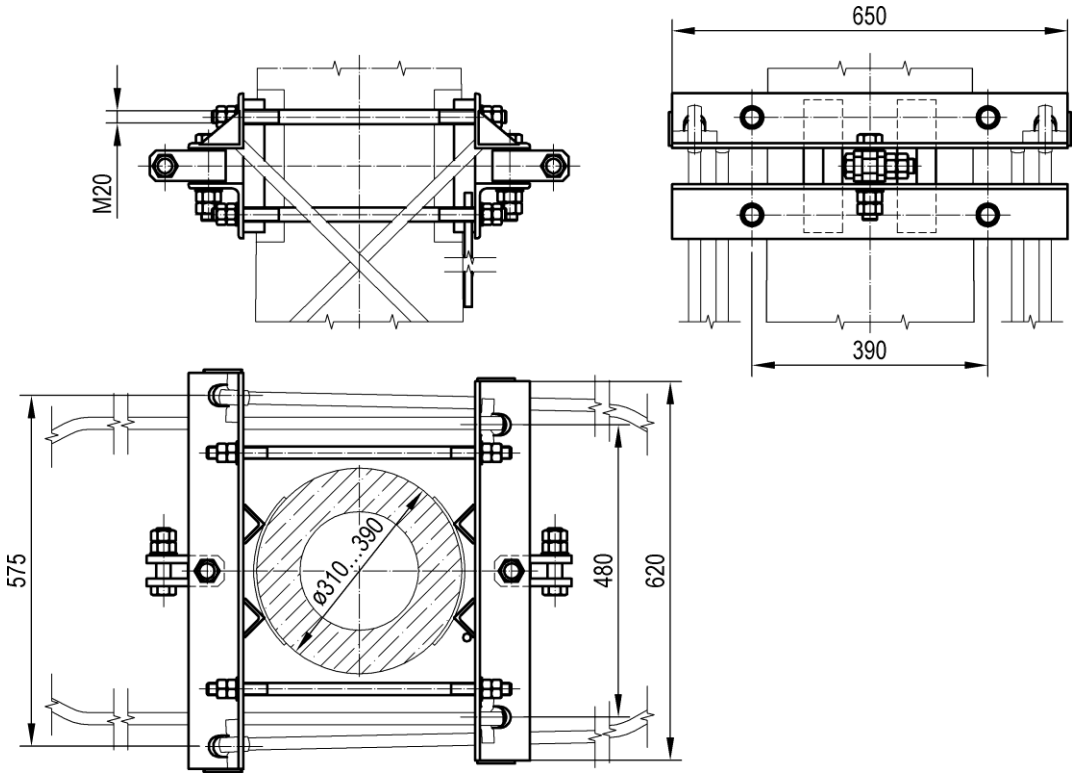

Номер чертежа	Масса, кг
УКС 03827	43,5

Материал: Ст3сп5.

Кронштейн средней анкеровки для железобетонных стоек

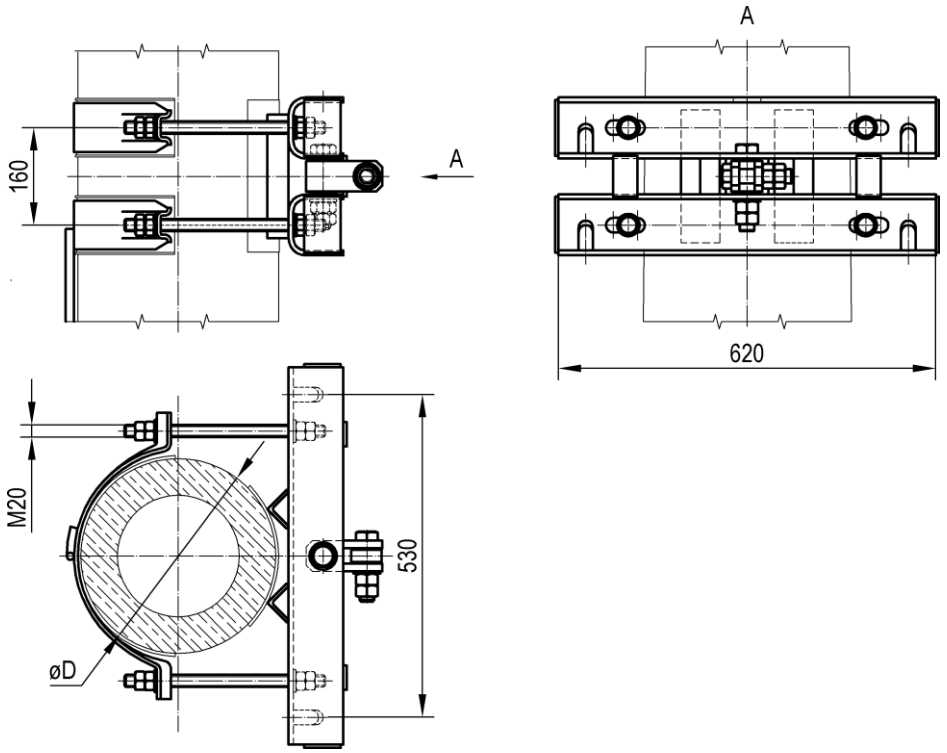

Номер чертежа	Диаметр стойки D, мм	Масса, кг
УКС 04058	310…320	28,5
УКС 04058-01	340…350	28,5
УКС 04058-02	360…380	28,5

Материал: Ст3сп.

Кронштейн анкерный с коромыслом длиной 600 мм КС-200(250) для железобетонных стоек

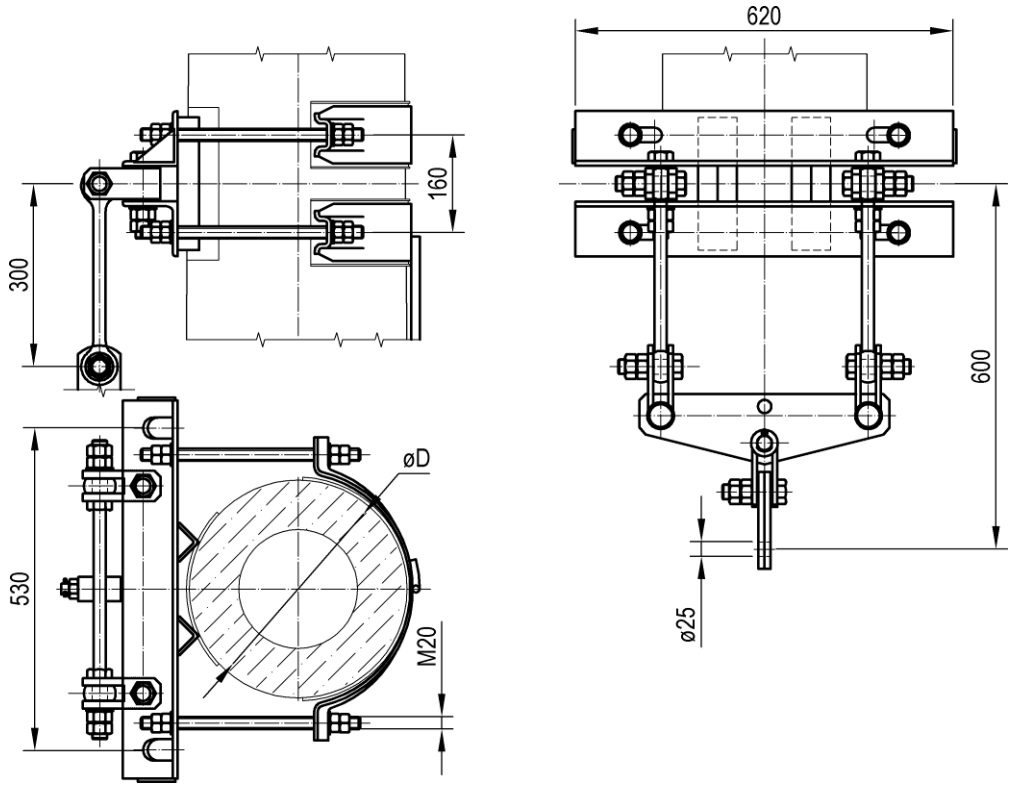

Номер чертежа	Диаметр стойки D, мм	Масса, кг
УКС 03841	340…350	34,5
УКС 03841-01	360…380	34,5

Материал: Ст3сп.

Кронштейн анкерный с планками КС-200(250) для железобетонных стоек

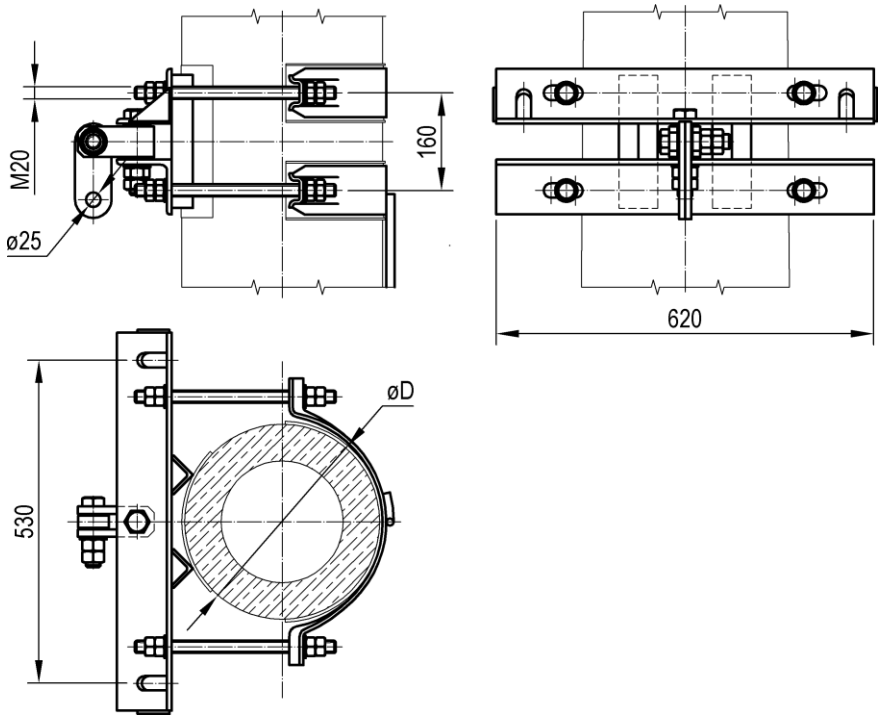

Номер чертежа	Диаметр стойки D, мм	Масса, кг
УКС 03842	310…320	30,9
УКС 03842-01	340…350	30,9
УКС 03842-02	360…380	30,9

Материал: Ст3сп.

Кронштейн жесткой анкеровки КС-200(250) для железобетонных стоек

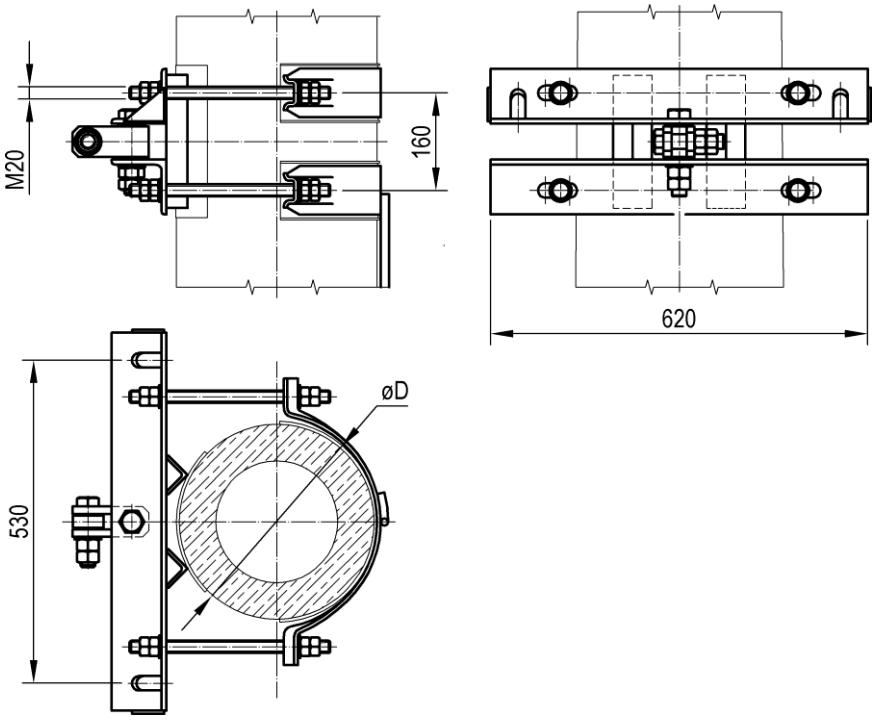

Номер чертежа	Диаметр стойки D, мм	Масса, кг
УКС 03803	340…350	27,1
УКС 03803-01	360…380	27,1

Материал: Ст3сп.

Кронштейн жесткой или средней анкеровки КС-160 для металлических стоек

Применяется:
- для жесткой анкеровки КП и НТ на одиночных и сдвоенных стойках в контактных подвесках КС-160;
- для анкеровки троса средней анкеровки несущего троса на одиночных и сдвоенных стойках в контактных подвесках КС -160.

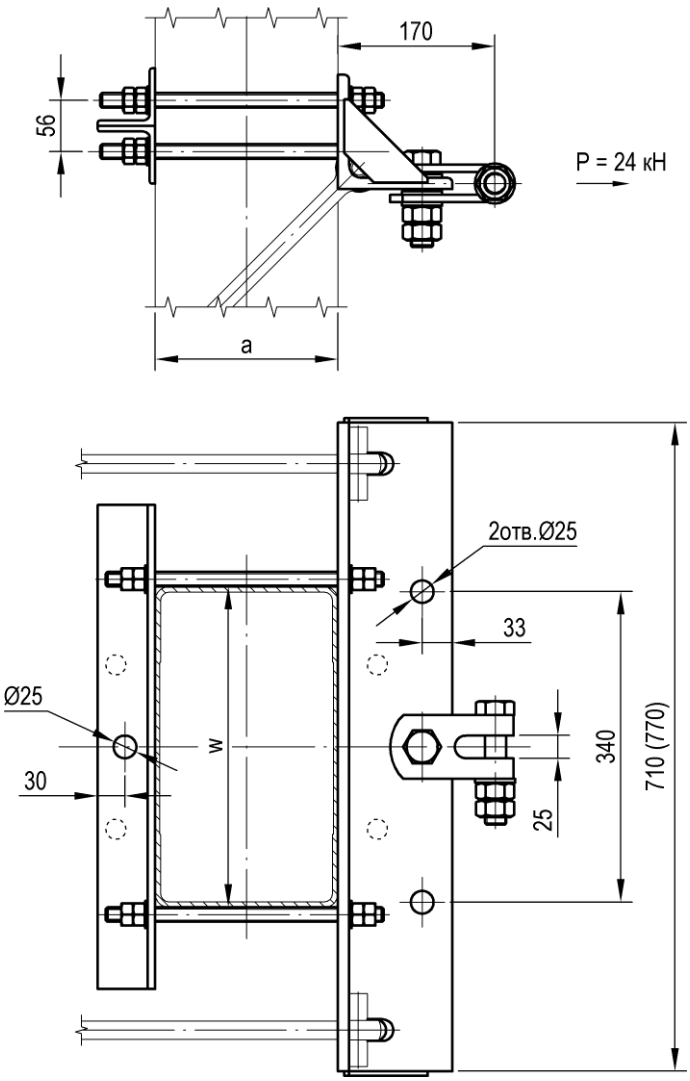

Номер чертежа	Тип стойки	Ширина швеллера стойки a, мм	Ширина стойки w, мм	Масса, кг
УКС 06453	МК, МКГ, МКР, МШК, МГК	160…220	320…420	30,0
УКС 06453-01	МГК	250…300	320…420	30,6
УКС 06499	МШП, МГП	180…220	540	27,8
УКС 06499-01	МШП, МГП	250…300	540	28,4

Материал: Ст3сп.

Примечание.
Размеры в скобках и отверстия, показанные штриховой линией, даны для кронштейна УКС 06499.

Кронштейн анкерный со штангой длиной 300 мм КС-160 для металлических стоек

Применяется:

- для компенсированной анкеровки НТ на одиночных и сдвоенных стойках в компенсированных контактных подвесках КС -160;
- для компенсированной анкеровки КП на одиночных и сдвоенных стойках в полукомпенсированных контактных подвесках КС -160.

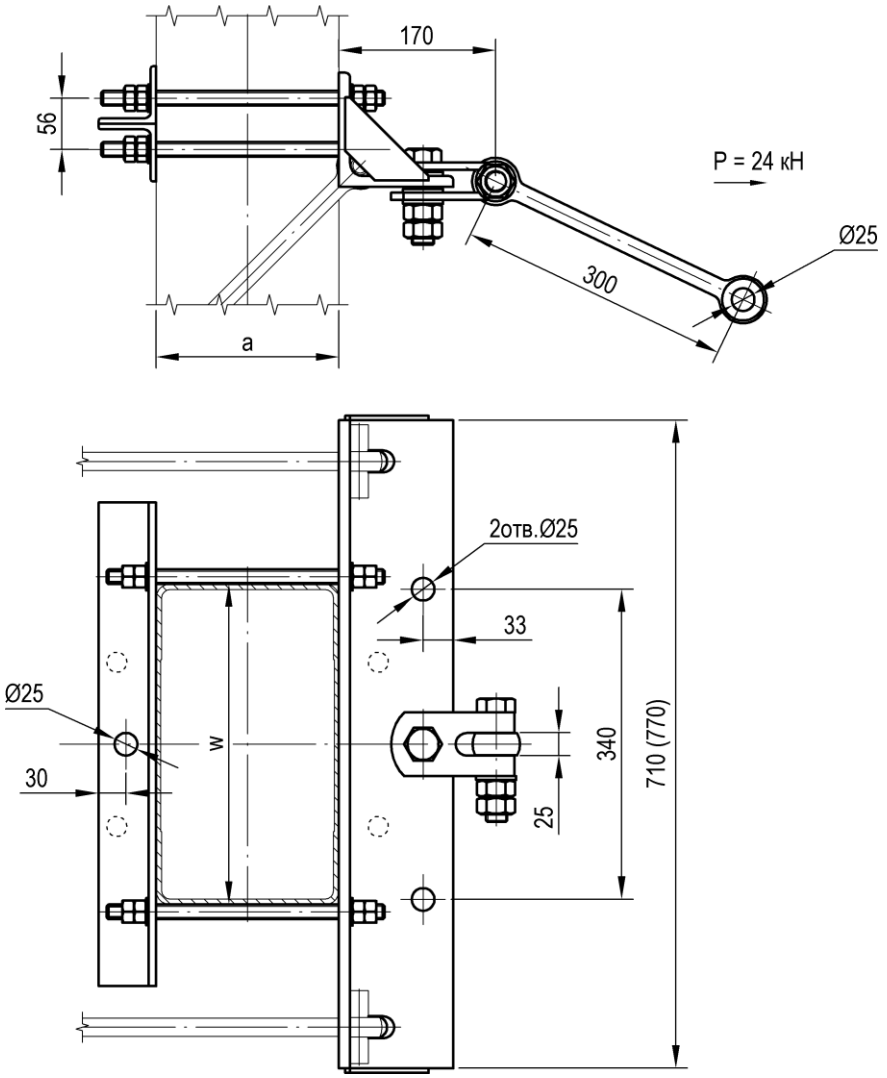

Номер чертежа	Тип стойки	Ширина швеллера стойки a, мм	Ширина стойки w, мм	Масса, кг
УКС 06450	МК, МКГ, МКР, МШК, МГК	160…220	320…420	29,1
УКС 06450-01	МГК	250…300	320…420	29,4
УКС 06501	МШП, МГП	180…220	540	28,6
УКС 06501-01	МШП, МГП	250…300	540	29,2

Материал: Ст3сп.

Примечание.
Размеры в скобках и отверстия, показанные штриховой линией, даны для кронштейна УКС 06501.

Кронштейн анкерный с коромыслом длиной 1000 мм КС-160 для металлических стоек

Применяется для компенсированной анкеровки КП на одиночных и сдвоенных стойках в компенсированных контактных подвесках КС-160.

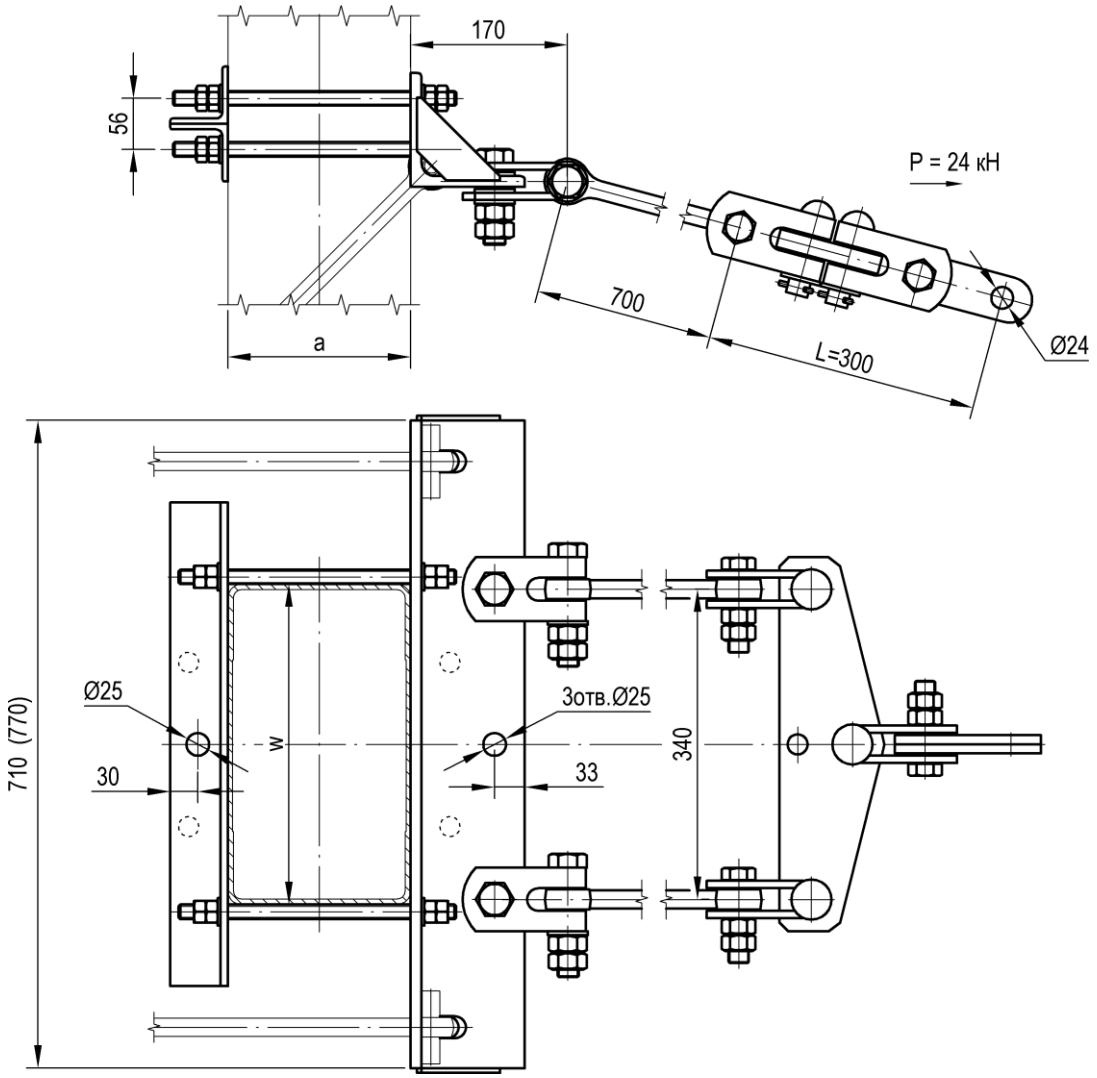

Номер чертежа	Тип стойки	Ширина швеллера стойки a, мм	Ширина стойки w, мм	Масса, кг
УКС 06455	МК, МКГ, МКР, МШК, МГК	160…220	320…420	47,8
УКС 06455-01	МГК	250…300	320…420	48,2
УКС 06502	МШП, МГП	180…220	540	47,4
УКС 06502-01	МШП, МГП	250…300	540	48,0

Материал: Ст3сп.

Примечание.
Размеры в скобках и отверстия, показанные штриховой линией, даны для кронштейна УКС 06502.

Кронштейн анкерный для компенсатора типа Ретрактор для металлических стоек

Применяется для установки компенсатора типа "Ретрактор" в компенсированной и полукомпенсированной контактной подвеске.

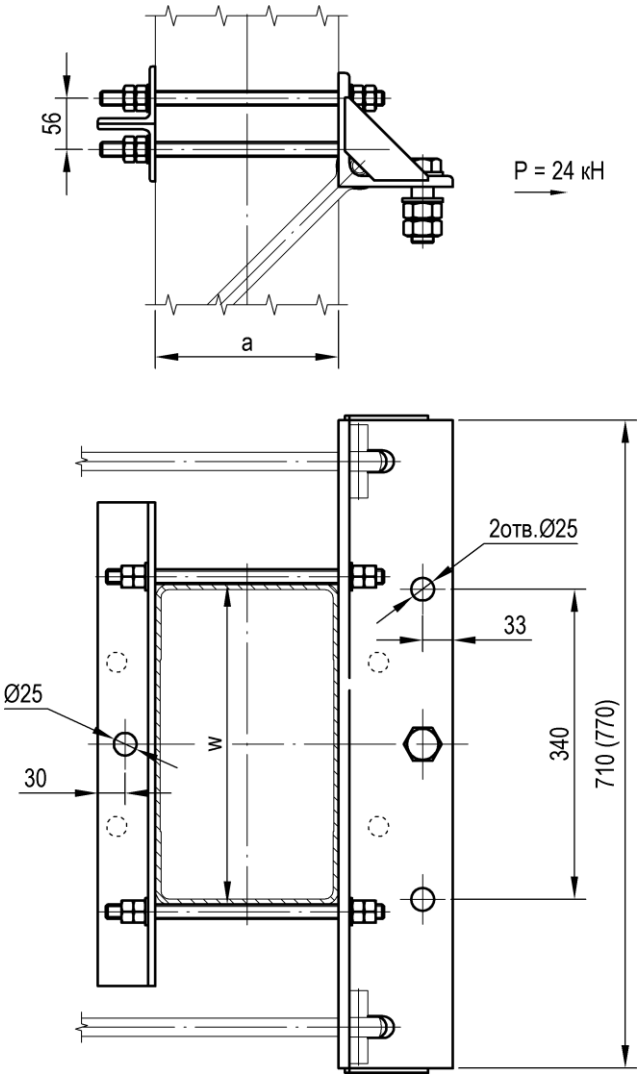

Номер чертежа	Тип стойки	Ширина швеллера стойки a, мм	Ширина стойки w, мм	Масса, кг
УКС 06695	МК, МКГ, МКР, МШК, МГК	160…220	320…420	24,8
УКС 06695-01	МГК	250…300	320…420	25,2
УКС 07062	МШП, МГП	180…220	540	25,6
УКС 07062-01	МШП, МГП	250…300	540	26,0

Материал: Ст3сп.

Примечание.
Размеры в скобках и отверстия, показанные штриховой линией, даны для кронштейна УКС 07062.

Кронштейн жесткой или средней анкеровки КС-200(250) для металлических стоек

Применяется:
- для жесткой анкеровки КП и НТ на одиночных стойках в контактных подвесках КС-200;
- для анкеровки троса средней анкеровки несущего троса на одиночных стойках в контактных подвесках КС-200.

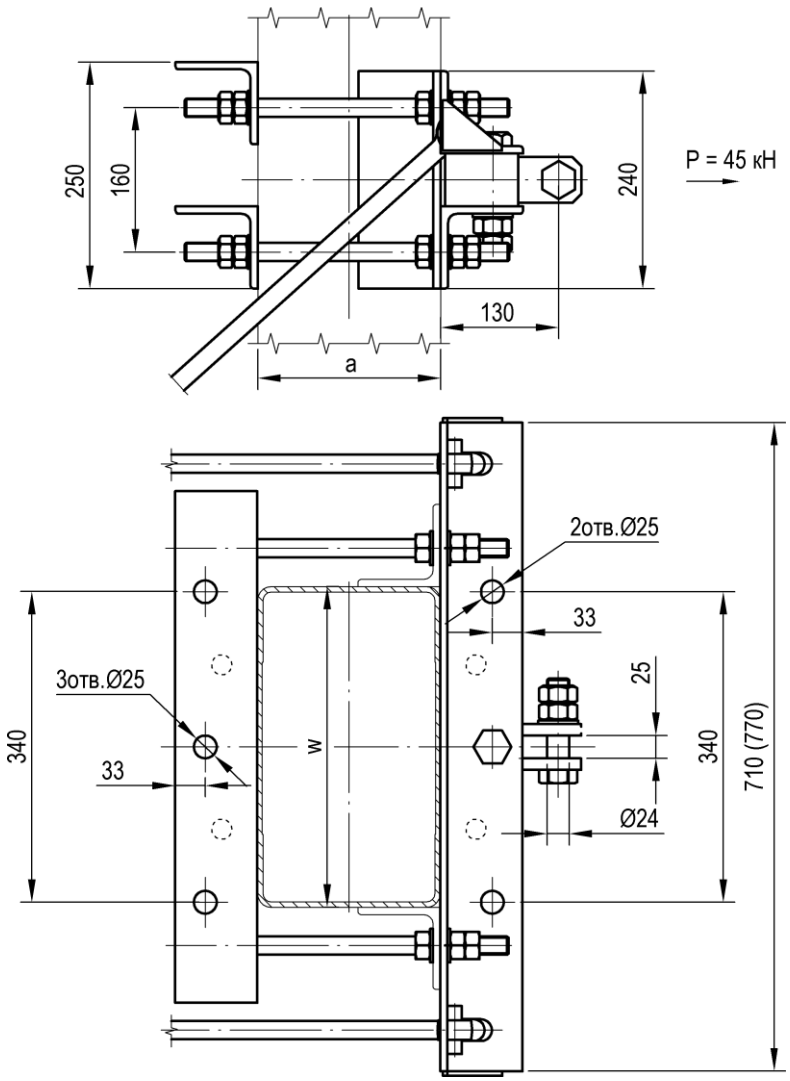

Номер чертежа	СКМТР	Тип стойки	Ширина швеллера стойки a, мм	Ширина стойки w, мм	Масса, кг
УКС 04721	3185337280	МК, МКГ, МКР, МШК, МГК	160…220	320…420	42,0
УКС 04721-01		МГК	250…300	320…420	42,7
УКС 07013		МШП, МГП	160…220	540	37,7
УКС 07013-01		МШП, МГП	250…300	540	38,5

Материал: Ст3сп.

Примечание.
Размеры в скобках и отверстия, показанные штриховой линией, даны для кронштейна УКС 07013.

Кронштейн анкерный с планками КС-200(250) для металлических стоек

Применяется для компенсированной анкеровки НТ на одиночных стойках в контактных подвесках КС-200.

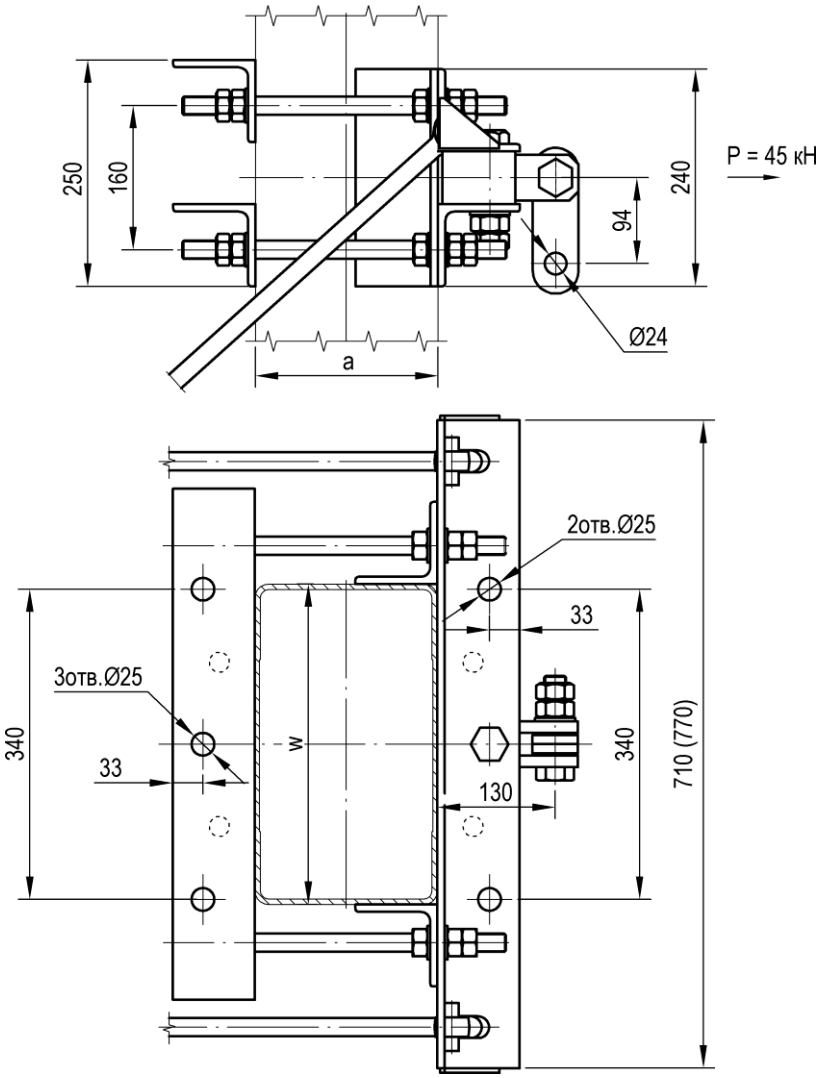

Номер чертежа	Тип стойки	Ширина швеллера стойки a, мм	Ширина стойки w, мм	Масса, кг
УКС 04364	МК, МКГ, МКР, МШК, МГК	160…220	320…420	43,1
УКС 04364-01	МГК	250…300	320…420	43,8
УКС 07014	МШП, МГП	160…220	540	38,5
УКС 07014-01	МШП, МГП	250…300	540	39,2

Материал: Ст3сп.

Примечание.
Размеры в скобках и отверстия, показанные штриховой линией, даны для кронштейна УКС 07014.

Кронштейн анкерный с коромыслом длиной 600 мм КС-200(250) для металлических стоек

Применяется для компенсированной анкеровки КП на одиночных стойках в контактных подвесках КС-200.

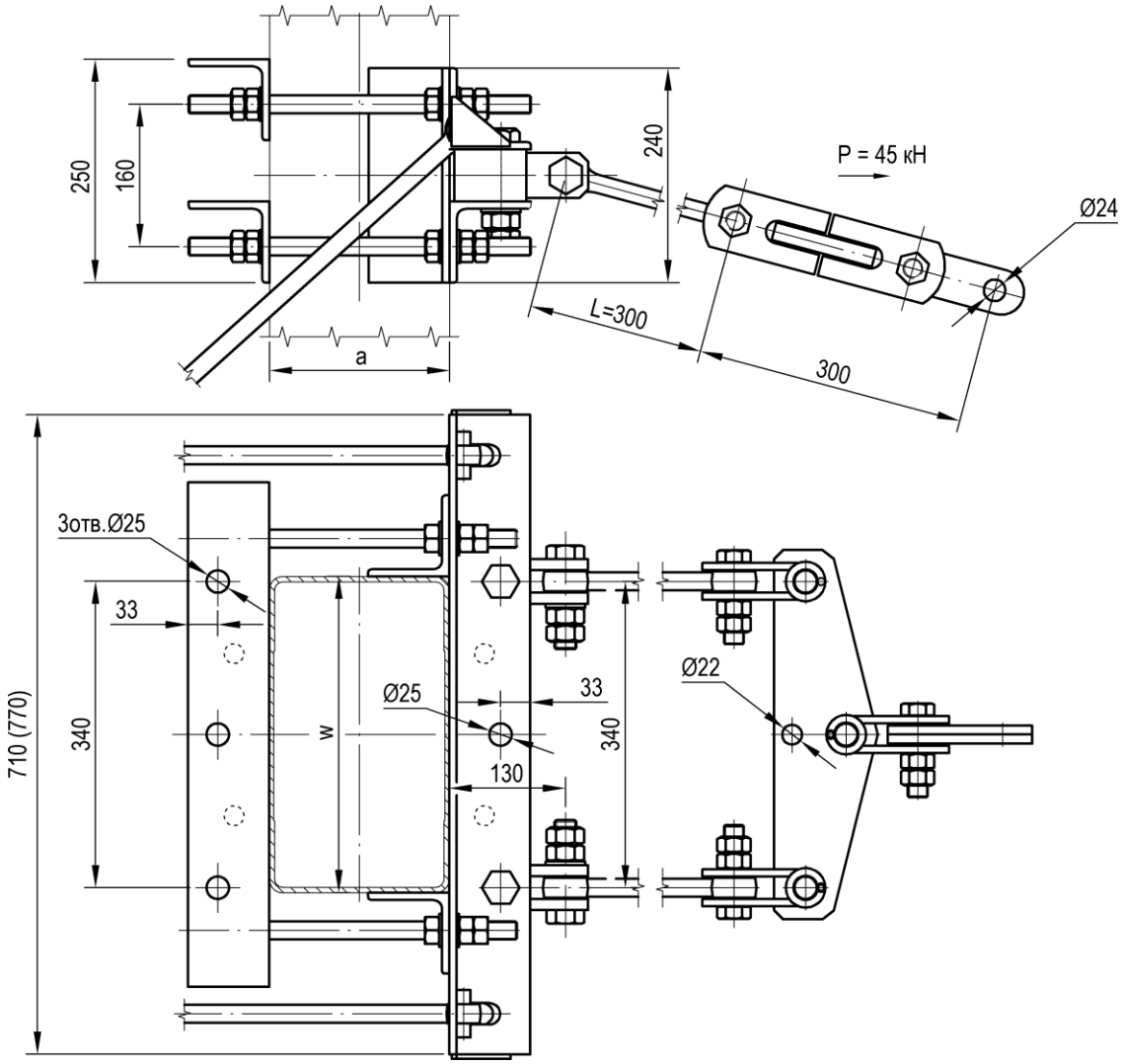

Номер чертежа	Тип стойки	Ширина швеллера стойки a, мм	Ширина стойки w, мм	Масса, кг
УКС 03838	МК, МКГ, МКР, МШК, МГК	160…220	320…420	59,4
УКС 03838-01	МГК	250…300	320…420	60,2
УКС 07015	МШП, МГП	160…220	540	54,8
УКС 07015-01	МШП, МГП	250…300	540	55,6

Материал: Ст3сп.

Примечание.
Размеры в скобках и отверстия, показанные штриховой линией, даны для кронштейна УКС 07015.

Кронштейн средней анкеровки для двух оттяжек КС-200(250) для металлических стоек

Применяется для анкеровки троса средней анкеровки несущего троса в контактной подвеске КС-200 при установке двух анкеров с оттяжками.

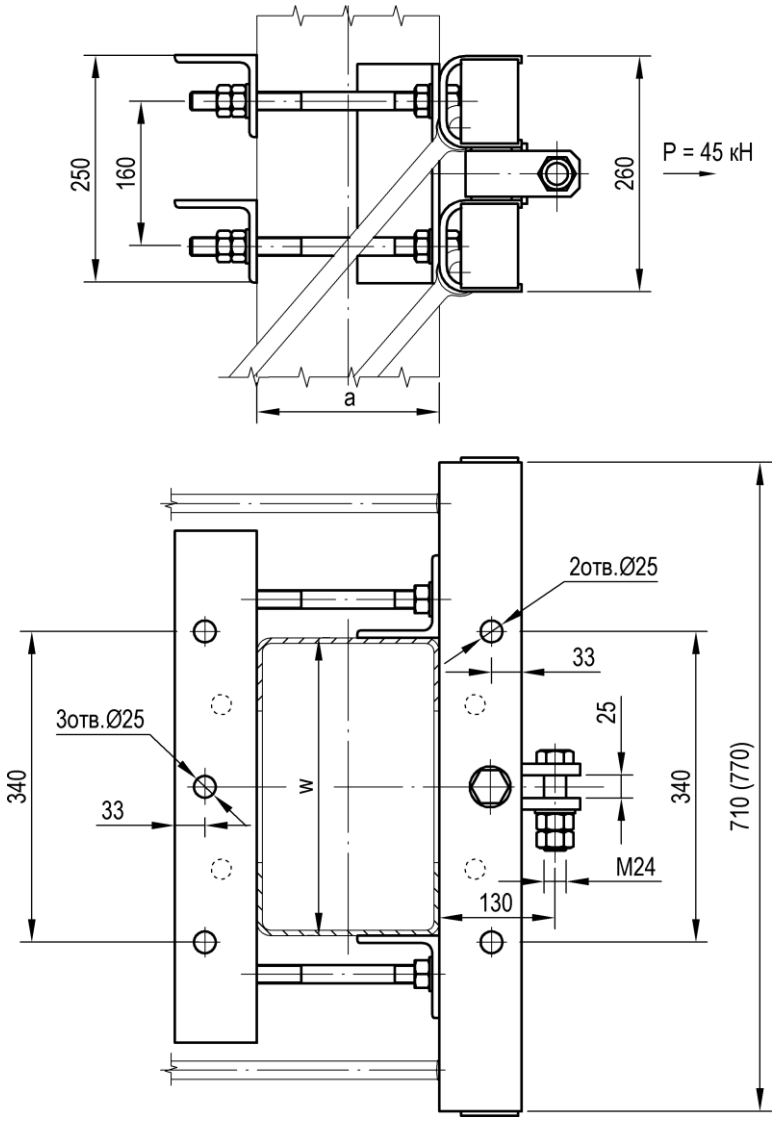

Номер чертежа	Тип стойки	Ширина швеллера стойки a, мм	Ширина стойки w, мм	Масса, кг
УКС 04361	МК, МКГ, МКР, МШК, МГК	160…200	320…420	47,6
УКС 04361-01	МГК	250…300	320…420	47,9
УКС 07019	МШП, МГП	160…220	540	43,9
УКС 07019-01	МШП, МГП	250…300	540	44,6

Материал: Ст3сп.

Примечание.
Размеры в скобках и отверстия, показанные штриховой линией, даны для кронштейна УКС 07019.

Кронштейн стопорный для конусных металлических стоек

Применяется для повышения надежности крепления анкерных кронштейнов на опорах с наклонными гранями и предотвращения их смещения под действием вертикальной составляющей сил реакции оттяжек.

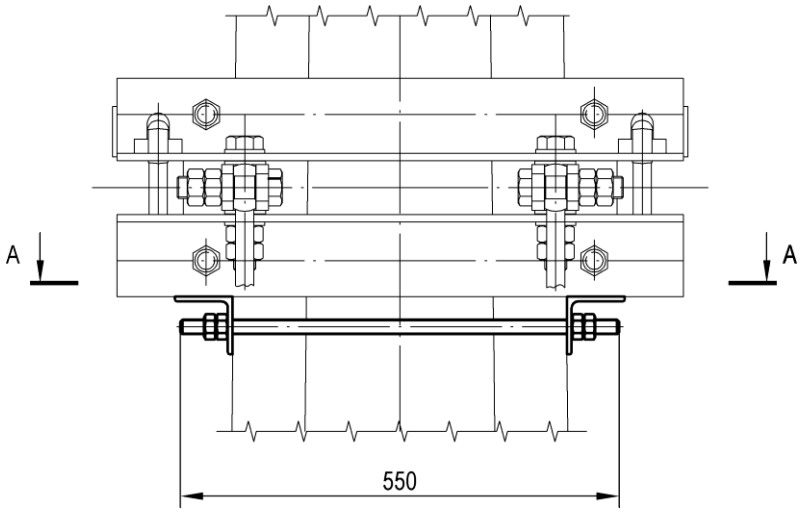

А-А

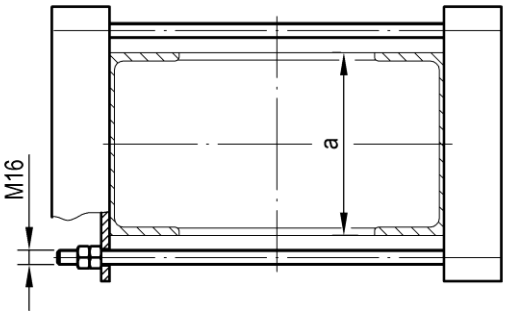

Номер чертежа	СКМТР	Тип стойки	Ширина швеллера стойки а, мм	Масса, кг
УКС 03314	3185332463	МК, МКГ, МКР, МШК, МГК	160…220	4,7
УКС 03314-01		МГК	250…270	5,2

Материал: Ст3сп.

Кронштейн стопорный для металлических стоек с параллельными гранями

Применяется для повышения надежности крепления анкерных кронштейнов на стойках с параллельными гранями и предотвращения их смещения под действием вертикальной составляющей сил реакции оттяжек.

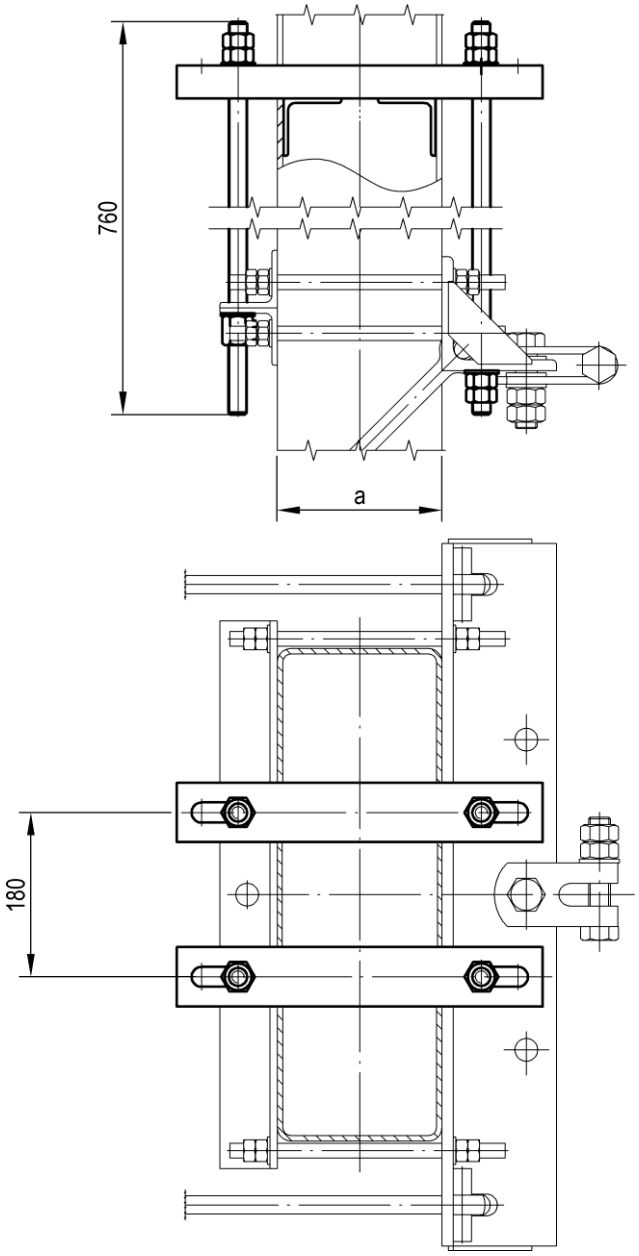

Номер чертежа	Ширина швеллера стойки а, мм	Масса, кг
УКС 06500	180…220	13,4
УКС 06500-01	250…300	14,2

Материал: Ст3сп.

4. Узлы крепления конструкций на опорах

Верхний узел крепления консоли на железобетонной стойке на закладных

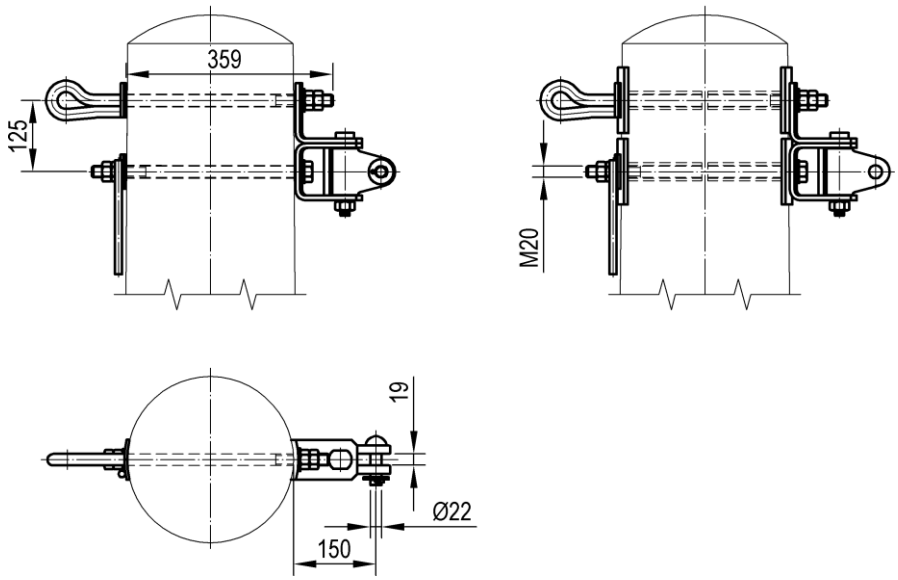

Номер чертежа	СКМТР	Род тока	Масса, кг
УКС 01699	3185320212	переменный	10,5
УКС 01699-01	3185332970	постоянный	10,7

Материал: Ст3сп5.

Нижний узел крепления консоли на железобетонной стойке на закладных

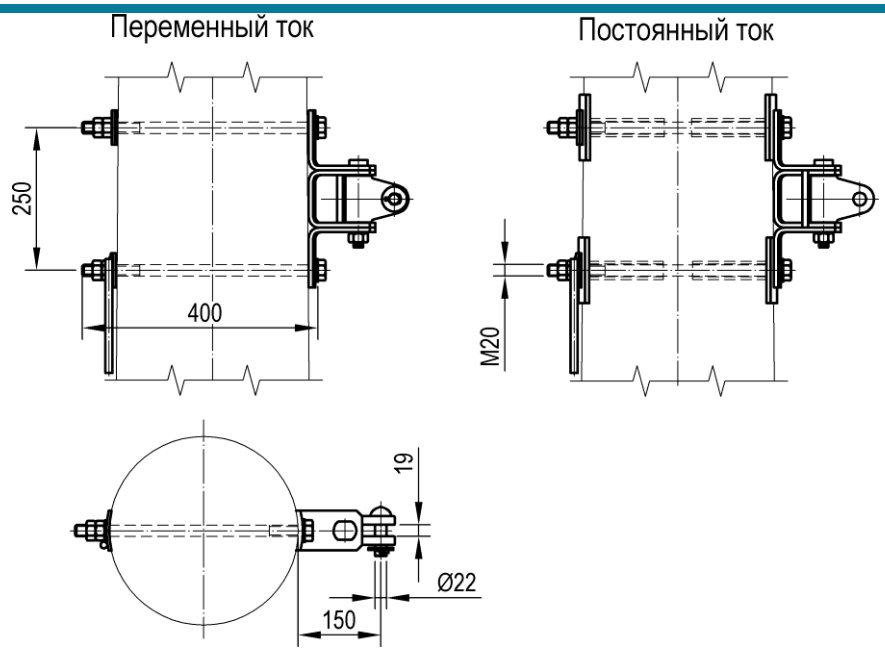

Номер чертежа	СКМТР	Род тока	Масса, кг
УКС 01700	3185320210	переменный	8,9
УКС 01700-01	3185332969	постоянный	9,1

Материал: Ст3сп5.

Узел крепления консоли на железобетонной стойке в обхват

Рис. 1
Тяга консоли

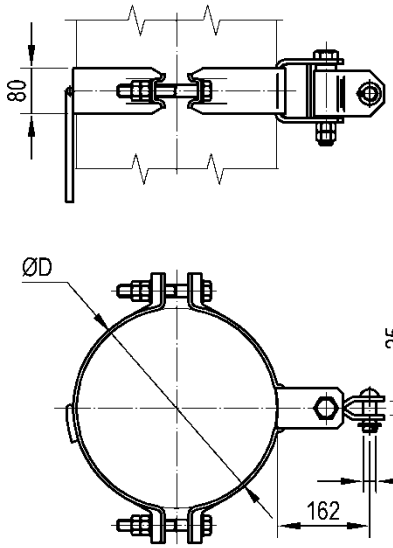

Рис. 2
Пята консоли

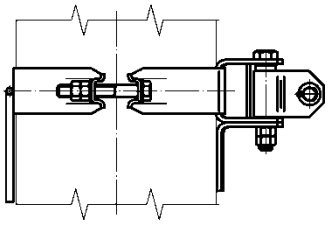

Номер чертежа	СКМТР	Рис.	Диаметр стойки D, мм	Масса, кг
УКС 01939	3185334081	1	290...300	9,6
УКС 01939-01	3185320332	1	310...320	10,5
УКС 01939-02		1	320...330	10,7
УКС 01939-03		1	340...350	10,9
УКС 01939-04		1	360...380	11,3
УКС 01939-05		1	220…230	9,0
УКС 01939-06		1	260…270	9,4
УКС 01939-07	3185334103	1	295...305	10,1
УКС 01940	3185334082	2	320...330	11,6
УКС 01940-01		2	340...350	11,8
УКС 01940-02		2	360...380	12,2
УКС 01940-03		2	400...420	12,6
УКС 01940-04		2	220…230	9,9
УКС 01940-05	3185333146	2	260…270	10,3

Материал: Ст3сп5.

Удлинитель для крепления одной консоли на железобетонной стойке в обхват

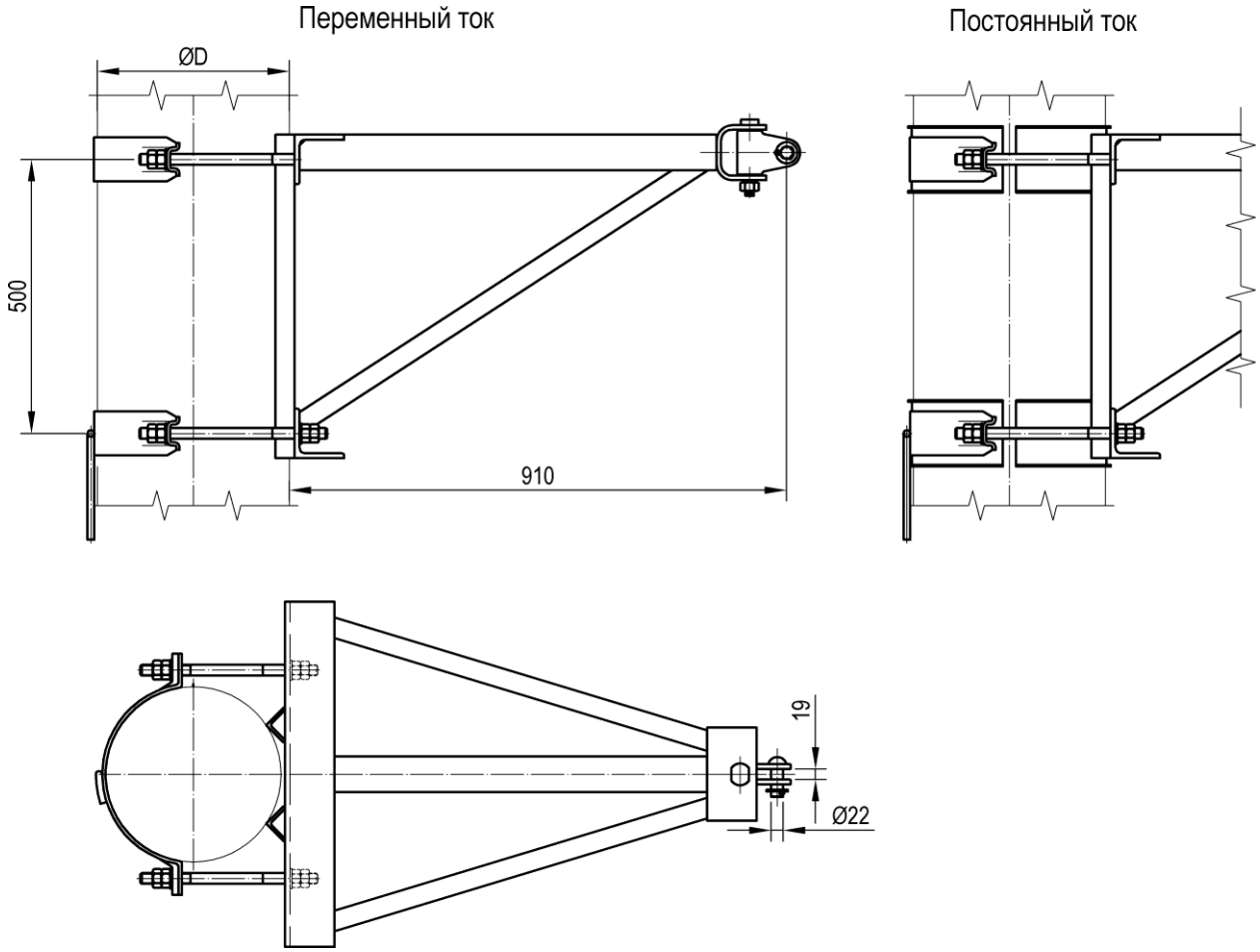

Номер чертежа	Род тока	Диаметр стойки D, мм	Масса, кг
УКС 02555	переменный	290...300	46,3
УКС 02555-01	переменный	310...320	46,8
УКС 02555-02	переменный	320...330	47,5
УКС 02555-03	переменный	340...350	47,6
УКС 02555-04	переменный	360...380	48,6
УКС 02555-05	переменный	400...420	49,0
УКС 02555-06	постоянный	290...300	46,8
УКС 02555-07	постоянный	310...320	47,3
УКС 02555-08	постоянный	320...330	47,5
УКС 02555-09	постоянный	340...350	48,0
УКС 02555-10	постоянный	360...380	49,1
УКС 02555-11	постоянный	400...420	49,4

Материал: Ст3сп5.

Верхний узел крепления консоли на металлической стойке на закладных

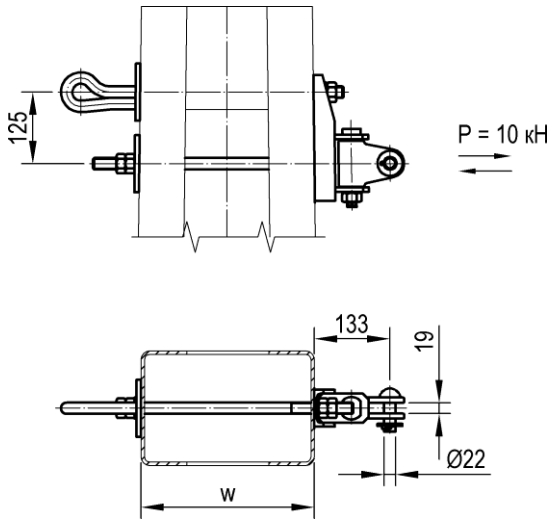

Номер чертежа	СКМТР	Тип стойки	Ширина стойки w, мм	Масса, кг
УКС 00973	3185335244	МК, МКГ, МШК, МГК	260…300	7,9
УКС 00973-01		МШП, МГП	540	9,0

Материал: Ст3сп5.

Нижний узел крепления консоли на металлической стойке на закладных

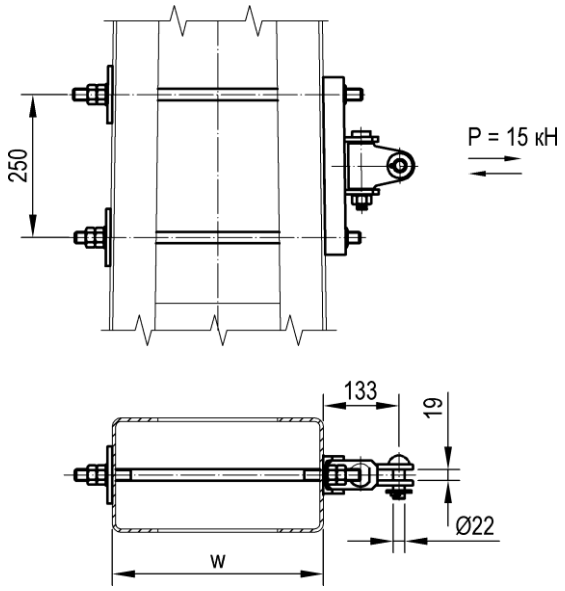

Номер чертежа	Тип стойки	Ширина стойки w, мм	Масса, кг
УКС 00970	МК, МКГ, МШК, МГК	260…400	8,8
УКС 00970-01	МШП, МГП	540	9,6

Материал: Ст3сп5.

Узел крепления консоли на металлической стойке в обхват

Рис.1

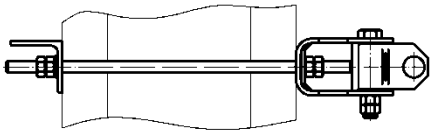

Рис.2

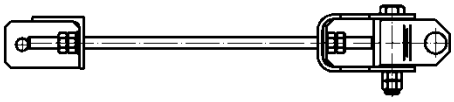

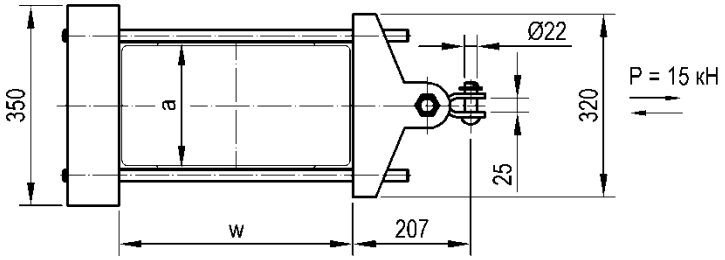

Номер чертежа	СКМТР	Рис.	Тип стойки	Ширина швеллера стойки a, мм	Ширина стойки w, мм	Масса, кг
УКС 04969	3185337286	1	МК, МКГ, МШК, МГК	160…220	320…450	15,3
УКС 04969-01		2	МК, МКГ, МШК, МГК	160…220	320…450	16,3
УКС 06497		1	МГК, МШП, МГП	220…300	320…540	17,6
УКС 06497-01		2	МГК, МШП, МГП	220…300	320…540	18,5

Материал: Ст3сп5.

Удлинитель для крепления одной консоли на металлической стойке на закладных

Рис.1

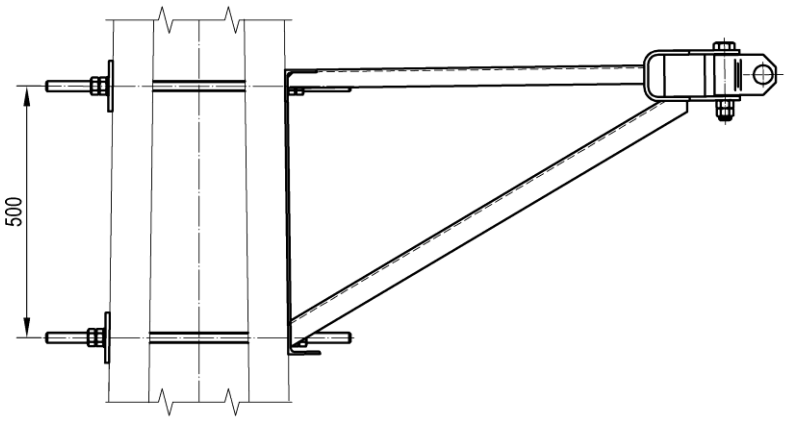

Рис.2

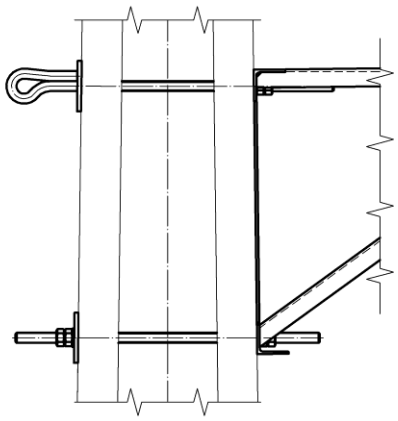

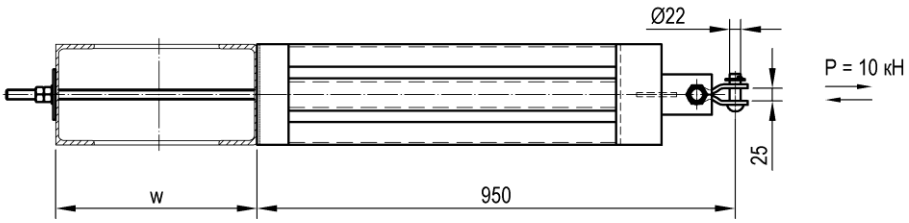

Номер чертежа	Рис.	Тип стойки	Ширина стойки w, мм	Масса, кг
УКС 01740	1	МК, МКГ, МШК, МГК	260…460	24,4
УКС 01740-01	2	МК, МКГ, МШК, МГК	300…460	25,0
УКС 01740-02	1	МШП, МГП	540	24,7
УКС 01740-03	2	МШП, МГП	540	25,4

Материал: Ст3сп5.

Удлинитель для крепления одной консоли на металлической стойке в обхват

Рис.1

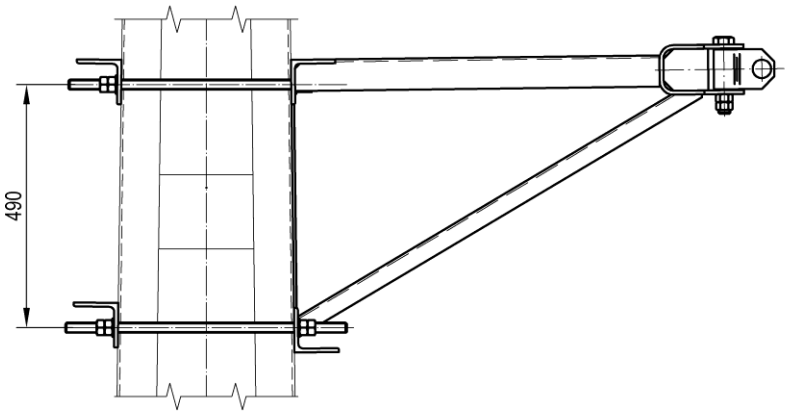

Рис.2

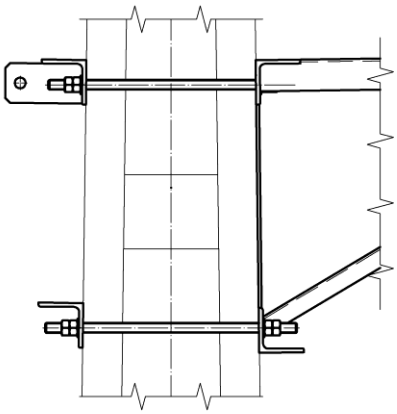

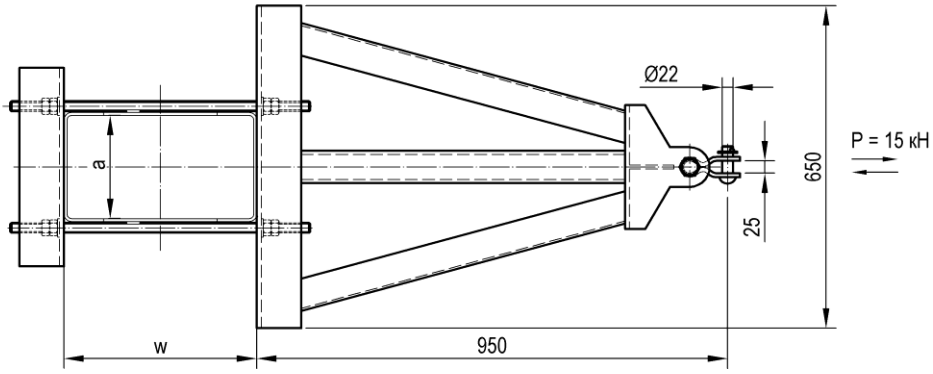

Номер чертежа	СКМТР	Рис.	Тип стойки	Ширина швеллера стойки a, мм	Ширина стойки w, мм	Масса, кг
КС 301.410.000	3185332475	1	МК, МКГ, МШК, МГК	160…220	320…450	45,3
КС 301.410.000-01		2	МК, МКГ, МШК, МГК	160…220	320…450	46,3
УКС 06498		1	МГК, МШП, МГП	220…300	320…540	47,3
УКС 06498-01		2	МГК, МШП, МГП	220…300	320…540	48,2

Материал: Ст3сп5.

Траверса для крепления двух консолей на железобетонной стойке в обхват

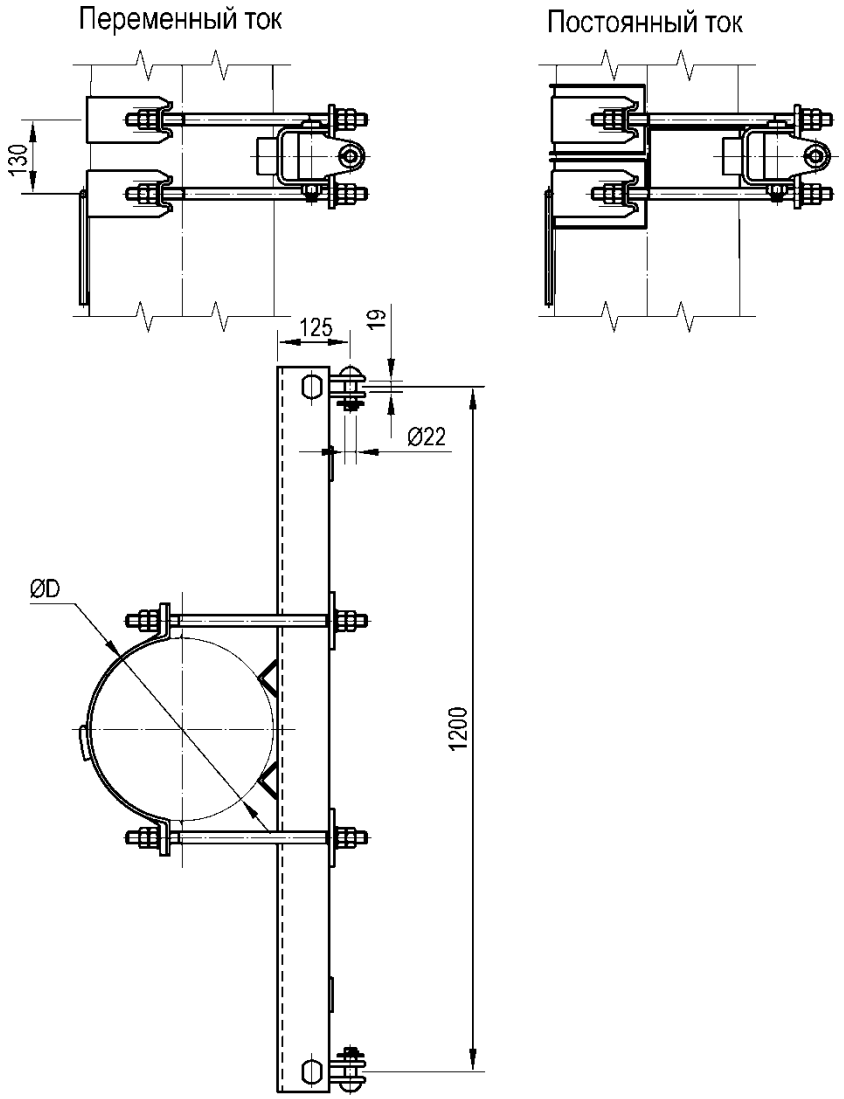

Номер чертежа	СКМТР	Род тока	Диаметр стойки D, мм	Масса, кг
УКС 02598	3185334066	переменный	290…300	37,9
УКС 02598-01		переменный	310…320	38,8
УКС 02598-02		переменный	320…330	39,0
УКС 02598-03	3185334067	переменный	340…350	39,2
УКС 02598-04		переменный	360…380	39,9
УКС 02598-05		переменный	400…420	40,3
УКС 02598-18		постоянный	290…300	38,3
УКС 02598-19	3185334108	постоянный	310…320	39,2
УКС 02598-20	3185331119	постоянный	320…330	39,3
УКС 02598-21	3185332453	постоянный	340…350	39,5
УКС 02598-22	3185331049	постоянный	360…380	40,3
УКС 02598-23		постоянный	400…420	40,6

Материал: Ст3сп5.

Траверса для крепления двух консолей на металлической стойке на закладных

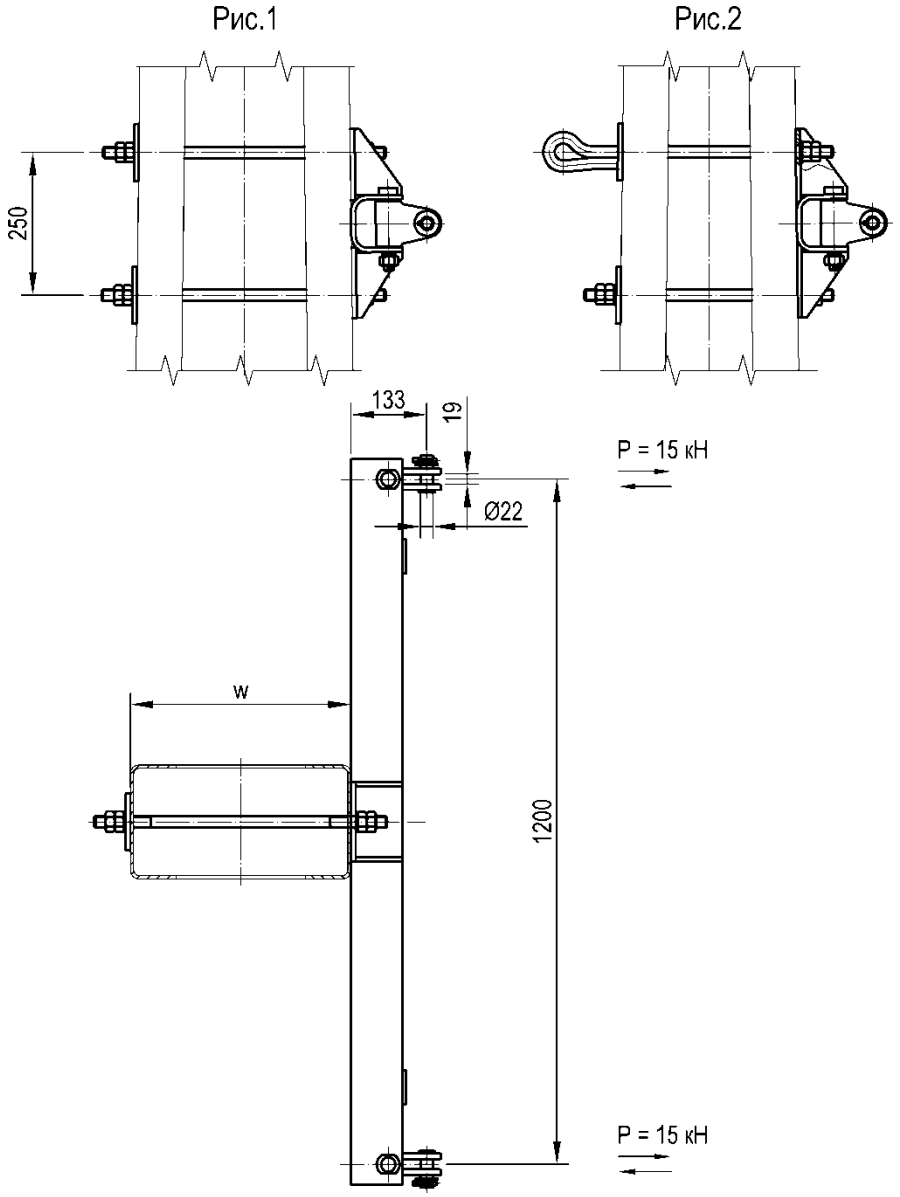

Номер чертежа	Рис.	Тип стойки	Ширина стойки w, мм	Масса, кг
УКС 01024-02	1	МК, МКГ, МШК, МГК	260…400	32,6
УКС 01024-05	2	МК, МКГ, МШК, МГК	300…400	33,0
УКС 01024-08	1	МШП, МГП	540	30,6
УКС 01024-11	2	МШП, МГП	540	30,9

Материал: Ст3сп5.

Траверса для крепления двух консолей на металлической стойке в обхват

Рис.1

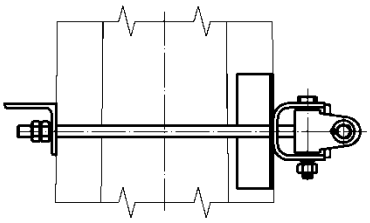

Рис.2

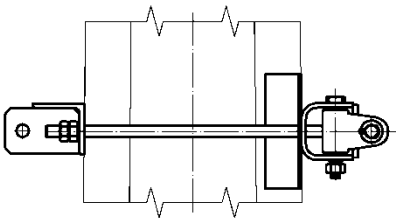

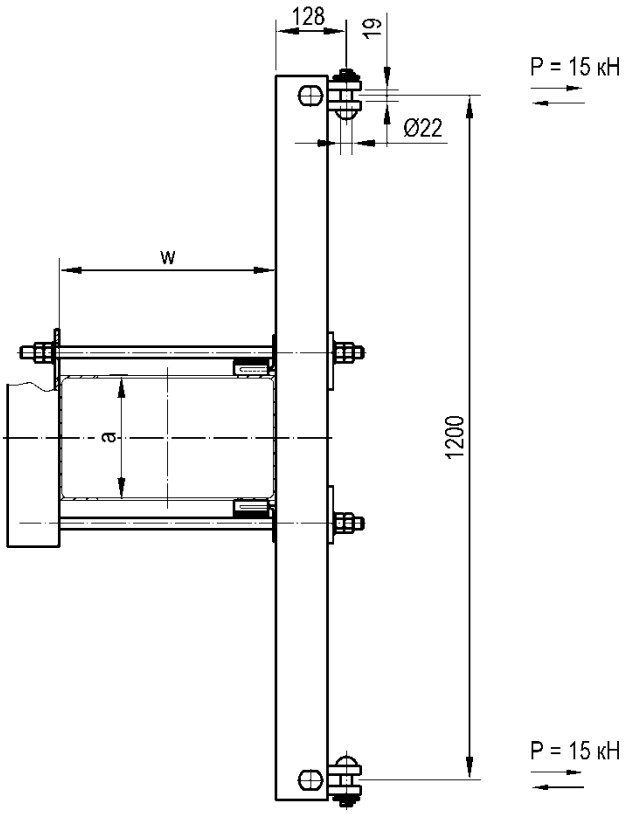

Номер чертежа	СКМТР	Рис.	Тип стойки	Ширина швеллера стойки а, мм	Ширина стойки w, мм	Масса, кг
УКС 01525.00		1	МК, МКГ, МШК, МГК	160	320…450	37,9
УКС 01525.00-01	3185337278	1	МК, МКГ, МШК, МГК	180	320…450	37,9
УКС 01525.00-02	3185337657	1	МК, МКГ, МШК, МГК	200	320…450	37,9
УКС 01525.00-03		1	МК, МКГ, МШК, МГК	220	320…450	37,9
УКС 01525.00-04		2	МК, МКГ, МШК, МГК	160	320…450	38,5
УКС 01525.00-05		2	МК, МКГ, МШК, МГК	180	320…450	38,5

Номер чертежа	СКМТР	Рис.	Тип стойки	Ширина швеллера стойки a, мм	Ширина стойки w, мм	Масса, кг
УКС 01525.00-06		2	МК, МКГ, МШК, МГК	200	320…450	38,5
УКС 01525.00-07	3185339285	2	МК, МКГ, МШК, МГК	220	320…450	38,5
УКС 07026		1	МГК, МШП, МГП	220	320…540	38,7
УКС 07026-01		1	МГК, МШП, МГП	250	320…540	39,5
УКС 07026-02		1	МГК, МШП, МГП	270	320…540	39,5
УКС 07026-03		1	МГК, МШП, МГП	300	320…540	39,5
УКС 07026-04		2	МГК, МШП, МГП	220	320…540	39,6
УКС 07026-05		2	МГК, МШП, МГП	250	320…540	40,4
УКС 07026-06		2	МГК, МШП, МГП	270	320…540	40,4
УКС 07026-07		2	МГК, МШП, МГП	300	320…540	40,4

Материал: Ст3сп5.

Фиксаторный кронштейн для одного фиксатора на железобетонной стойке

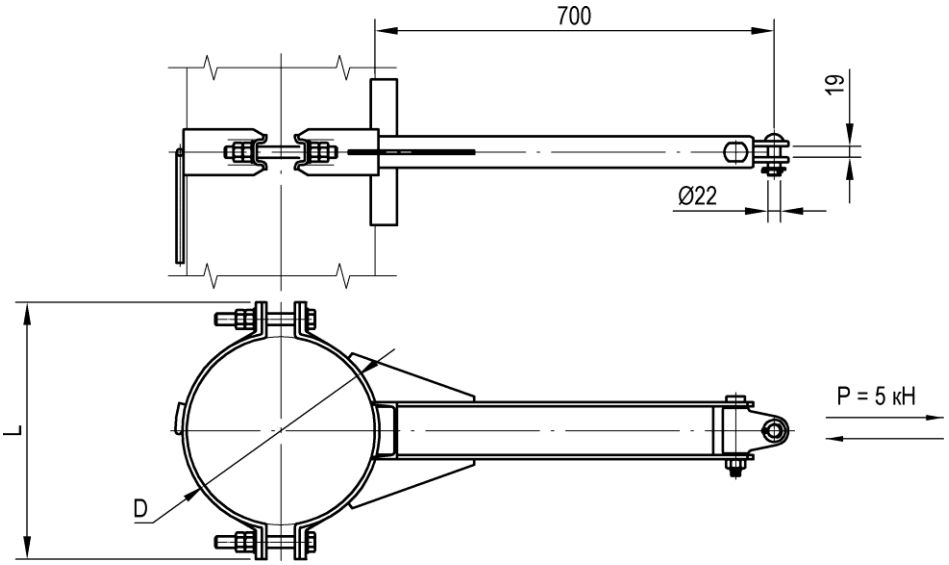

Тип	Номер чертежа	СКМТР	Диаметр стойки D, мм	Размер L, мм	Масса, кг
КФ-1	УКС 01219	3185332447	320…330	450	16,1
КФ-1-01	УКС 01219-01	3185336735	370…380	500	16,7

Материал: Ст3сп5.

Примечание.
Допускается установка под углом 45° относительно оси пути. При этом P = 1 кН.

Фиксаторный кронштейн для двух фиксаторов на железобетонной стойке

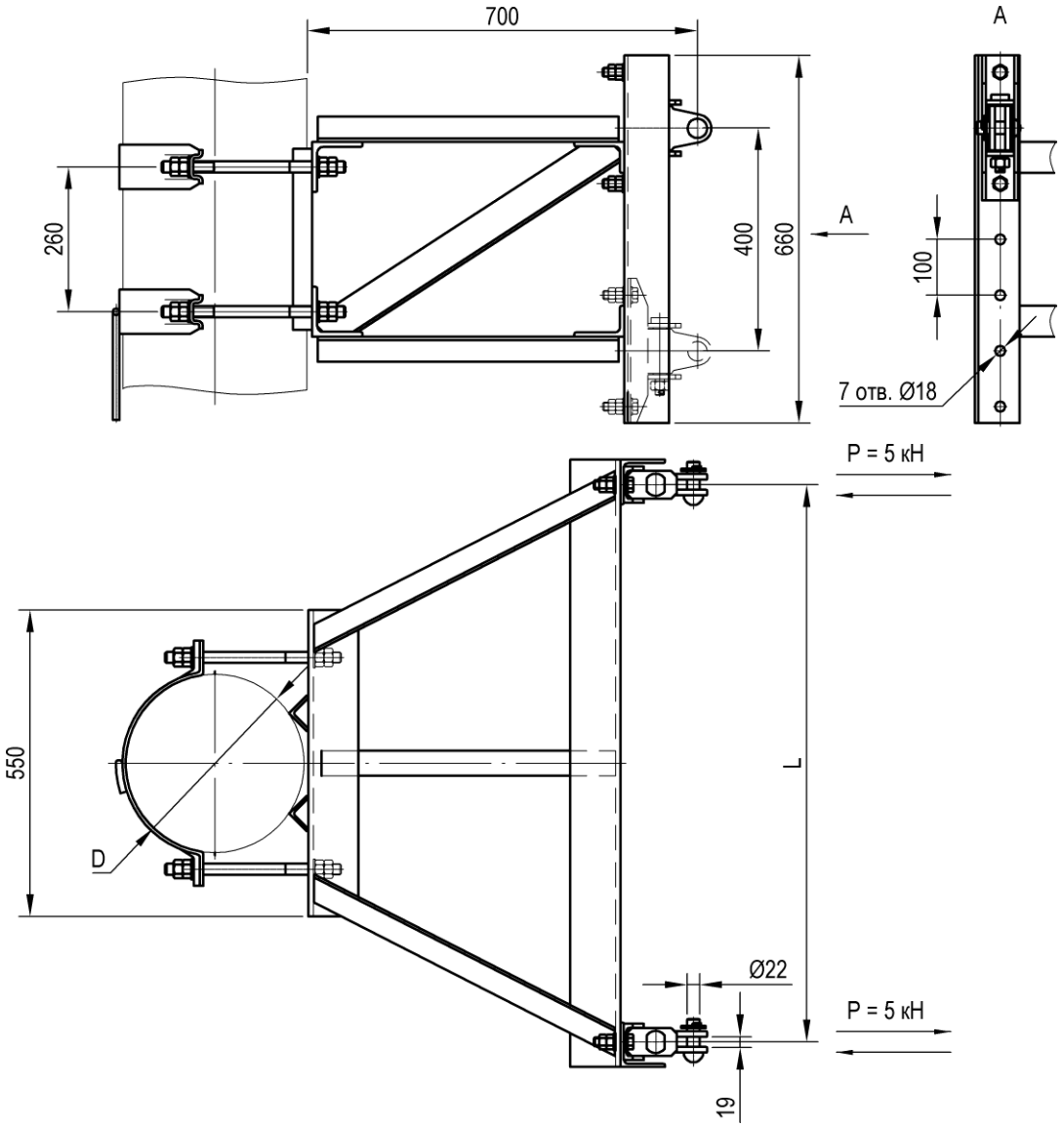

Тип	Номер чертежа	СКМТР	Диаметр стойки D, мм	Размер L, мм	Масса, кг
КФ-2	УКС 03249		320…330	700	66,9
КФ-2-01	УКС 03249-01	3185334777	320…330	1000	66,9
КФ-2-02	УКС 03249-02		370…380	700	67,6
КФ-2-03	УКС 03249-03	3185334778	370…380	1000	67,6

Материал: Ст3сп5.

Фиксаторный кронштейн для одного фиксатора на металлической стойке

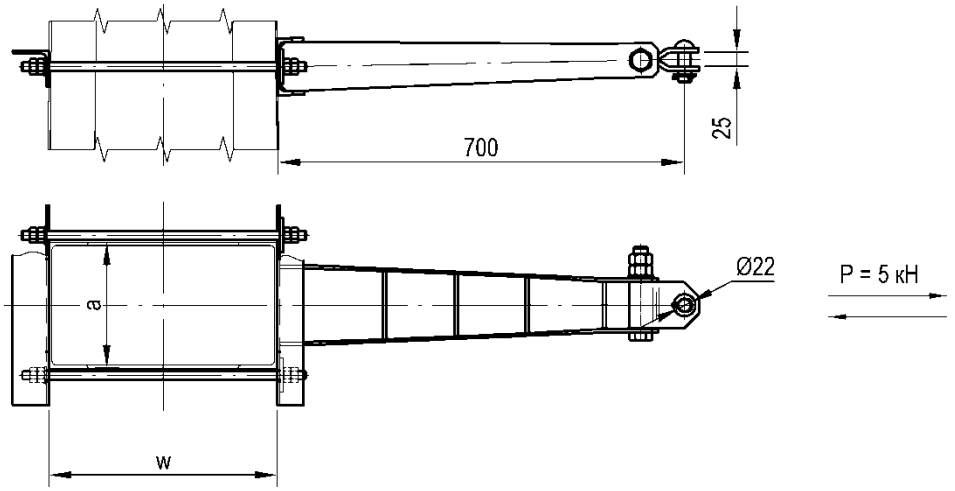

Номер чертежа	СКМТР	Тип стойки	Ширина швеллера стойки a, мм	Ширина стойки w, мм	Масса, кг
УКС 04972		МК, МКГ, МШК, МГК	160…220	340…440	13,9
УКС 04972-01	3185337287	МГК, МШП, МГП	220…300	340…540	15,3

Материал: Ст3сп5.

Фиксаторный кронштейн развернутый для одного фиксатора на металлической стойке

Применяется при уменьшенных габаритах опор 2,45...3,10 м.

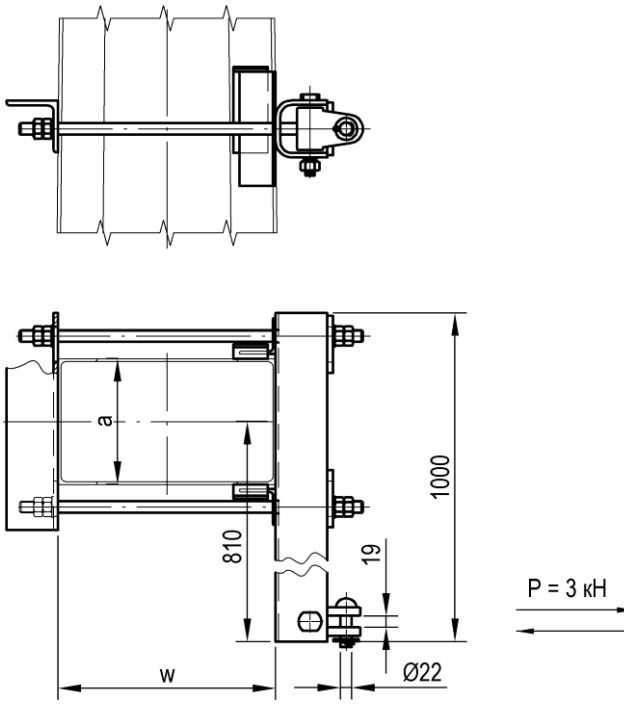

Материал: Ст3сп5

Номер чертежа	Тип стойки	Ширина швеллера стойки a, мм	Ширина стойки w, мм	Масса, кг
УКС 04848	МК, МКГ, МШК, МГК	160	340…440	28,9
УКС 04848-01	МК, МКГ, МШК, МГК	180	340…440	28,9
УКС 04848-02	МК, МКГ, МШК, МГК	200	340…440	28,9
УКС 04848-03	МК, МКГ, МШК, МГК	220	340…440	28,9
УКС 07028	МГК, МШП, МГП	220	340…540	30,7
УКС 07028-01	МГК, МШП, МГП	250	340…540	30,9
УКС 07028-02	МГК, МШП, МГП	270	340…540	31,1
УКС 07028-03	МГК, МШП, МГП	300	340…540	31,3

Фиксаторный кронштейн для двух фиксаторов на металлической стойке

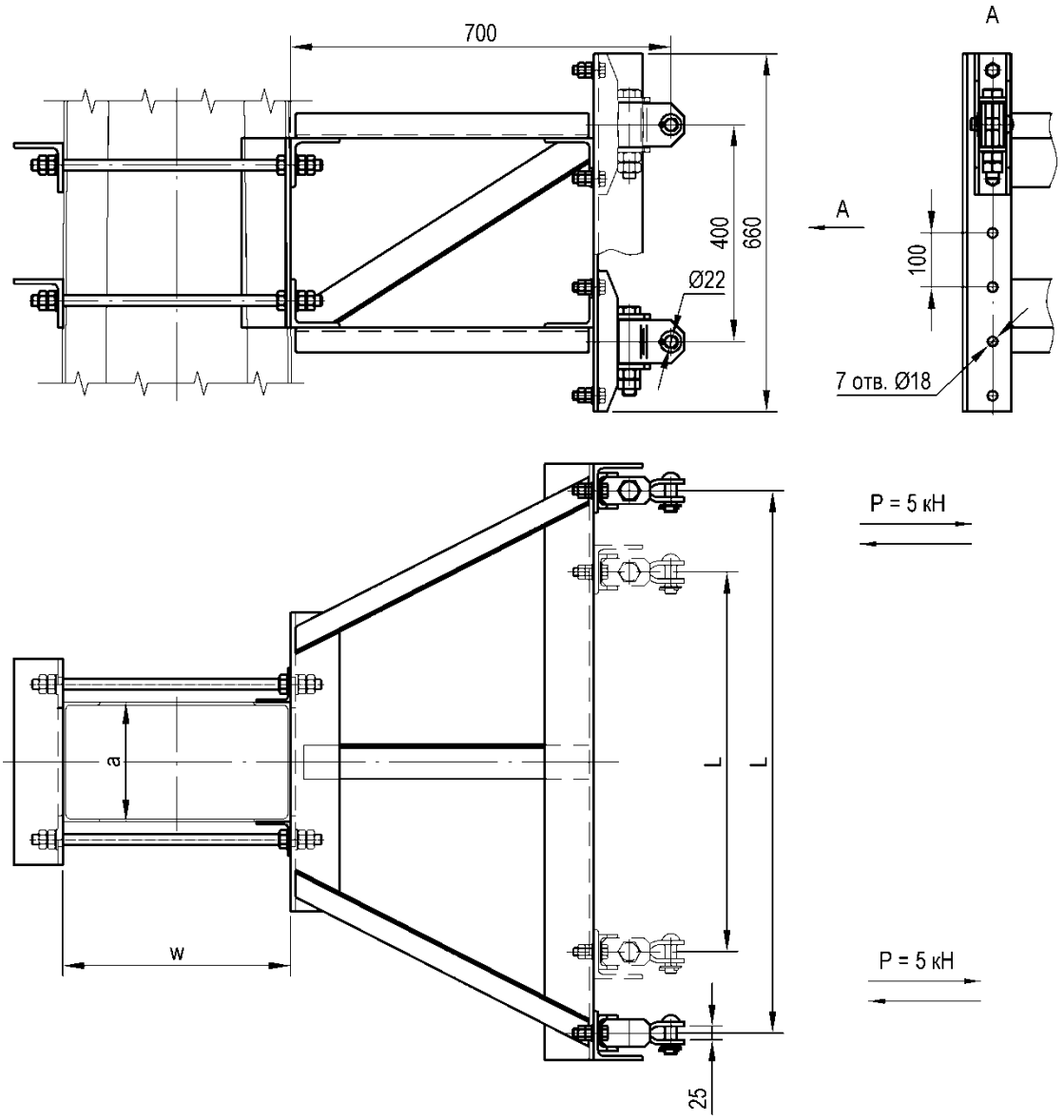

Номер чертежа	СКМТР	Тип стойки	Ширина швеллера стойки a, мм	Ширина стойки w, мм	Размер L, мм	Масса, кг
УКС 04841	3185336539	МК, МКГ, МШК, МГК	160…220	340…460	700	92,9
УКС 04841-01	3185336540	МК, МКГ, МШК, МГК	160…220	340…460	1000	94,0
УКС 07029		МГК, МШП, МГП	220…300	340…550	700	95,5
УКС 07029-01		МГК, МШП, МГП	220…300	340…550	1000	96,6

Материал: Ст3сп5.

Траверса для двойной разнесенной фиксации контактных проводов на металлической стойке

Применяется для двойной разнесенной фиксации контактных проводов в кривых радиусом 400 м и менее.

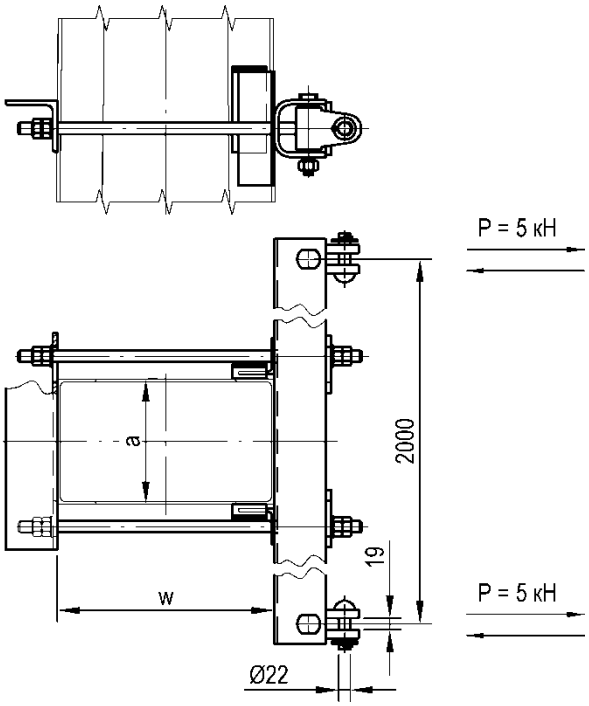

Номер чертежа	Тип стойки	Ширина швеллера стойки a, мм	Ширина стойки w, мм	Масса, кг
УКС 04912	МК, МКГ, МШК, МГК	160	340…460	47,1
УКС 04912-01	МК, МКГ, МШК, МГК	180	340…460	47,1
УКС 04912-02	МК, МКГ, МШК, МГК	200	340…460	47,1
УКС 04912-03	МК, МКГ, МШК, МГК	220	340…460	47,1
УКС 07030	МГК, МШП, МГП	220	340…540	50,1
УКС 07030-01	МГК, МШП, МГП	250	340…540	50,1
УКС 07030-02	МГК, МШП, МГП	270	340…540	50,1
УКС 07030-03	МГК, МШП, МГП	300	340…540	50,1

Материал: Ст3сп5.

Узел крепления швеллерного кронштейна на железобетонной стойке на закладных

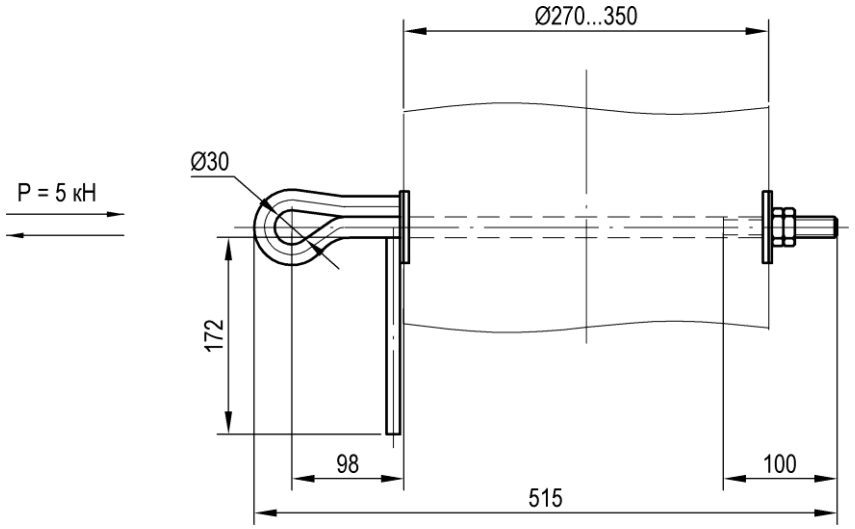

Номер чертежа	Масса, кг
УКС 00935	2,3

Материал: Ст3сп5.

Накладка от разворота для узла крепления на закладных на железобетонной стойке 081

Применяется для предотвращения разворота швеллерных кронштейнов. Устанавливается:

- в ветровых местах (поймах рек, над оврагами, насыпями более 5 м или над деревьями в лесистой местности, где наблюдается пляска проводов);
- на внешней стороне кривого участка пути радиусом 1000 м и менее на каждой опоре;
- радиусом до 2000 м - через опору;
- радиусом более 2000 м и на прямых участках пути - через пять опор.

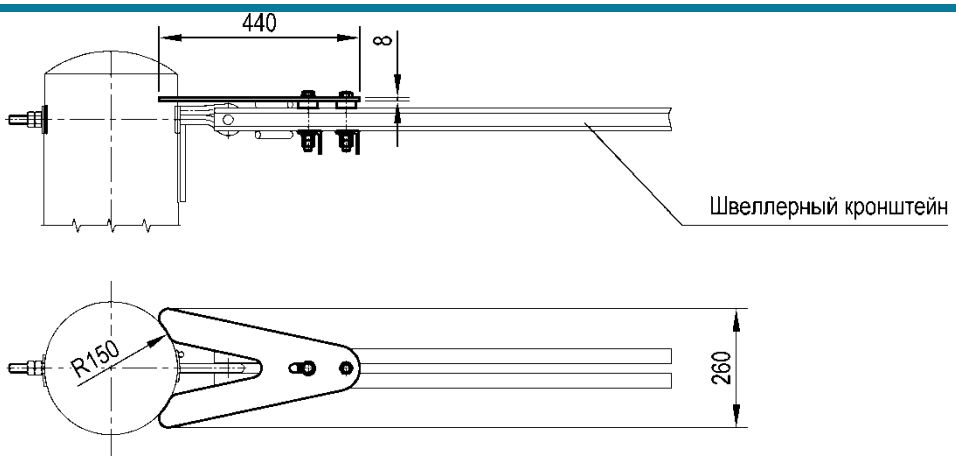

Тип	Номер чертежа	Масса, кг
081	УКС 09750	4,9

Материал: Ст3сп5.

Примечание.

Накладка применяется для кронштейнов, устанавливаемых как в горизонтальном, так и в наклонном положении.

Узел крепления швеллерного кронштейна на железобетонной стойке в обхват

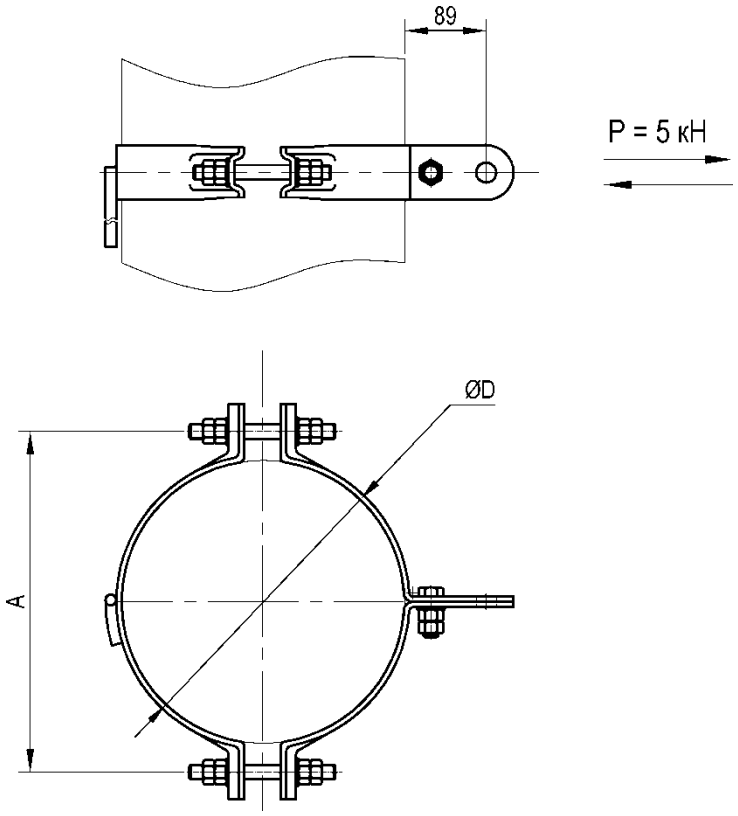

Номер чертежа	СКМТР	Диаметр стойки D, мм	Размер A, мм	Масса, кг
УКС 01084	3185339705	310	370	4,8
УКС 01084-01	5264300547	380	440	5,5
УКС 01084-02		300	360	4,2
УКС 01084-03		320	380	4,4
УКС 01084-04		330	390	4,5
УКС 01084-05	3449910603	340	400	4,5
УКС 01084-06		350	410	4,6
УКС 01084-07		360	420	4,7
УКС 01084-08	3449910604	370	430	4,8
УКС 01084-09		390	450	4,9
УКС 01084-10		400	460	5,0
УКС 01084-11		410	470	5,0
УКС 01084-12		420	480	5,1

Материал: Ст3сп5.

Накладка от разворота для узла крепления в обхват на железобетонной стойке

Применяется для предотвращения разворота швеллерных кронштейнов. Устанавливается:

- в ветровых местах (поймах рек, над оврагами, насыпями более 5 м или над деревьями в лесистой местности, где наблюдается пляска проводов);
- на внешней стороне кривого участка пути радиусом 1000 м и менее на каждой опоре;
- радиусом до 2000 м - через опору;
- радиусом более 2000 м и на прямых участках пути - через пять опор.

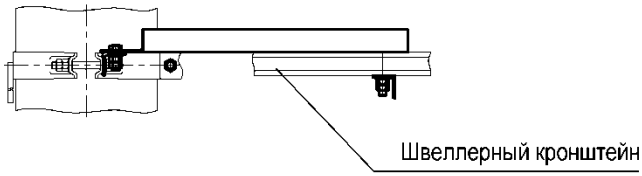

Вариант для кронштейнов со сжатой тягой

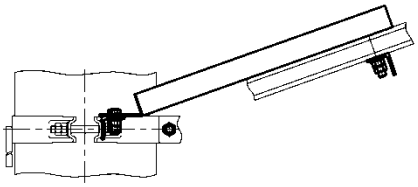

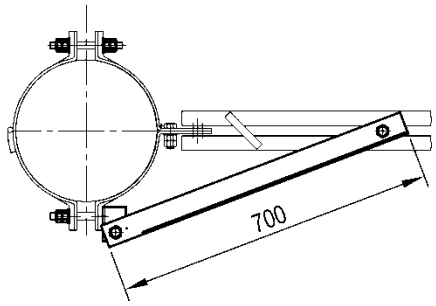

Тип	Номер чертежа	Масса, кг
Д6	УКС 09753	3,7

Материал: Ст3сп5.

Примечание.

Накладка применяется для кронштейнов, устанавливаемых как в горизонтальном, так и в наклонном положении.

Узел крепления трубчатого кронштейна на железобетонной стойке на закладных

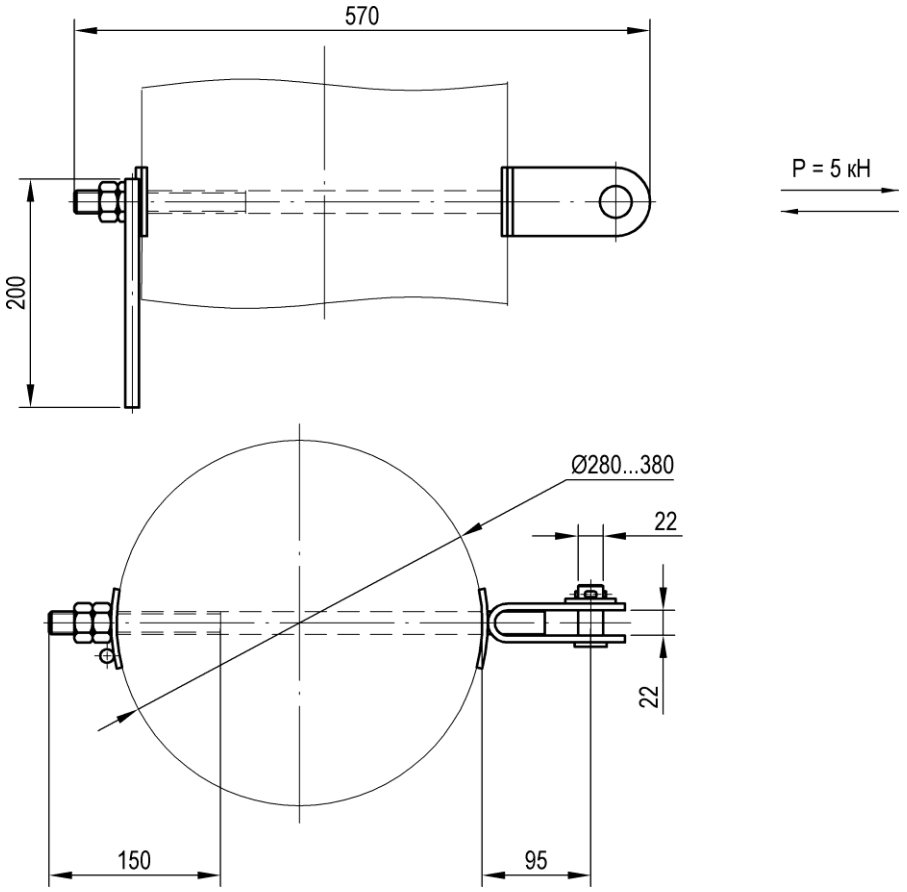

Номер чертежа	СКМТР	Масса, кг
КС 307.100.320	3185330823	2,6

Материал: Ст3сп5.

Узел крепления трубчатого кронштейна на железобетонной стойке в обхват

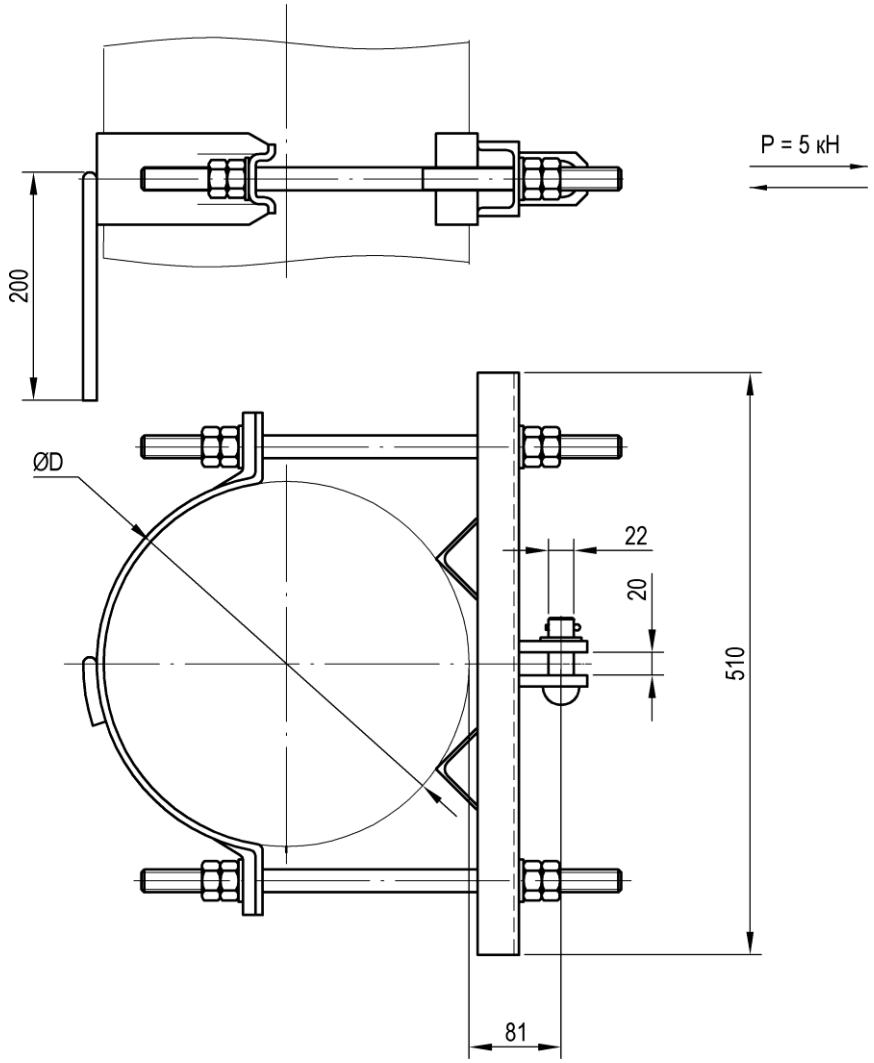

Номер чертежа	СКМТР	Диаметр стойки D, мм	Масса, кг
КС 307.100.600	3185332439	290...300	8,8
КС 307.100.600-01		300...320	9,2
КС 307.100.600-02		320...330	9,3
КС 307.100.600-03		330...350	9,4
КС 307.100.600-04		350...380	9,6

Материал: Ст3сп5.

Узел крепления швеллерного кронштейна на металлической стойке на закладных

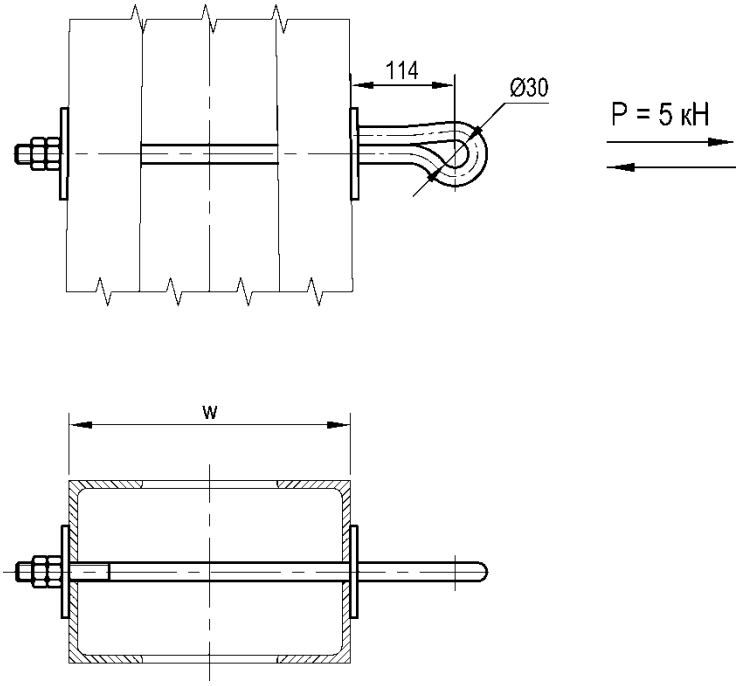

Номер чертежа	СКМТР	Тип стойки	Ширина стойки w, мм	Масса, кг
УКС 00762	3185335230	МК, МКГ, МКР, МШК, МГК	270…340	3,1
УКС 00762-01		МК, МКГ, МКР, МШК, МГК	340…420	3,3
УКС 00762-02		МШП, МГП	540	

Материал: Ст3сп5.

Накладка от разворота для узла крепления на закладных на металлической стойке

Применяется для предотвращения разворота швеллерных кронштейнов. Устанавливается:

- в ветровых местах (поймах рек, над оврагами, насыпями более 5 м или над деревьями в лесистой местности, где наблюдается пляска проводов);
- на внешней стороне кривого участка пути радиусом 1000 м и менее на каждой опоре;
- радиусом до 2000 м - через опору;
- радиусом более 2000 м и на прямых участках пути - через пять опор.

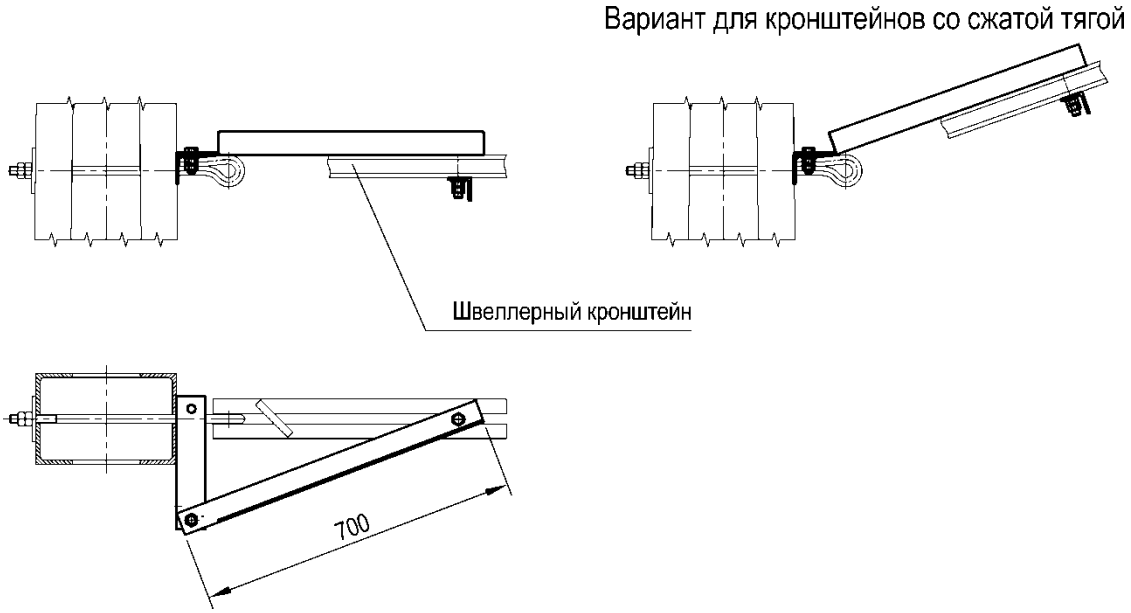

Номер чертежа	СКМТР	Масса, кг
УКС 09756	3185339446	4,8

Материал: Ст3сп5.

Примечание.

Накладка применяется для кронштейнов, устанавливаемых как в горизонтальном, так и в наклонном положении.

Узел крепления швеллерного кронштейна на металлической стойке в обхват

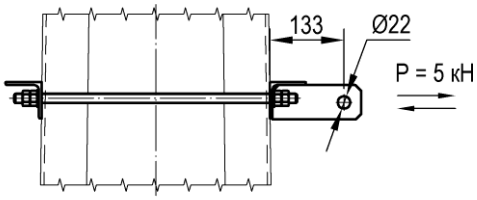

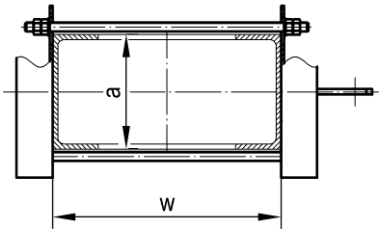

Номер чертежа	СКМТР	Тип стойки	Ширина швеллера стойки a, мм	Ширина стойки w, мм	Масса, кг
УКС 04921	3185335237	МК, МКГ, МШК, МГК	160...220	240...460	5,2
УКС 04921-01		МК, МКГ, МШК, МГК	220...300	240...460	6,0
УКС 06506		МШП, МГП	180...220	540	5,4
УКС 06506-01		МШП, МГП	220...300	540	6,2

Материал: Ст3сп5.

Узел крепления швеллерного кронштейна на металлической стойке под углом к оси пути

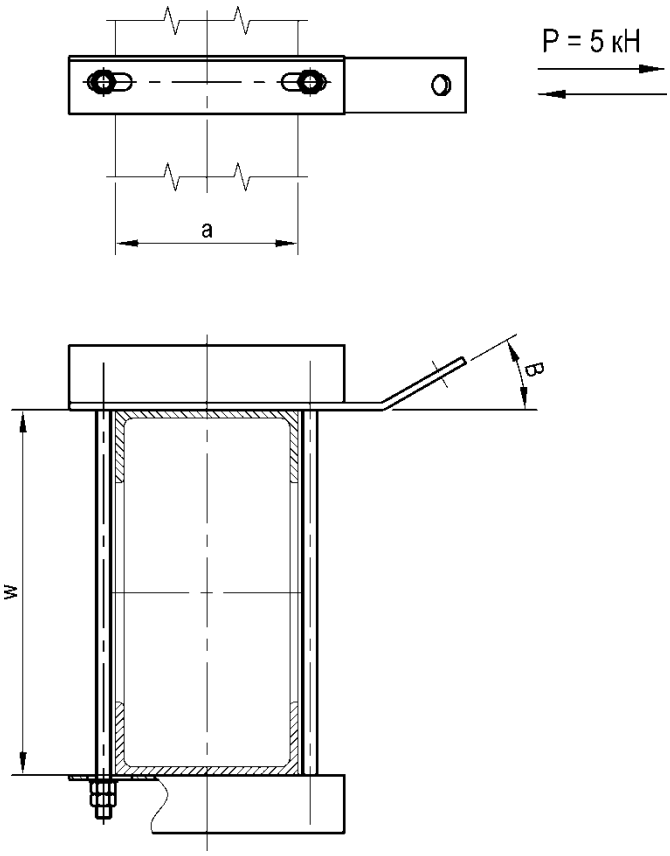

Номер чертежа	СКМТР	Тип стойки	Ширина швеллера стойки a, мм	Ширина стойки w, мм	Угол к оси пути B, град	Масса, кг
УКС 09759	3185339422	МК, МКГ, МКР, МШК, МГК	160…220	240…460	30	6,2
УКС 09759-01		МК, МКГ, МКР, МШК, МГК	160…220	240…460	45	6,2
УКС 09769		МГК, МШП, МГП	220…300	240…540	30	7,6
УКС 09769-01		МГК, МШП, МГП	220…300	240…540	45	7,6

Материал: Ст3сп5.

Накладка от разворота для узла крепления в обхват на металлической стойке

Применяется для предотвращения разворота швеллерных кронштейнов. Устанавливается:

- в ветровых местах (поймах рек, над оврагами, насыпями более 5 м или над деревьями в лесистой местности, где наблюдается пляска проводов);
- на внешней стороне кривого участка пути радиусом 1000 м и менее на каждой опоре;
- радиусом до 2000 м - через опору;
- радиусом более 2000 м и на прямых участках пути - через пять опор.

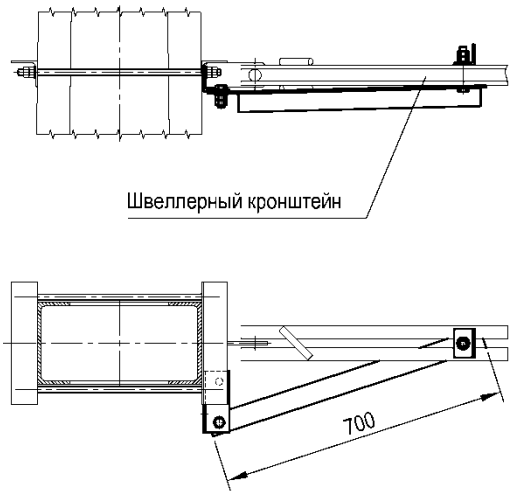

Вариант для кронштейнов со сжатой тягой

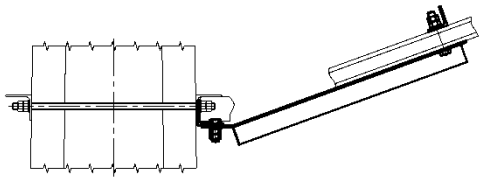

Вариант для установки кронштейна под углом к оси пути

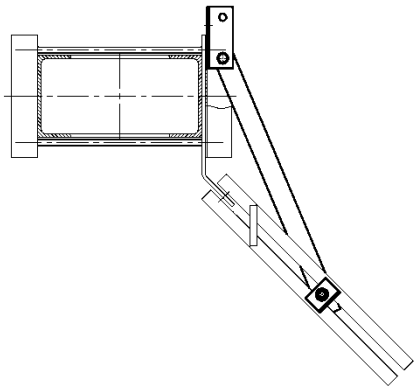

Номер чертежа	СКМТР	Масса, кг
УКС 09763	3185339421	4,1

Материал: Ст3сп5.

Примечание.

Накладка применяется для кронштейнов, устанавливаемых как в горизонтальном, так и в наклонном положении. Также может применяться для узла крепления кронштейна, устанавливаемого под углом к оси пути.

Узел крепления швеллерного кронштейна на металлической стойке на крюковых болтах

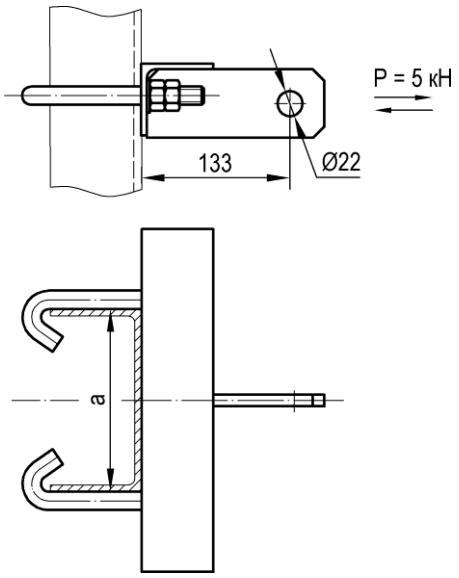

Номер чертежа	Тип стойки	Ширина швеллера стойки a, мм	Масса, кг
УКС 04915	МК, МКГ, МШК, МГК	160...220	2,8
УКС 04915-01	МГК, МШП, МГП	220...300	3,2

Материал: Ст3сп5.

Узел крепления швеллерного кронштейна на широкой стороне металлической стойки

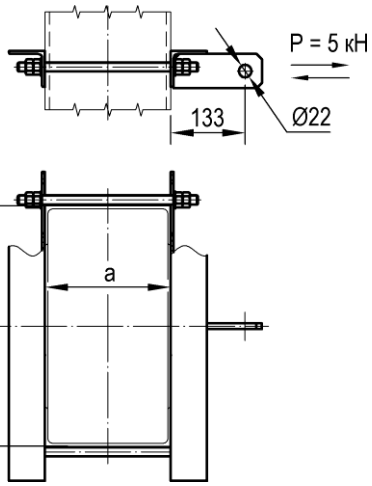

Номер чертежа	СКМТР	Тип стойки	Ширина швеллера стойки a, мм	Ширина стойки w, мм	Масса, кг
УКС 02049	3185338888	МК, МКГ, МШК, МГК	160...220	320...460	6,9
УКС 02049-01		МК, МКГ, МШК, МГК	220...300	320...460	7,1
УКС 06507		МШП, МГП	180...300	540	8,0

Материал: Ст3сп5.

Узел крепления трубчатого кронштейна на металлической стойке в обхват

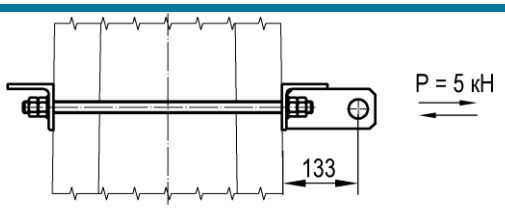

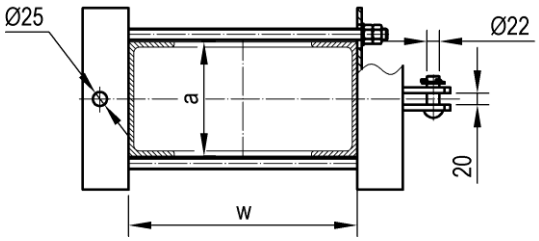

Номер чертежа	Тип стойки	Ширина швеллера стойки a, мм	Ширина стойки w, мм	Масса, кг
УКС 04931	МК, МКГ, МШК, МГК	160...220	320...460	10,8
УКС 04931-01	МК, МКГ, МШК, МГК	250...300	320...460	12,2
УКС 07032	МШП, МГП	160...220	540	11,0
УКС 07032-01	МШП, МГП	250...300	540	12,5

Материал: Ст3сп5.

Узел крепления трубчатого кронштейна на металлической стойке на крюковых болтах

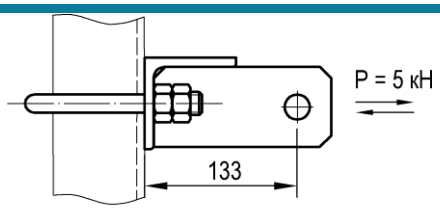

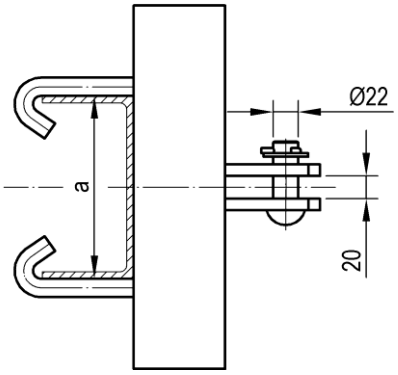

Номер чертежа	СКМТР	Тип стойки	Ширина швеллера стойки a, мм	Масса, кг
КС 307.100.300	3185331203	МК, МКГ, МШК, МГК	160...220	7,2
КС 307.100.300-01		МГК, МШП, МГП	220...300	7,8

Материал: Ст3сп5.

Узел крепления трубчатого кронштейна на широкой стороне металлической стойки

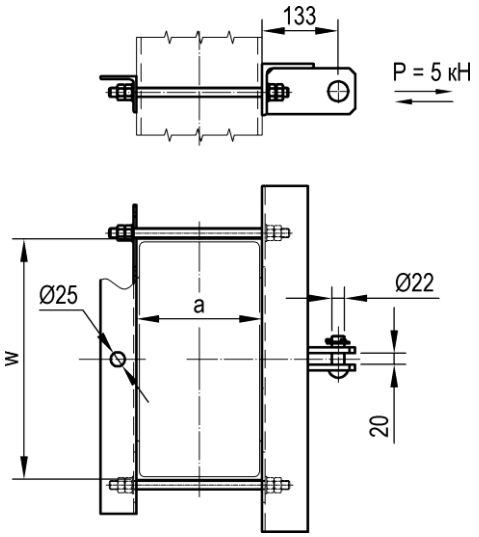

Номер чертежа	Тип стойки	Ширина швеллера стойки a, мм	Ширина стойки w, мм	Масса, кг
КС 307.800.100	МК, МКГ, МШК, МГК	160...220	320...460	12,4
КС 307.800.100-01	МК, МКГ, МШК, МГК	250...300	320...460	12,7
УКС 07033	МШП, МГП	160...220	540	13,7
УКС 07033-01	МШП, МГП	250...300	540	14,1

Материал: Ст3сп5.

Узел крепления трубчатого кронштейна под углом к оси пути с накладкой от разворота на металлической стойке

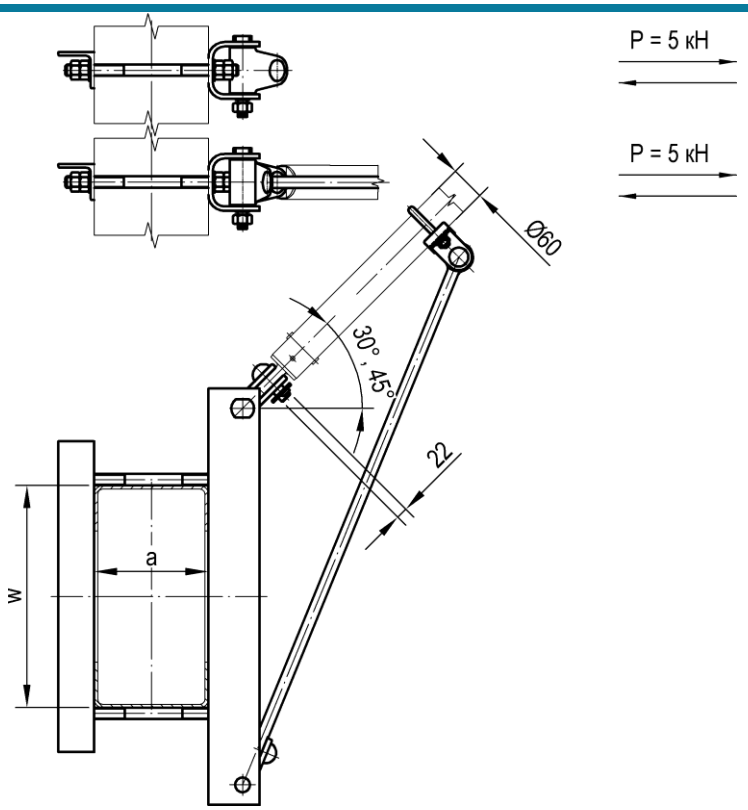

Номер чертежа	Тип стойки	Ширина швеллера стойки a, мм	Ширина стойки w, мм	Масса, кг
УКС 04979	МК, МКГ, МШК, МГК	160...220	265...460	42,0
УКС 04979-01	МК, МКГ, МШК, МГК	250...300	265...460	41,6
УКС 07040	МШП, МГП	220...300	540	42,0

Материал: Ст3сп5.

Кронштейн однополюсного разъединителя на металлической стойке

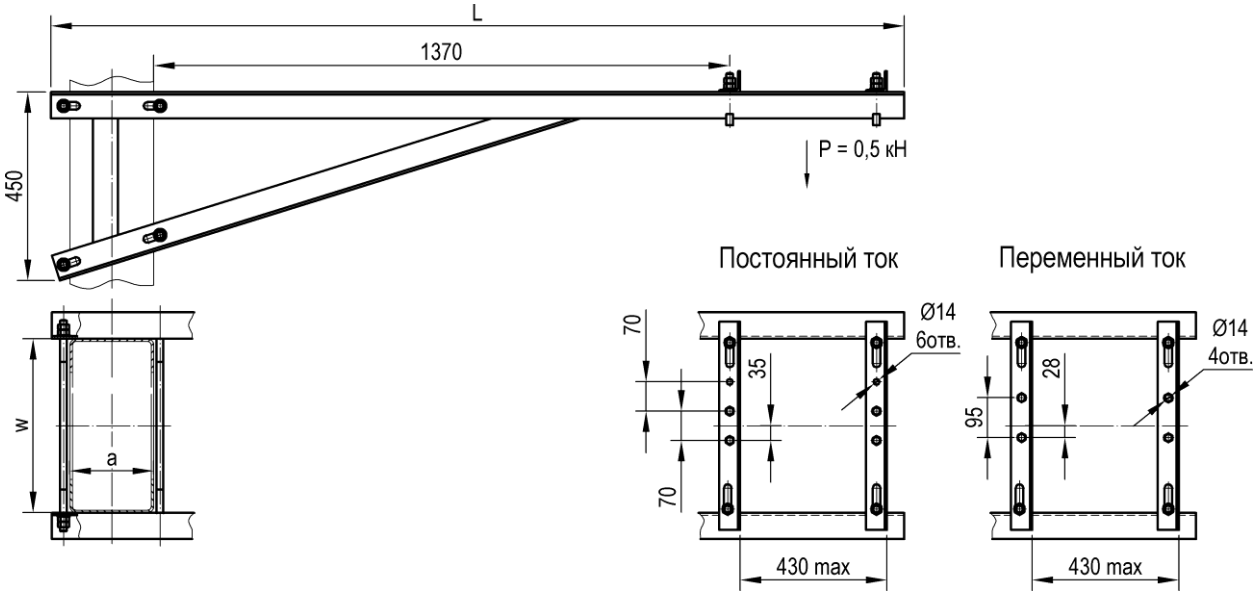

Номер чертежа	СКМТР	Род тока	Тип стойки	Ширина швеллера стойки a, мм	Ширина стойки w, мм	Размер L, мм	Масса, кг
УКС 01377	3185337275	постоянный	МК, МКГ, МШК, МГК	160...220	380...460	2150	46,1
УКС 01377-01		постоянный	МГК, МШП, МГП	220...300	380...540	2230	47,4
УКС 05039		переменный	МК, МКГ, МШК, МГК	160...220	380...460	2150	46,2
УКС 05039-01		переменный	МГК, МШП, МГП	220...300	380...540	2230	47,7

Материал: Ст3сп5.

Кронштейн двухполюсного разъединителя для линии ДПР на металлической стойке

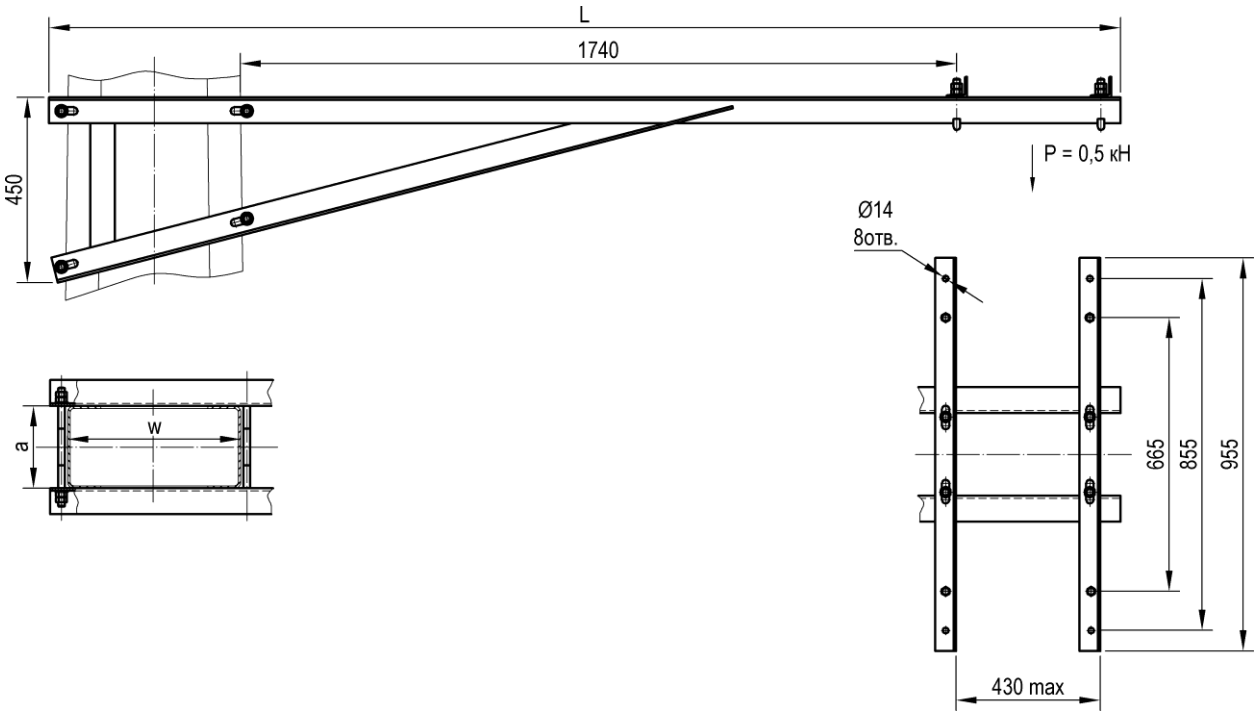

Номер чертежа	СКМТР	Тип стойки	Ширина швеллера стойки a, мм	Ширина стойки w, мм	Размер L, мм	Масса, кг
УКС 01381	3185337277	МК, МКГ, МШК, МГК	160...220	380...460	2600	60,7
УКС 01381-01		МШП, МГП	220...300	540	2680	60,7
УКС 01381-02		МГК	250...300	380...460	2600	61,0

Материал: Ст3сп5.

Кронштейн трехполюсного разъединителя для линии ВЛ на металлической стойке

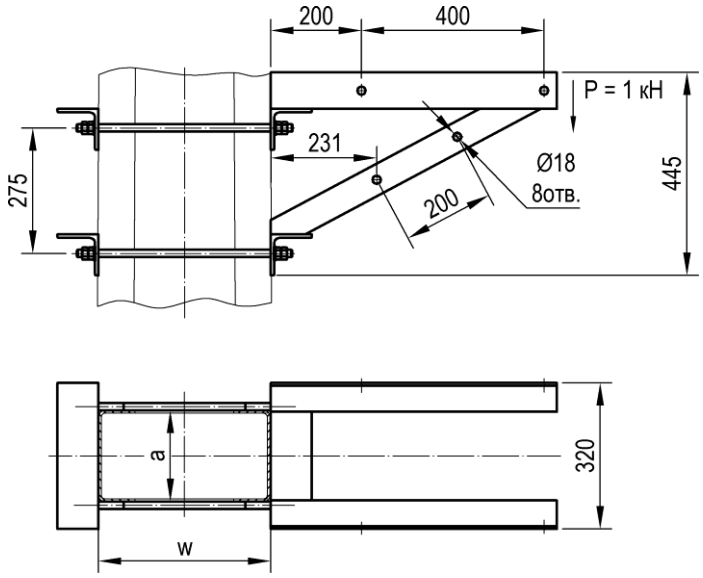

Номер чертежа	Тип стойки	Ширина швеллера стойки a, мм	Ширина стойки w, мм	Масса, кг
УКС 07174	МК, МКГ, МШК, МГК	160...220	360...440	31,5
УКС 07174-01	МГК, МШП, МГП	220...300	360...540	36,7

Материал: Ст3сп5.

Кронштейн моторного привода однополюсного разъединителя с горизонтальным валом на железобетонной стойке

Рис. 1

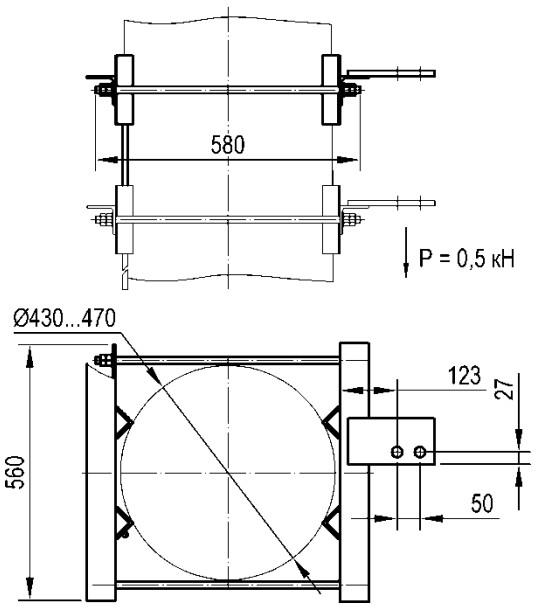

Рис. 2

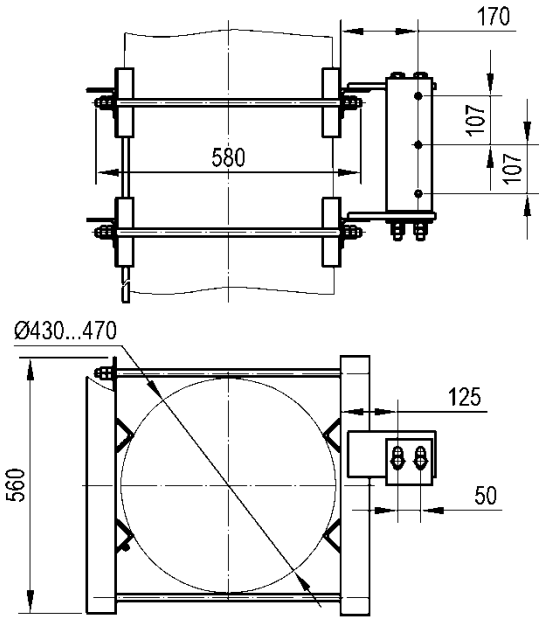

Номер чертежа	Рис.	Тип привода	Масса, кг
УКС 09687	1	ПДЖ, УМП	10,7
УКС 09607	2	ПДМ	25,5

Материал: Ст3сп5.

Примечание.
Для установки моторного привода типа ПДЖ, УМП применяются два кронштейна УКС 09687.

Кронштейн моторного привода однополюсного разъединителя с горизонтальным валом на металлической стойке

Рис. 1

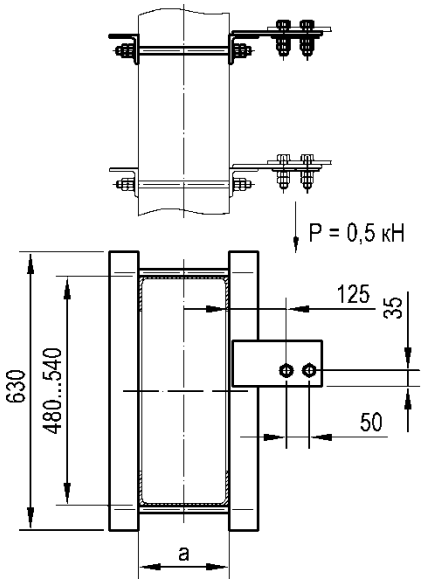

Рис. 2

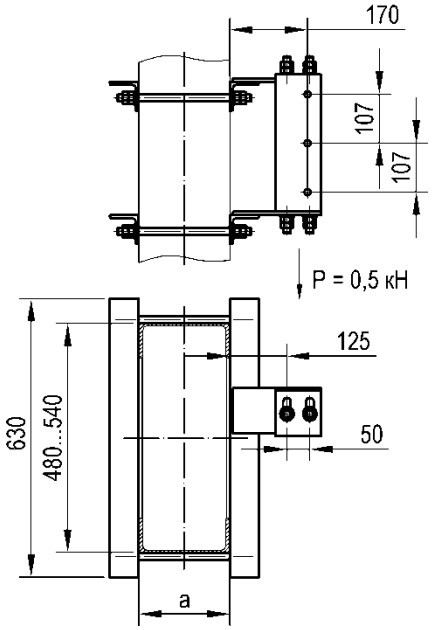

Номер чертежа	Рис.	Тип стойки	Тип привода	Ширина швеллера стойки а, мм	Масса, кг
УКС 04883	1	МК, МКГ, МШК, МГК, МШП, МГП	ПДЖ, УМП	160...220	16,5
УКС 04883-01	1	МК, МКГ, МШК, МГК, МШП, МГП	ПДЖ, УМП	250...300	16,6
УКС 07152	2	МК, МКГ, МШК, МГК, МШП, МГП	ПДМ	160...220	35,8
УКС 07152-01	2	МК, МКГ, МШК, МГК, МШП, МГП	ПДМ	250...300	36,0

Материал: Ст3сп5.

Примечание.
Для установки моторного привода типа ПДЖ, УМП применяются два кронштейна УКС 04883 или УКС 04883-01.

Кронштейн моторного привода однополюсного разъединителя с вертикальным валом на металлической стойке

Рис. 1

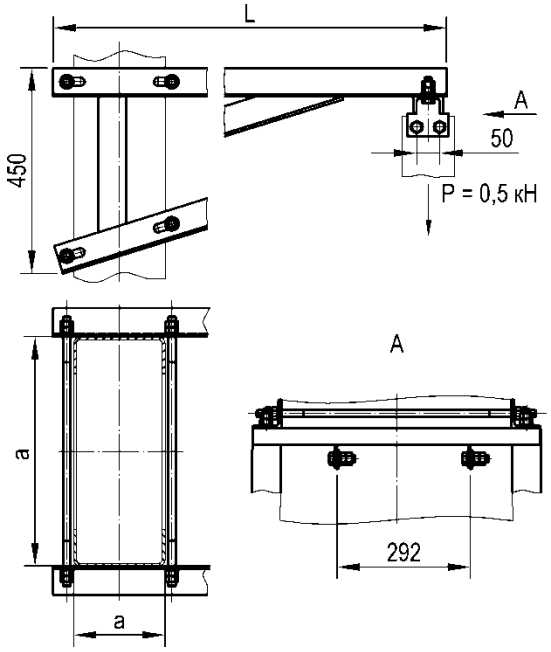

Рис. 2

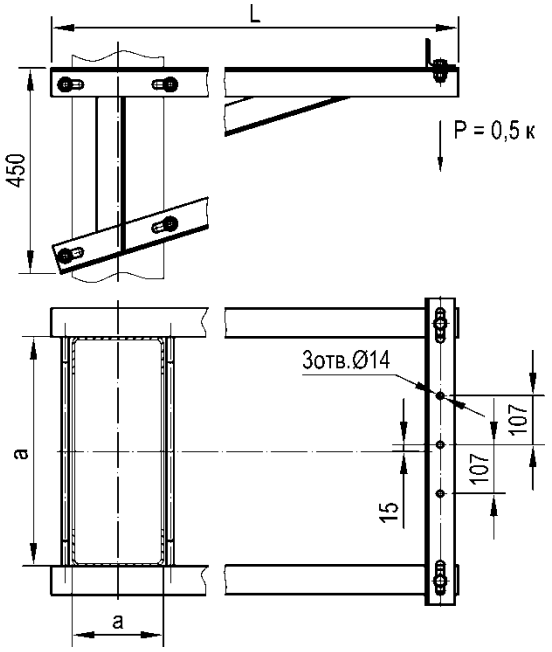

Номер чертежа	Рис.	Тип стойки	Тип привода	Ширина швеллера стойки a, мм	Ширина стойки w, мм	Размер L, мм	Масса, кг
УКС 01379	1	МК, МКГ, МШК, МГК, МШП, МГП	ПДЖ, УМП	160...220	460…540	1470	39,7
УКС 01379-01	1	МК, МКГ, МШК, МГК, МШП, МГП	ПДЖ, УМП	250...300	460…540	1550	40,5
УКС 07153	2	МК, МКГ, МШК, МГК, МШП, МГП	ПДМ	160...220	480...540	1470	37,2
УКС 07153-01	2	МК, МКГ, МШК, МГК, МШП, МГП	ПДМ	250...300	480...540	1550	38,0

Материал: Ст3сп5.

Кронштейн моторного привода двухполюсного разъединителя для линии ДПР на металлической стойке

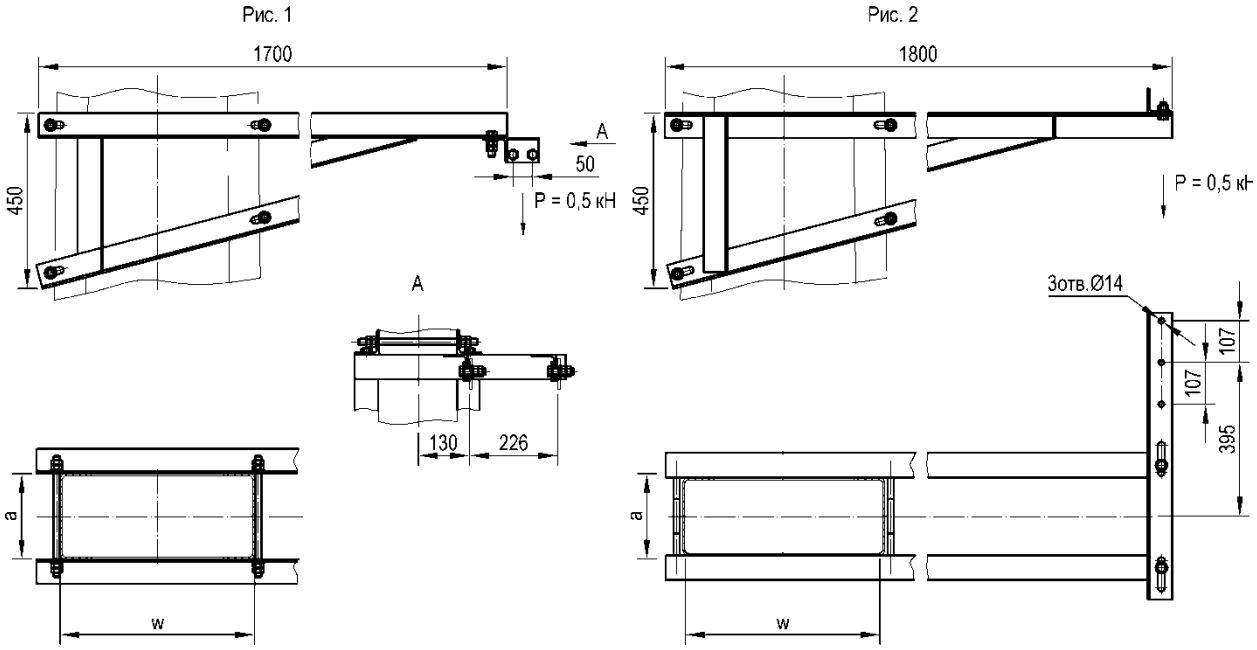

Номер чертежа	Рис.	Тип стойки	Тип привода	Ширина швеллера стойки a, мм	Ширина стойки w, мм	Масса, кг
УКС 01382	1	МК, МКГ, МШК, МГК, МШП, МГП	ПДЖ, УМП	160...220	480...540	41,5
УКС 01382-01	1	МК, МКГ, МШК, МГК, МШП, МГП	ПДЖ, УМП	250...300	480...540	42,0
УКС 07154	2	МК, МКГ, МШК, МГК, МШП, МГП	ПДМ	160...220	500...540	41,5
УКС 07154-01	2	МК, МКГ, МШК, МГК, МШП, МГП	ПДМ	250...300	500...540	41,9

Материал: Ст3сп5.

Кронштейн моторного привода трехполюсного разъединителя для линии ВЛ на металлической стойке

Рис. 1

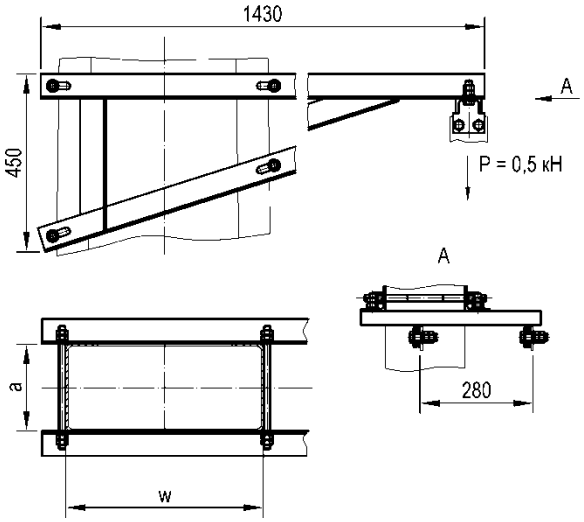

Рис. 2

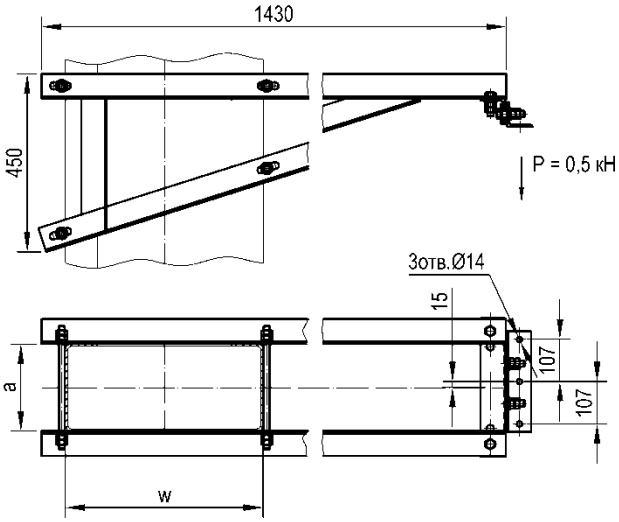

Номер чертежа	Рис.	Тип стойки	Тип привода	Ширина швеллера стойки a, мм	Ширина стойки w, мм	Масса, кг
УКС 04976	1	МК, МКГ, МШК, МГК	ПДЖ, УМП	160…220	480...530	35,6
УКС 07157	2	МК, МКГ, МШК, МГК, МШП, МГП	ПДМ	160...220	500...540	35,0
УКС 07157-01	2	МК, МКГ, МШК, МГК, МШП, МГП	ПДМ	250...300	500...540	35,9

Материал: Ст3сп5.

Переходник ПДЖ-ПДМ для кронштейна моторного привода разъединителя

Применяется для установки моторных приводов типа ПДМ на кронштейны, предназначенные для приводов ПДЖ (УМП).

Рис. 1

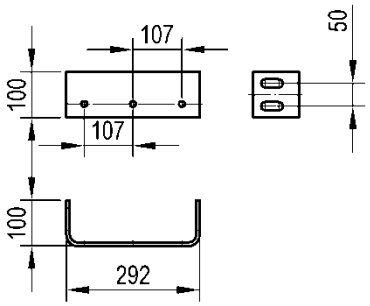

Рис. 2

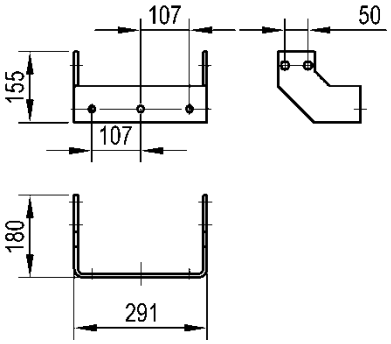

Номер чертежа	Рис.	Проект	Масса, кг
УКС 06235	1	КС.МК-14	2,9
УКС 09794	2	6227и	4,0

Материал: Ст3пс5.

Примечание.
Переходник УКС 06235 применяется для конструкций по проекту КС.МК-14, УКС 09794 для конструкций по проекту 6227и.

Кронштейн ручного привода однополюсного разъединителя для подвески постоянного тока на металлической стойке

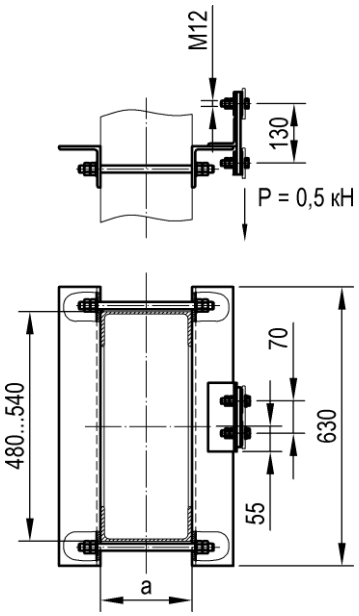

Номер чертежа	СКМТР	Тип стойки	Ширина швеллера стойки а, мм	Масса, кг
УКС 04899	3185337282	МК, МКГ, МШК, МГК, МШП, МГП	160...220	19,1
УКС 04899-01		МК, МКГ, МШК, МГК, МШП, МГП	250...300	19,6

Материал: Ст3сп5.

Кронштейн ручного привода однополюсного разъединителя для подвески переменного тока на металлической стойке

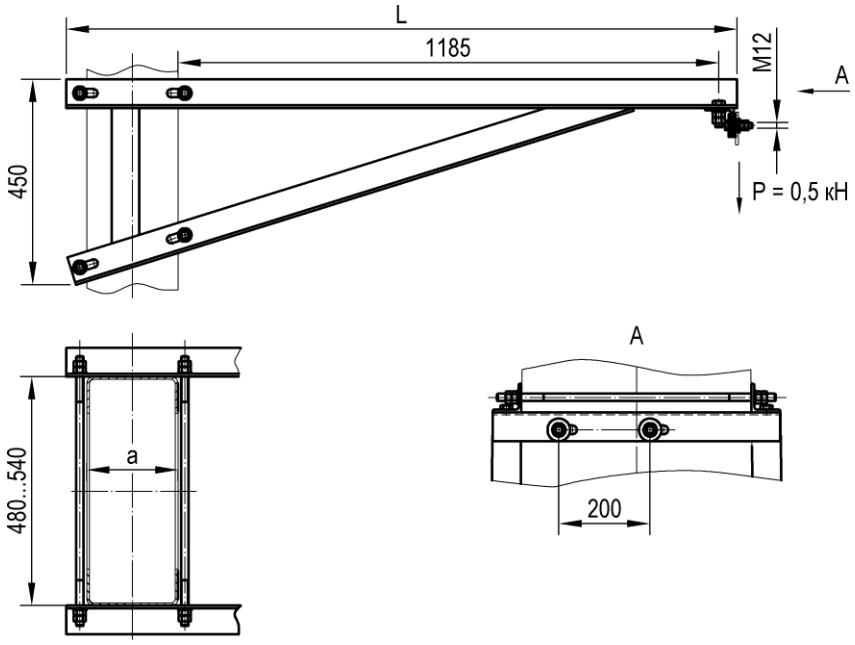

Номер чертежа	СКМТР	Тип стойки	Ширина швеллера стойки a, мм	Размер L, мм	Масса, кг
УКС 01697	3185336902	МК, МКГ, МШК, МГК, МШП, МГП	160...220	1470	48,9
УКС 01697-01		МК, МКГ, МШК, МГК, МШП, МГП	250...300	1550	49,7

Материал: Ст3сп5.

Кронштейн ручного привода двухполюсного разъединителя для линии ДПР на металлической стойке

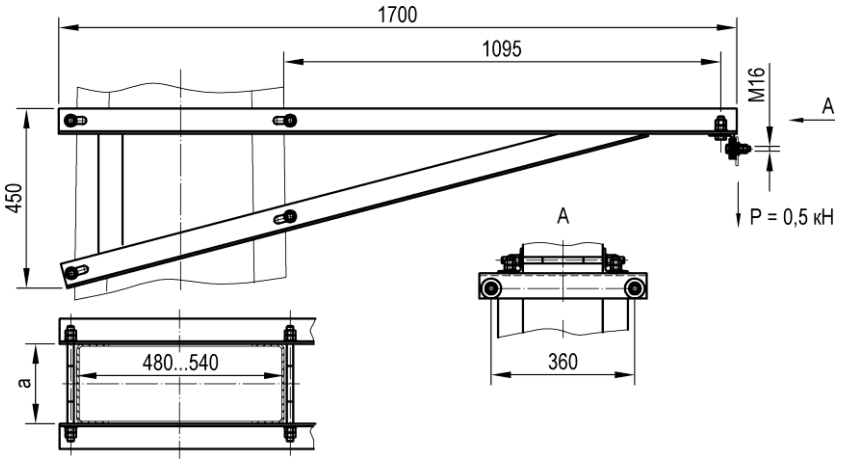

Номер чертежа	СКМТР	Тип стойки	Ширина швеллера стойки а, мм	Масса, кг
УКС 04919	3185337284	МК, МКГ, МШК, МГК, МШП, МГП	160...220	40,1
УКС 04919-01		МК, МКГ, МШК, МГК, МШП, МГП	250...300	40,8

Материал: Ст3сп5.

Кронштейн ручного привода трехполюсного разъединителя для линии ВЛ на металлической стойке

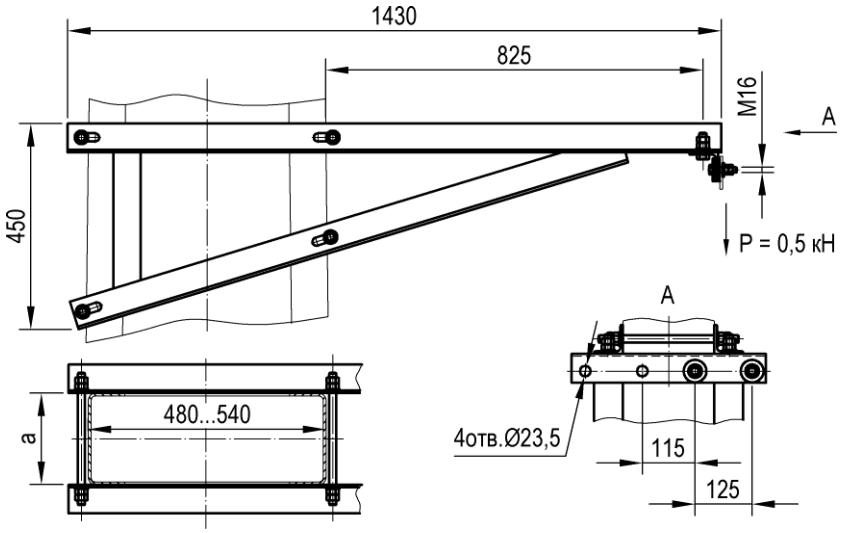

Номер чертежа	Тип стойки	Ширина швеллера стойки а, мм	Масса, кг
УКС 04992	МК, МКГ, МШК, МГК, МШП, МГП	160...220	33,9
УКС 04992-01	МК, МКГ, МШК, МГК, МШП, МГП	250...300	35,1

Материал: Ст3сп5.

Узел стыковки перемычки от дроссель-трансформатора к воздушной отсасывающей линии

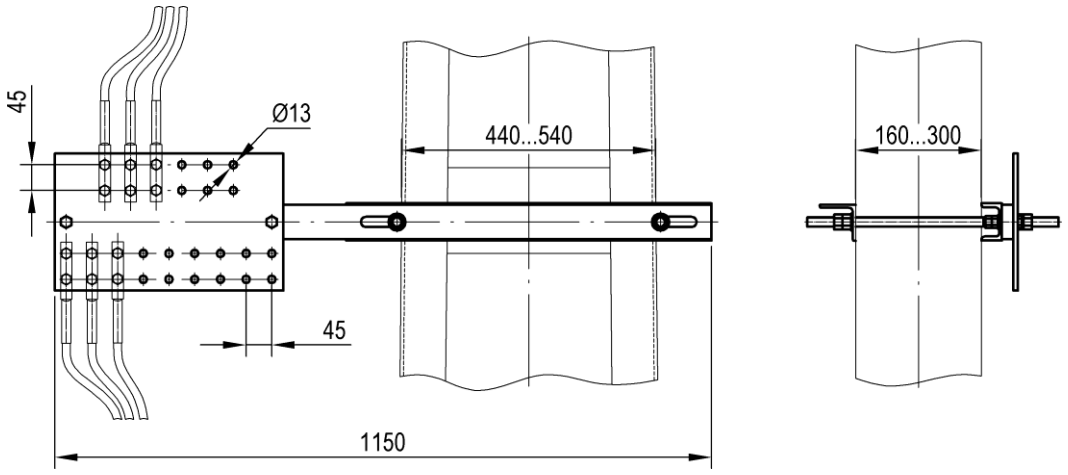

Номер чертежа	Кол-во проводов	Масса, кг
УКС 04666-01	до 12 / 18	17,3

Материал: Ст3сп5, лист ДПРНМ 8,0 М1.

Тип стойки: металлическая двухшвеллерная.

Примечания:
1. Аппаратные зажимы и крепеж для них (М12) в комплект поставки не входят.
2. Типы аппаратных зажимов для марок проводов: М-120 - А2М-120-2, А-185 - А2А-150-2, ПБСМ1-95 - А2М-95-2.
3. В таблице через дробь приведено количество подводимых / отводимых проводов.

Узел стыковки перемычки от дроссель-трансформатора к воздушной отсасывающей линии на узкой стороне стойки

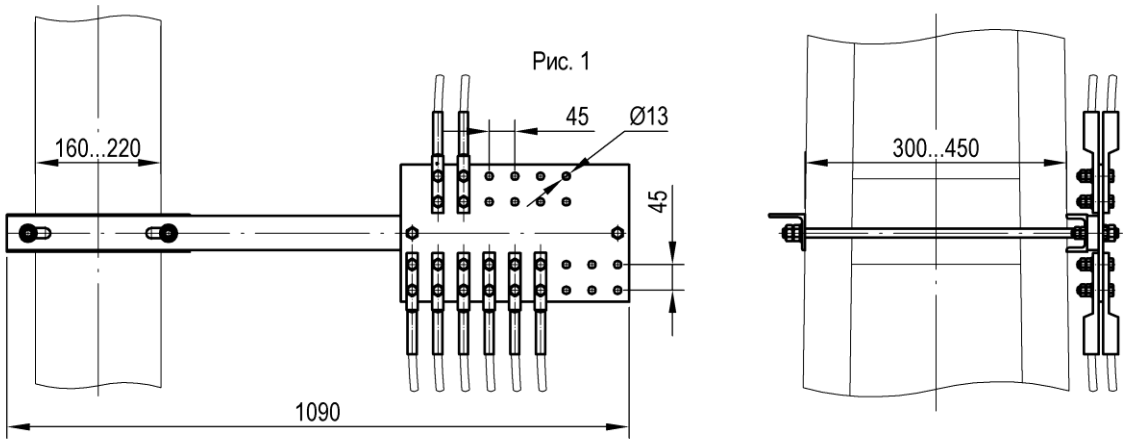

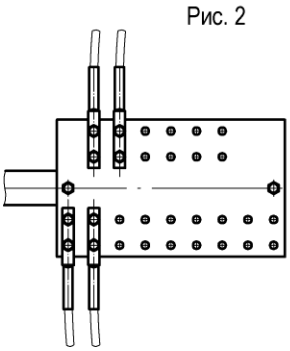

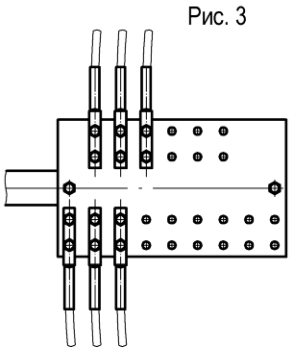

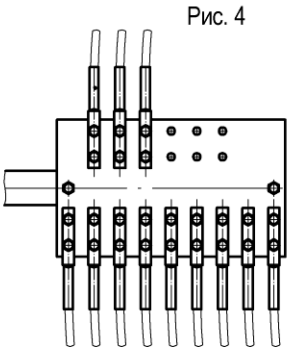

Номер чертежа	Рис.	Марка провода	Кол-во проводов	Масса, кг
УКС 06579	1	М-120 / ПБСМ1-95	4 / 12	23,0
УКС 06579-01	1	А-185 / ПБСМ1-95	4 / 12	22,2
УКС 06579-02	2	М-120 / М-120	4 / 4	19,3
УКС 06579-03	2	М-120 (А-185) / М-120 (А-185)	4 / 4	18,5
УКС 06579-04	2	А-185 / А-185	4 / 4	17,7
УКС 06579-05	3	М-120 / ПБСМ1-95	6 / 18	27,2
УКС 06579-06	3	А-185 / ПБСМ1-95	6 / 18	26,0
УКС 06579-07	4	М-120 / М-120	6 / 6	21,8
УКС 06579-08	4	М-120 (А-185) / М-120 (А-185)	6 / 6	20,6
УКС 06579-09	4	А-185 / А-185	6 / 6	19,4

Материал: Ст3сп5, лист ДПРНМ 8,0 М1.

Тип стойки: металлическая двухшвеллерная.

Примечание.
В таблице через дробь приведены типы и количество подводимых / отводимых проводов.

Узел стыковки перемычки от дроссель-трансформатора к воздушной отсасывающей линии с размещением в шкафу

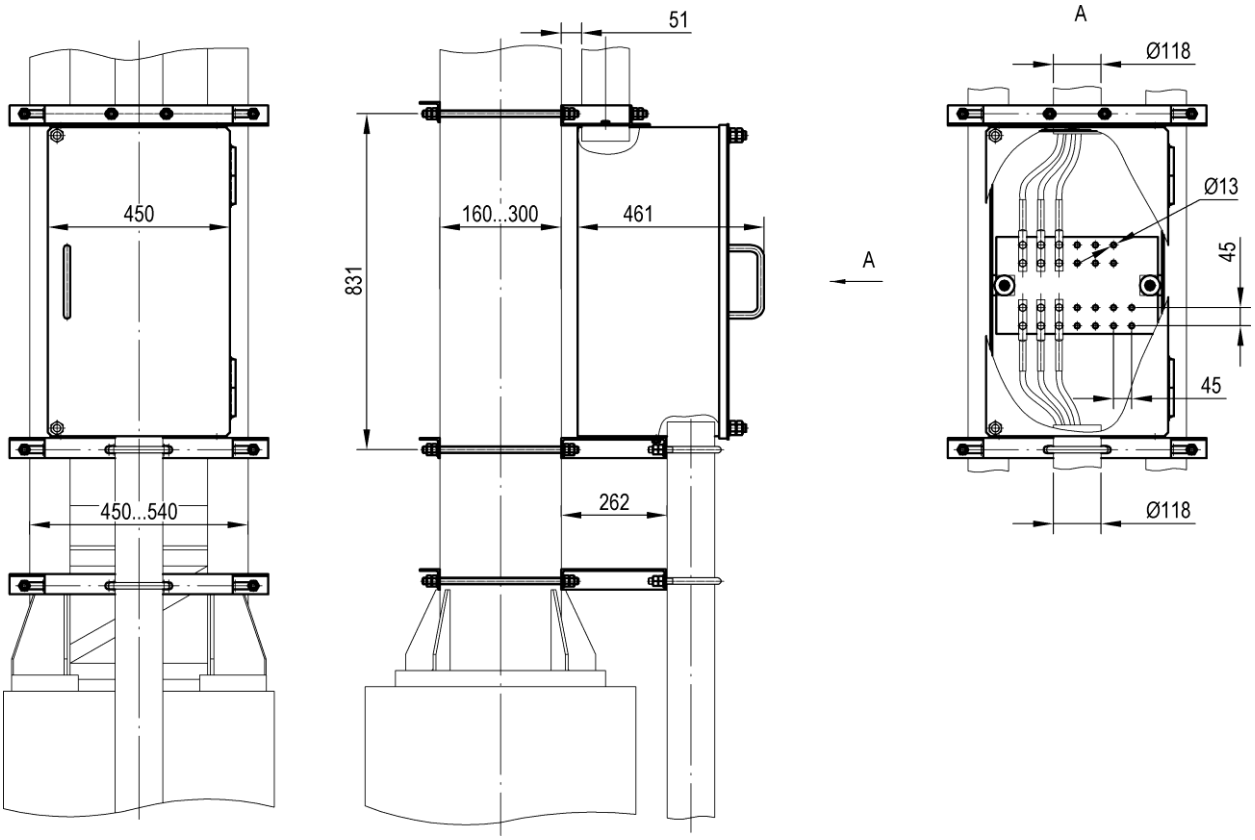

Номер чертежа	Кол-во проводов	Масса, кг
УКС 06245	до 12 / 14	85,8

Материал: Ст3сп5, лист ДПРНМ 8,0 М1.

Тип стойки: металлическая двухшвеллерная.

Примечания:
1. Аппаратные зажимы и крепеж для них (М12) в комплект поставки не входят.
2. Типы аппаратных зажимов для марок проводов: М-120 - А2М-120-2 А-185 - А2А-150-2 ПБСМ1-95 - А2М-95-2.
3. В таблице через дробь приведено количество подводимых / отводимых проводов.

Узел крепления клеммного шкафа

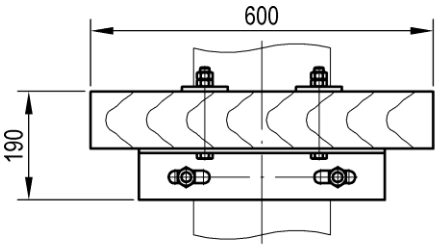

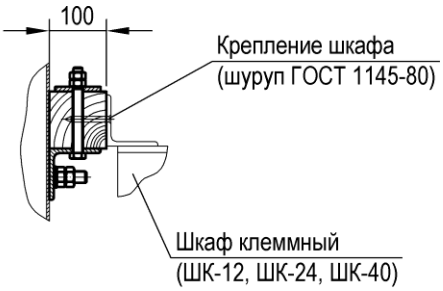

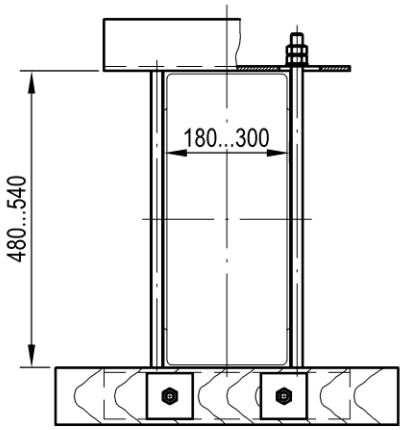

Номер чертежа	Масса, кг
УКС 06247	17,2

Материал: брусок сосна 100х100, Ст3сп5.

Тип стойки: металлическая двухшвеллерная.

Примечания:
1. Для установки одного клеммного шкафа заказываются два узла крепления.
2. Клеммный шкаф в комплект поставки не входит.
3. Шурупы для крепления клеммного шкафа в комплект поставки не входят.

Узел крепления трубы на стяжку металлической стойки

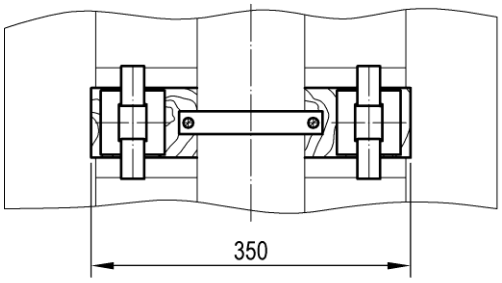

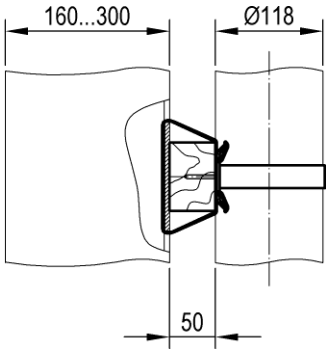

Номер чертежа	Масса, кг
УКС 06246	1,2

Материал: брусок сосна.

Узел крепления трубы на крюковых болтах

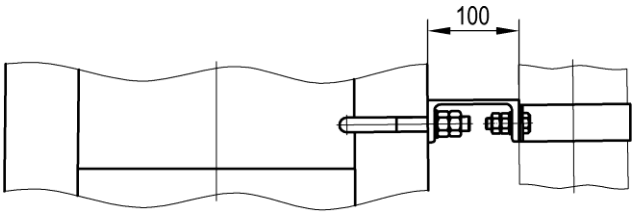

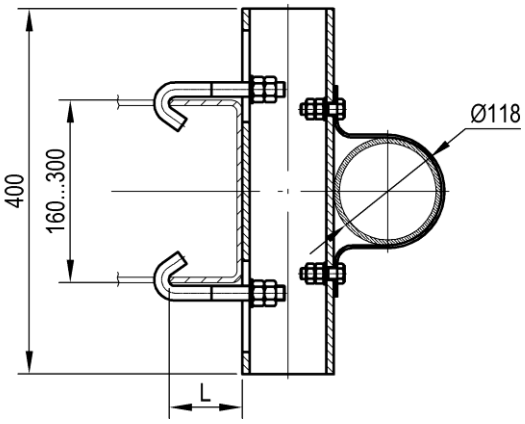

Номер чертежа	Размер L, мм	Масса, кг
УКС 06307	не более 80	4,5
УКС 06307-01	более 80	4,6

Материал: Ст3пс5.

Тип стойки: металлическая двухшвеллерная.

Узел крепления трубы на узкой стороне металлической стойки

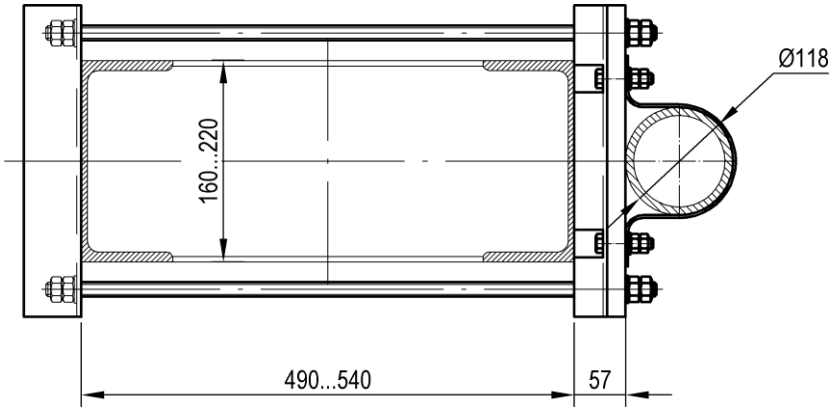

Номер чертежа	Масса, кг
УКС 06578	7,5

Материал: Ст3сп5, стеклотекстолит СТЭФ-20,0.

Узел крепления спуска отсасывающей линии на широкой стороне металлической стойки

Рис. 1

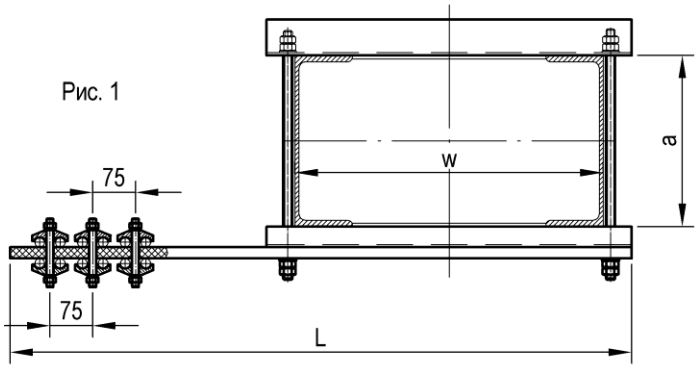

Рис. 2

Рис. 3

Рис. 4

Рис. 5

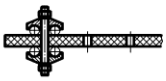

Рис. 6

Номер чертежа	Рис.	Ширина швеллера стойки a, мм	Ширина стойки w, мм	Марка провода	Кол-во проводов	Размер L, мм	Масса, кг
УКС 04667	1	160...220	380...540	А-185	12	1085	10,6
УКС 04667-01	2	160...220	380...540	М-120	4	1085	10,2
УКС 04667-02	3	160...220	380...540	М-120	6	1085	10,4
УКС 04667-03	1	160...220	380...540	М-120	12	1085	10,7
УКС 04667-04	2	160...220	380...540	А-185	4	1085	10,2
УКС 04667-05	4	160...220	380...540	А-185	8	1085	10,4
УКС 06244	1	180...300	450...540	А-185	12	1090	11,3
УКС 06244-01	5	180...300	450...540	М-120	4	1090	11,0
УКС 06244-02	6	180...300	450...540	М-120	8	1090	11,5
УКС 06244-03	1	180...300	450...540	М-120	12	1090	12,0
УКС 06244-04	5	180...300	450...540	А-185	4	1090	10,8
УКС 06244-05	6	180...300	450...540	А-185	8	1090	11,1

Материал: Ст3сп5, стеклотекстолит СТЭФ-20,0.

Узел крепления спуска отсасывающей линии на узкой стороне металлической стойки

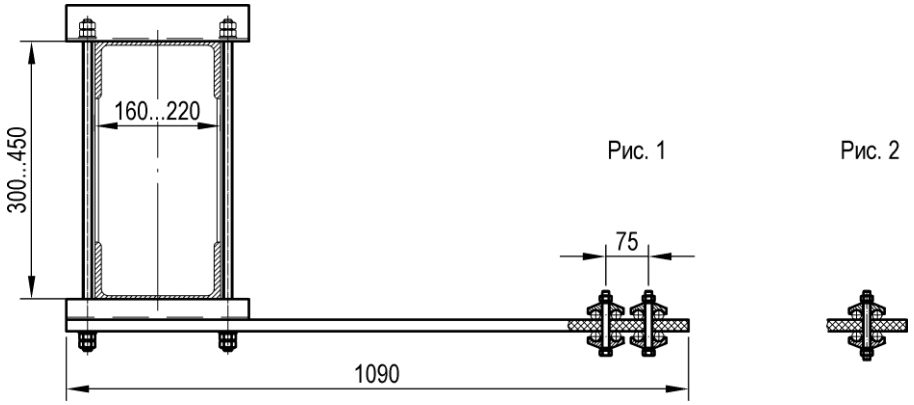

Номер чертежа	Рис.	Марка провода	Кол-во проводов	Масса, кг
УКС 06577-01	1	М-120	8	8,6
УКС 06577-02	1	А-185	4	8,1
УКС 06577-03	2	М-120	8	8,7
УКС 06577-04	2	А-185	4	8,3

Материал: Ст3сп5, стеклотекстолит СТЭФ-20,0.

Кронштейн обвода воздушной линии

Рис. 1

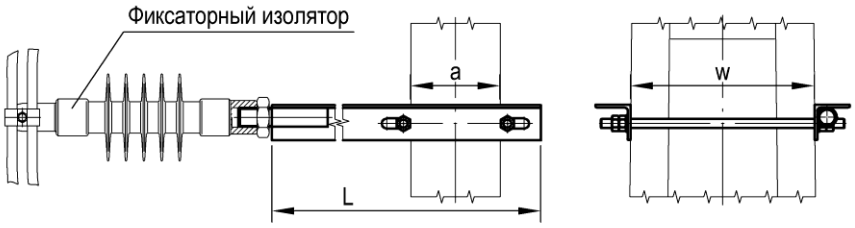

Рис. 2

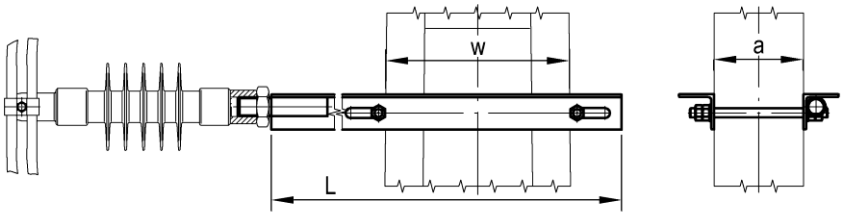

Дополнительный комплект для крепления проводов

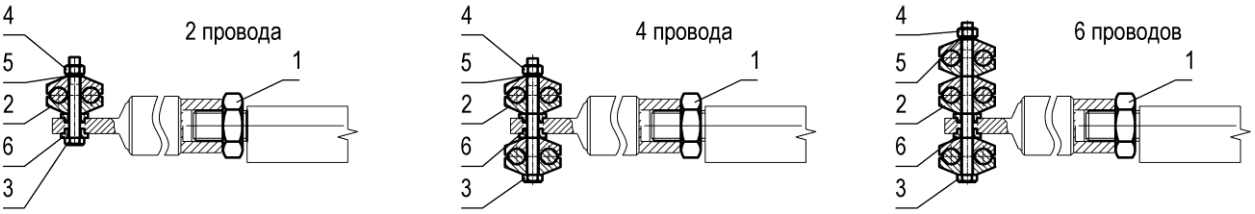

Поз.	Обозначение	Наименование	Кол-во проводов			Примечание
			2	4	6	
1		Контргайка 25(G1")	1			
2	УКС 04483	Плашка	2	4	6	Для А-185
	УКС 06363	Плашка				Для М-120
3		Болт М-12-8gх90.58.Т.ДЦ 18 ГОСТ 7798-70	1			
		Болт М-12-8gх130.58.Т.ДЦ 18 ГОСТ 7798-70		1		
		Болт М-12-8gх170.58.Т.ДЦ 18 ГОСТ 7798-70			1	
4		Гайка М-12-7Н.6.Т.ДЦ 18 ГОСТ 5915-70	1			
5		Шайба 12.65Г.01.18 ГОСТ 6402-70	1			
6	УКС 06364	Шайба	2			

Номер чертежа	Рис.	Ширина швеллера стойки a, мм	Ширина стойки w, мм	Размер L, мм	Масса, кг
УКС 05692	1	160...220	300...420	1240	10,0
УКС 05692-01	2	160...245	330...430	1340	11,5

Материал: Ст3сп5.

Тип стойки: металлическая двухшвеллерная.

Примечания:
1. Фиксаторный изолятор в комплект поставки не входит.
2. Комплект для крепления проводов в комплект поставки не входит и заказывается отдельно по таблице в зависимости от количества и типа фиксируемых проводов.

5. Поддерживающие и фиксирующие конструкции

Применяемость модификаций консолей в типовых проектах КС-160

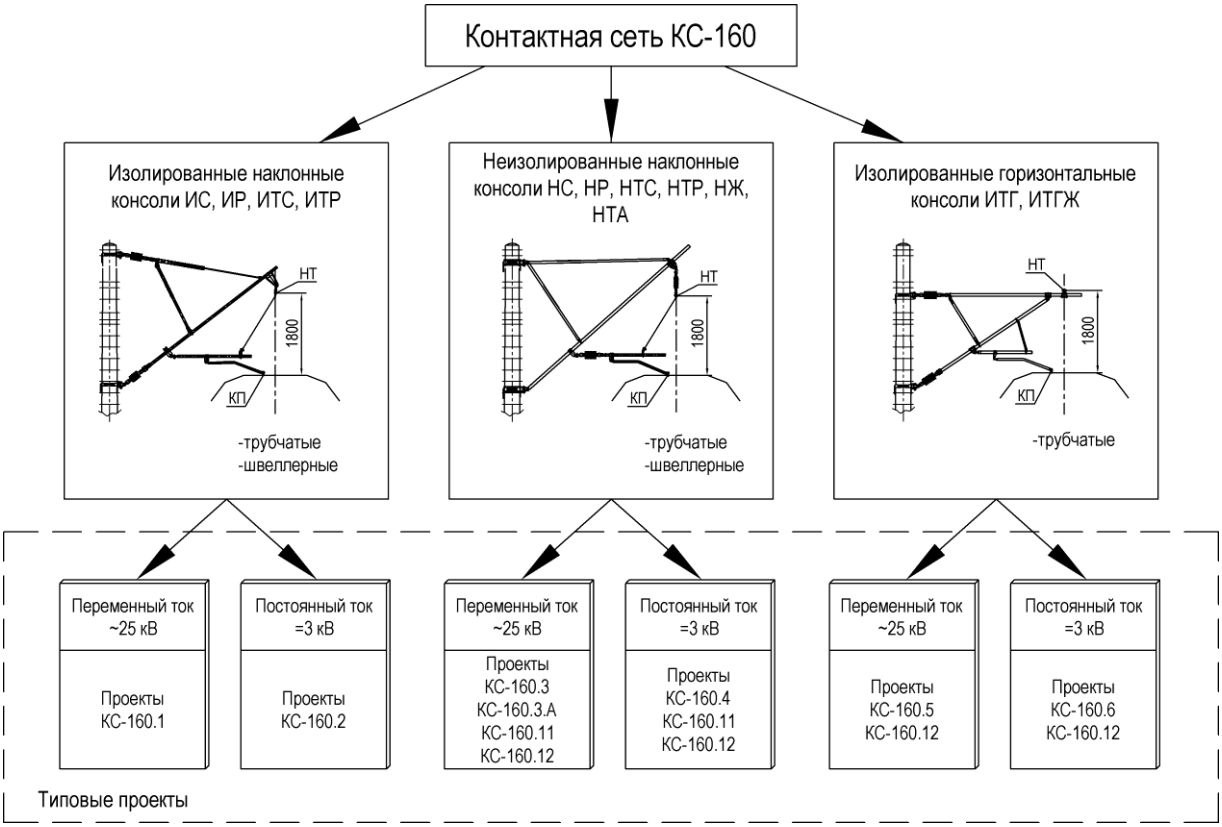

Типы консолей КС-160

Тип консоли	Расшифровка типов консолей
ИС	- консоль изолированная швеллерная наклонная со сжатой тягой
ИР	- консоль изолированная швеллерная наклонная с растянутой тягой
ИТС	- консоль изолированная трубчатая наклонная со сжатой тягой
ИТР	- консоль изолированная трубчатая наклонная с растянутой тягой
НС	- консоль неизолированная швеллерная наклонная со сжатой тягой
НР	- консоль неизолированная швеллерная наклонная с растянутой тягой
НТС	- консоль неизолированная трубчатая наклонная со сжатой тягой
НТР	- консоль неизолированная трубчатая наклонная с растянутой тягой
НЖ	- консоль неизолированная для консольных стоек на жестких поперечинах
НТА	- консоль неизолированная наклонная трубчатая алюминиевая
ИТГ	- консоль изолированная трубчатая горизонтальная
ИТГЖ	- консоль изолированная трубчатая горизонтальная для консольных стоек на жестких поперечинах

Параметры, уточняющие конструктивные особенности и функциональное назначение консолей

Параметр	Расшифровка параметров консолей
цифра	- номер типоразмера консоли
буква «а»	- консоль анкеруемой ветви (комплектуется узлом крепления с двойным ушком для двух фиксаторов анкеруемой ветви)
буква «п»	- с подкосом
буква «в»	- с повышенной конструктивной высотой
буква «ж»	- для консольных стоек на жестких поперечинах (проект КС-160.3.А)
буква «К»	- короткий бугель
цифры 3,0 или 25,0	- напряжение контактной сети (3,0 кВ постоянный ток или 25,0 кВ переменный ток)
цифры 5 или 6,5	- номер швеллера кронштейна

Консоль неизолированная швеллерная с растянутой тягой типа НР (НРК)

Рис. 1

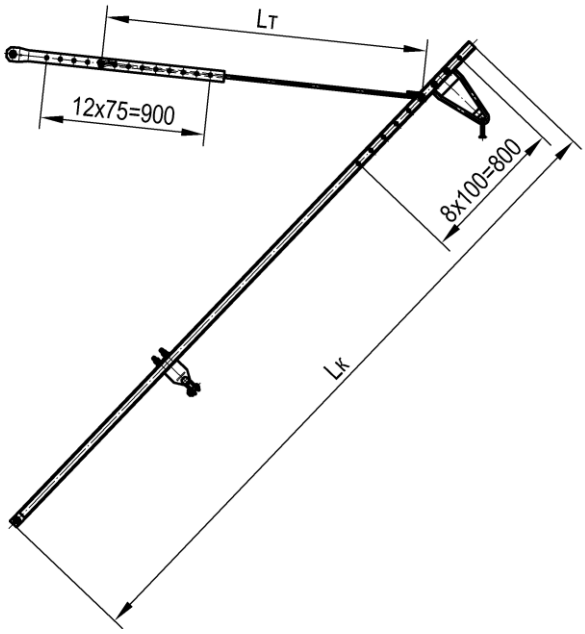

Рис. 2

Тип	Номер чертежа	СКМТР	Рис.	Размер, мм		Проект	Масса, кг
				Lк	Lт		
НР-0-5	УКС 07963		1	3630	1760	КС-160.3, КС-160.4	49,8
НР-1-5	УКС 07963-01		1	4580	2360	КС-160.3, КС-160.4	66,4
НР-2-5	УКС 07963-02		1	5130	3160	КС-160.3, КС-160.4	72,4
НР-3-5	УКС 07963-03		1	6130	4160	КС-160.3, КС-160.4	83,9
НР-4-5	УКС 07963-04		1	7030	5160	КС-160.3, КС-160.4	94,3
НРК-0-5	УКС 07963-05		2	3630	1760	КС-160.3, КС-160.4	48,3
НРК-1-5	УКС 07963-06		2	4580	2360	КС-160.3, КС-160.4	64,9
НРК-2-5	УКС 07963-07		2	5130	3160	КС-160.3, КС-160.4	70,9
НРК-3-5	УКС 07963-08		2	6130	4160	КС-160.3, КС-160.4	82,4
НРК-4-5	УКС 07963-09		2	7030	5160	КС-160.3, КС-160.4	92,8
НР-0-6,5	УКС 07972		1	3630	1760	КС-160.4	57,2
НР-1-6,5	УКС 07972-01		1	4580	2360	КС-160.4	74,4
НР-2-6,5	УКС 07972-02	3185320350	1	5130	3160	КС-160.4	82,0
НР-3-6,5	УКС 07972-03		1	6130	4160	КС-160.4	95,6
НР-4-6,5	УКС 07972-04		1	7030	5160	КС-160.4	107,8
НРК-0-6,5	УКС 07972-05		2	3630	1760	КС-160.4	55,7
НРК-1-6,5	УКС 07972-06		2	4580	2360	КС-160.4	72,9

Тип	Номер чертежа	СКМТР	Рис.	Размер, мм		Проект	Масса, кг
				Lк	Lт		
НРК-2-6,5	УКС 07972-07		2	5130	3160	КС-160.4	80,5
НРК-3-6,5	УКС 07972-08		2	6130	4160	КС-160.4	94,1
НРК-4-6,5	УКС 07972-09		2	7030	5160	КС-160.4	106,3

Материал: швеллер 5У (6,5У), Ст3пс5.

Консоль неизолированная швеллерная с растянутой тягой и подкосом НР-п (НРК-п)

Рис. 1

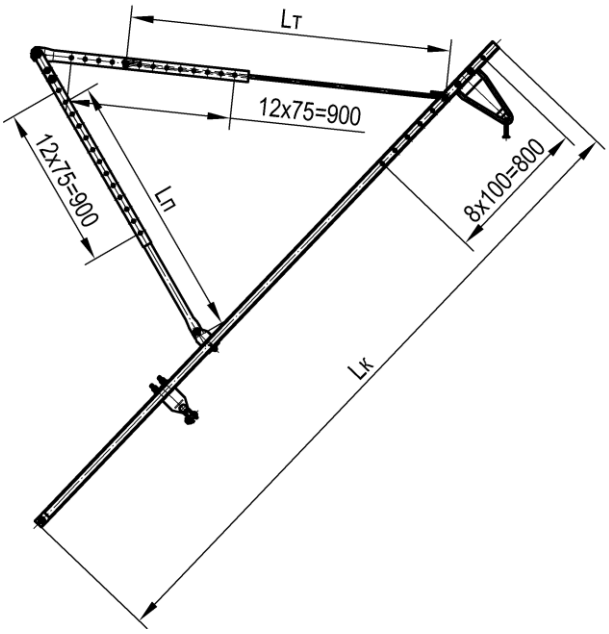

Рис. 2

Тип	Номер чертежа	СКМТР	Рис.	Размер, мм			Проект	Масса, кг
				Lк	Lт	Lп		
НР-0п-5	УКС 07968		1	3630	1760	1475	КС-160.3, КС-160.4	63,3
НР-1п-5	УКС 07968-01		1	4580	2360	1275	КС-160.3, КС-160.4	79,2
НР-2п-5	УКС 07968-02		1	5130	3160	1375	КС-160.3, КС-160.4	85,6
НР-3п-5	УКС 07968-03		1	6130	4160	1875	КС-160.3, КС-160.4	99,0
НР-4п-5	УКС 07968-04		1	7030	5160	2175	КС-160.3, КС-160.4	110,5
НРК-0п-5	УКС 07968-05		2	3630	1760	1475	КС-160.3, КС-160.4	61,8
НРК-1п-5	УКС 07968-06		2	4580	2360	1275	КС-160.3, КС-160.4	77,7
НРК-2п-5	УКС 07968-07		2	5130	3160	1375	КС-160.3, КС-160.4	84,1
НРК-3п-5	УКС 07968-08		2	6130	4160	1875	КС-160.3, КС-160.4	97,5
НРК-4п-5	УКС 07968-09		2	7030	5160	2175	КС-160.3, КС-160.4	109,0
НР-0п-6,5	УКС 07973		1	3630	1760	1475	КС-160.4	70,8
НР-1п-6,5	УКС 07973-01		1	4580	2360	1275	КС-160.4	87,1
НР-2п-6,5	УКС 07973-02	3185339284	1	5130	3160	1375	КС-160.4	95,1
НР-3п-6,5	УКС 07973-03		1	6130	4160	1875	КС-160.4	110,6
НР-4п-6,5	УКС 07973-04		1	7030	5160	2175	КС-160.4	123,9
НРК-0п-6,5	УКС 07973-05		2	3630	1760	1475	КС-160.4	69,3
НРК-1п-6,5	УКС 07973-06	3185320351	2	4580	2360	1275	КС-160.4	85,6

Тип	Номер чертежа	СКМТР	Рис.	Размер, мм			Проект	Масса, кг
				Lк	Lт	Lп		
НРК-2п-6,5	УКС 07973-07	3185320352	2	5130	3160	1375	КС-160.4	93,6
НРК-3п-6,5	УКС 07973-08	3185320353	2	6130	4160	1875	КС-160.4	109,2
НРК-4п-6,5	УКС 07973-09		2	7030	5160	2175	КС-160.4	122,5

Материал: швеллер 5У (6,5У), Ст3пс5.

Консоль неизолированная швеллерная со сжатой тягой типа НС (НСК)

Рис. 1

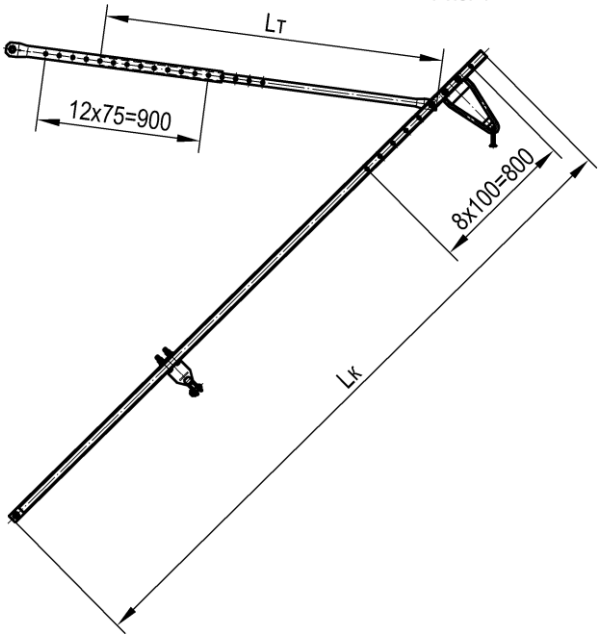

Рис. 2

Тип	Номер чертежа	СКМТР	Рис.	Размер, мм		Проект	Масса, кг
				Lк	Lт		
НС-0-5	УКС 07981		1	3630	1860	КС-160.3, КС-160.4	54,4
НС-1-5	УКС 07981-01		1	4580	2460	КС-160.3, КС-160.4	72,6
НС-2-5	УКС 07981-02	3185336915	1	5130	3260	КС-160.3, КС-160.4	80,7
НС-3-5	УКС 07981-03	3185336916	1	6130	4260	КС-160.3, КС-160.4	94,7
НС-4-5	УКС 07981-04		1	7030	5260	КС-160.3, КС-160.4	107,5
НСК-0-5	УКС 07981-05		2	3630	1860	КС-160.3, КС-160.4	52,9
НСК-1-5	УКС 07981-06		2	4580	2460	КС-160.3, КС-160.4	71,1
НСК-2-5	УКС 07981-07		2	5130	3260	КС-160.3, КС-160.4	79,2
НСК-3-5	УКС 07981-08		2	6130	4260	КС-160.3, КС-160.4	93,2
НСК-4-5	УКС 07981-09		2	7030	5260	КС-160.3, КС-160.4	106,1
НС-0-6,5	УКС 07983		1	3630	1860	КС-160.4	61,9
НС-1-6,5	УКС 07983-01	3185320139	1	4580	2460	КС-160.4	80,5
НС-2-6,5	УКС 07983-02	3185337138	1	5130	3260	КС-160.4	90,2
НС-3-6,5	УКС 07983-03	3185320208	1	6130	4260	КС-160.4	106,3
НС-4-6,5	УКС 07983-04	3185339748	1	7030	5260	КС-160.4	121,0
НСК-0-6,5	УКС 07983-05		2	3630	1860	КС-160.4	60,4
НСК-1-6,5	УКС 07983-06		2	4580	2460	КС-160.4	79,0
НСК-2-6,5	УКС 07983-07	3185336950	2	5130	3260	КС-160.4	88,7
НСК-3-6,5	УКС 07983-08		2	6130	4260	КС-160.4	104,8
НСК-4-6,5	УКС 07983-09		2	7030	5260	КС-160.4	119,5

Материал: швеллер 5У (6,5У), Ст3пс5.

Консоль неизолированная швеллерная со сжатой тягой и подкосом типа НС-п (НСК-п)

Рис. 1

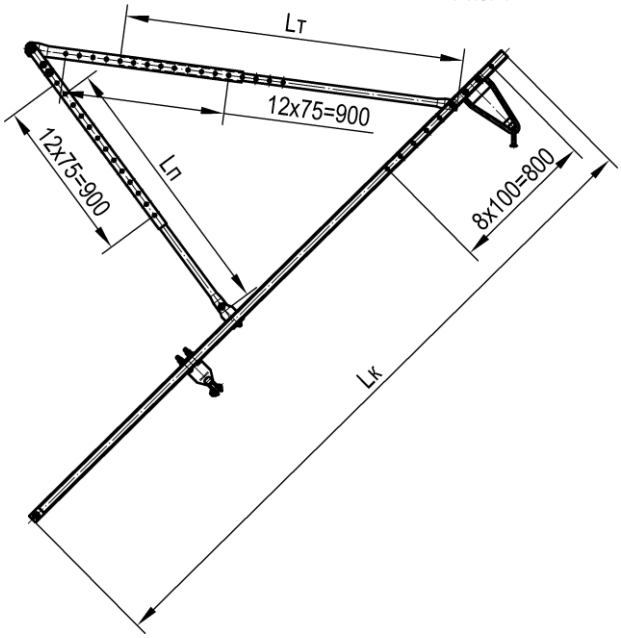

Рис. 2

Тип	Номер чертежа	СКМТР	Рис.	Размер, мм			Проект	Масса, кг
				Lк	Lт	Lп		
НС-0п-5	УКС 07982		1	3630	1860	1475	КС-160.3, КС-160.4	67,9
НС-1п-5	УКС 07982-01		1	4580	2460	1275	КС-160.3, КС-160.4	85,3
НС-2п-5	УКС 07982-02		1	5130	3260	1375	КС-160.3, КС-160.4	93,8
НС-3п-5	УКС 07982-03		1	6130	4260	1875	КС-160.3, КС-160.4	109,7
НС-4п-5	УКС 07982-04		1	7030	5260	2175	КС-160.3, КС-160.4	123,7
НСК-0п-5	УКС 07982-05		2	3630	1860	1475	КС-160.3, КС-160.4	66,4
НСК-1п-5	УКС 07982-06		2	4580	2460	1275	КС-160.3, КС-160.4	83,8
НСК-2п-5	УКС 07982-07		2	5130	3260	1375	КС-160.3, КС-160.4	92,3
НСК-3п-5	УКС 07982-08		2	6130	4260	1875	КС-160.3, КС-160.4	108,2
НСК-4п-5	УКС 07982-09		2	7030	5260	2175	КС-160.3, КС-160.4	122,2
НС-0п-6,5	УКС 07984		1	3630	1860	1475	КС-160.4	75,4
НС-1п-6,5	УКС 07984-01	3185339926	1	4580	2460	1275	КС-160.4	93,3
НС-2п-6,5	УКС 07984-02		1	5130	3260	1375	КС-160.4	103,4
НС-3п-6,5	УКС 07984-03		1	6130	4260	1875	КС-160.4	121,4
НС-4п-6,5	УКС 07984-04	3185339281	1	7030	5260	2175	КС-160.4	137,2
НСК-0п-6,5	УКС 07984-05		2	3630	1860	1475	КС-160.4	73,9
НСК-1п-6,5	УКС 07984-06		2	4580	2460	1275	КС-160.4	91,8
НСК-2п-6,5	УКС 07984-07		2	5130	3260	1375	КС-160.4	101,9
НСК-3п-6,5	УКС 07984-08	3185339280	2	6130	4260	1875	КС-160.4	119,9
НСК-4п-6,5	УКС 07984-09		2	7030	5260	2175	КС-160.4	135,7

Материал: швеллер 5У (6,5У), Ст3пс5.

Консоль неизолированная трубчатая с растянутой тягой типа НТР

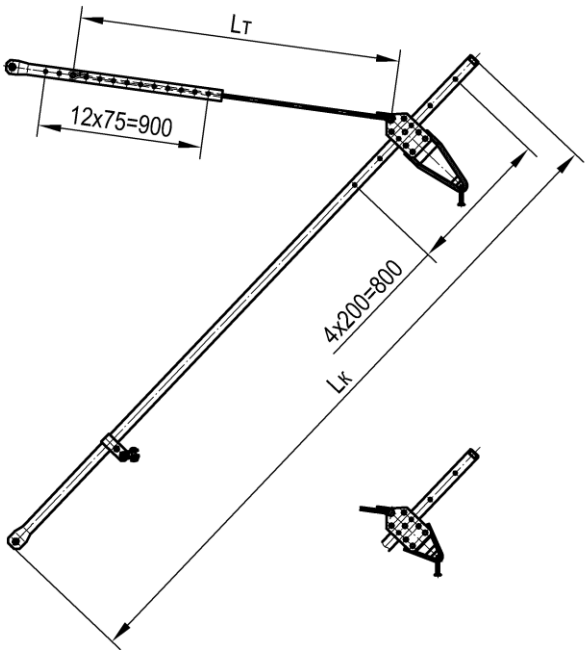

Рис. 1

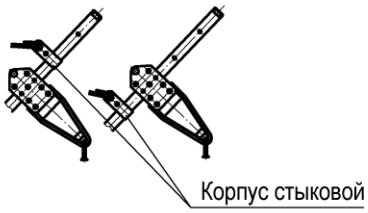

Рис. 2

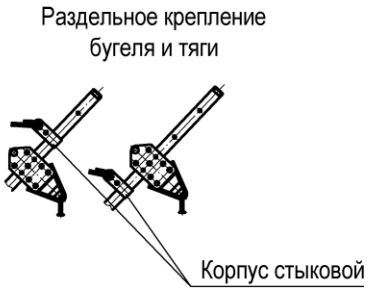

Тип	Номер чертежа	Рис.	Размер, мм		Проект	Масса, кг
			Lк	Lт		
НТР-0-25,0	УКС 07978	1	3635	1760	КС-160.3	49,5
НТР-1-25,0	УКС 07978-01	1	4585	2360	КС-160.3	60,8
НТР-2-25,0	УКС 07978-02	1	5235	3160	КС-160.3	67,1
НТРК-0-25,0	УКС 07978-03	2	3635	1760	КС-160.3	48,0
НТРК-1-25,0	УКС 07978-04	2	4585	2360	КС-160.3	59,3
НТРК-2-25,0	УКС 07978-05	2	5235	3160	КС-160.3	65,6
НТР-0-3,0	УКС 07975	1	3635	1760	КС-160.4	52,8
НТР-1-3,0	УКС 07975-01	1	4585	2360	КС-160.4	65,4
НТР-2-3,0	УКС 07975-02	1	5235	3160	КС-160.4	72,5
НТРК-0-3,0	УКС 07975-03	2	3635	1760	КС-160.4	51,3
НТРК-1-3,0	УКС 07975-04	2	4585	2360	КС-160.4	63,9
НТРК-2-3,0	УКС 07975-05	2	5235	3160	КС-160.4	71,0

Материал: труба В10.

Консоль неизолированная трубчатая с растянутой тягой и подкосом типа НТР-п (НТРК-п)

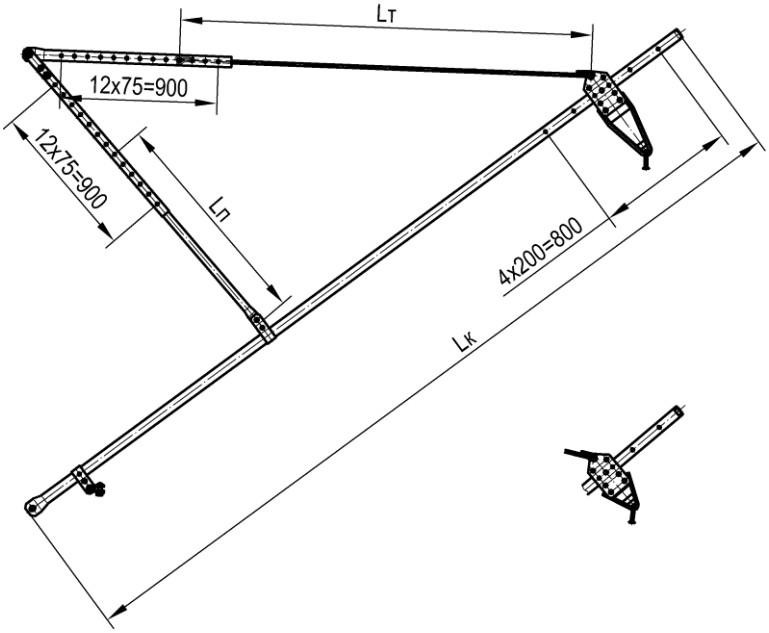

Рис. 1

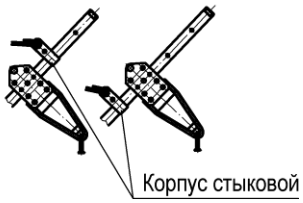

Рис. 2

Тип	Номер чертежа	Рис.	Размер, мм			Проект	Масса, кг
			Lк	Lт	Lп		
НТР-1п-25,0	УКС 07979-01	1	4585	2360	1275	КС-160.3	70,5
НТР-2п-25,0	УКС 07979-02	1	5235	3160	1375	КС-160.3	77,2
НТРК-1п-25,0	УКС 07979-03	2	4585	2360	1275	КС-160.3	69,0
НТРК-2п-25,0	УКС 07979-04	2	5235	3160	1375	КС-160.3	75,7
НТР-1п-3,0	УКС 07977-01	1	4585	2360	1275	КС-160.4	76,5
НТР-2п-3,0	УКС 07977-02	1	5235	3160	1375	КС-160.4	84,0
НТРК-1п-3,0	УКС 07977-03	2	4585	2360	1275	КС-160.4	75,0
НТРК-2п-3,0	УКС 07977-04	2	5235	3160	1375	КС-160.4	82,5

Материал: труба В10.

Консоль неизолированная трубчатая со сжатой тягой типа НТС (НТСК)

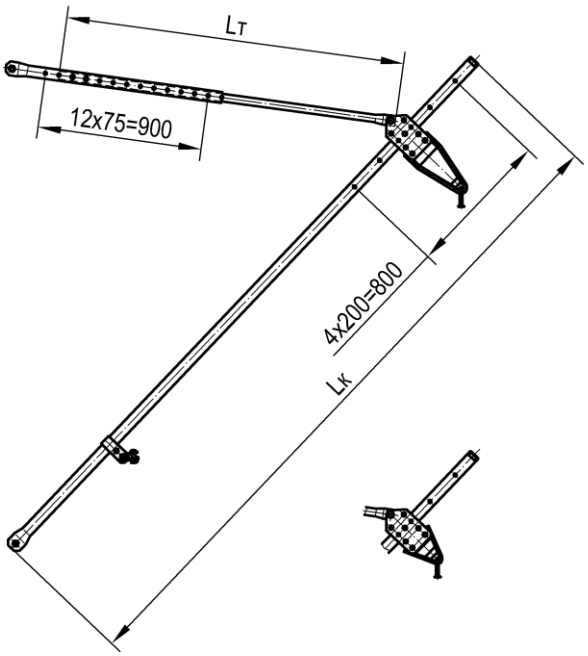

Рис. 1

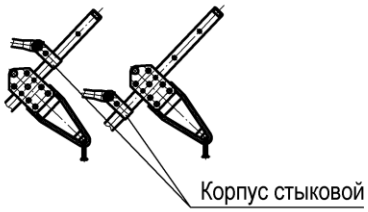

Рис. 2

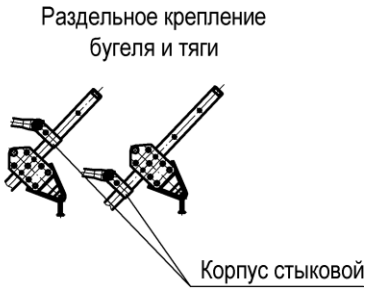

Тип	Номер чертежа	СКМТР	Рис.	Размер, мм		Проект	Масса, кг
				Lк	Lт		
НТС-0-25,0	УКС 07985		1	3635	1860	КС-160.3	54,0
НТС-1-25,0	УКС 07985-01		1	4585	2460	КС-160.3	66,8
НТС-2-25,0	УКС 07985-02		1	5235	3260	КС-160.3	75,2
НТСК-0-25,0	УКС 07985-03		2	3635	1860	КС-160.3	52,5
НТСК-1-25,0	УКС 07985-04	3185337495	2	4585	2460	КС-160.3	65,3
НТСК-2-25,0	УКС 07985-05	3185339266	2	5235	3260	КС-160.3	73,7
НТС-0-3,0	УКС 07987		1	3635	1860	КС-160.4	57,4
НТС-1-3,0	УКС 07987-01		1	4585	2460	КС-160.4	71,5
НТС-2-3,0	УКС 07987-02		1	5235	3260	КС-160.4	78,5
НТСК-0-3,0	УКС 07987-03		2	3635	1860	КС-160.4	55,9
НТСК-1-3,0	УКС 07987-04		2	4585	2460	КС-160.4	67,8
НТСК-2-3,0	УКС 07987-05		2	5235	3260	КС-160.4	77,0

Материал: труба В10.

Консоль неизолированная трубчатая со сжатой тягой и подкосом типа НТС-п (НТСК-п)

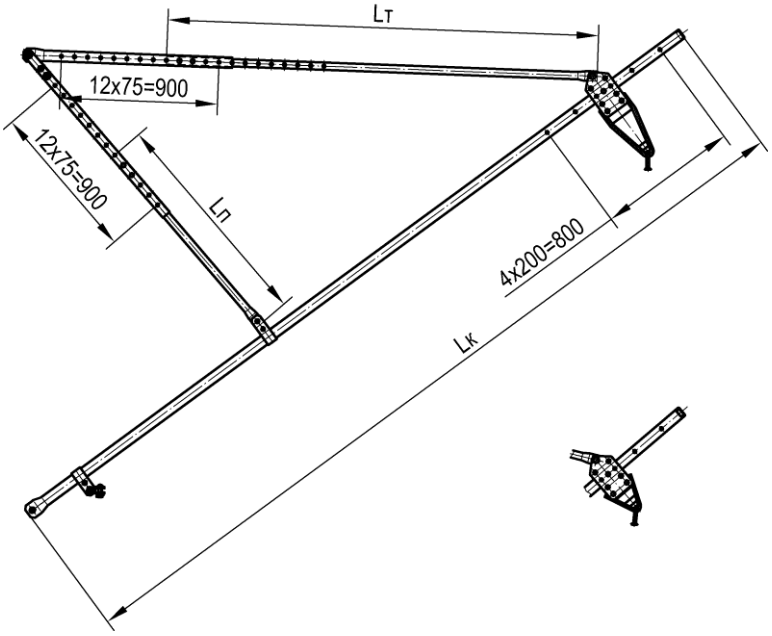

Рис. 1

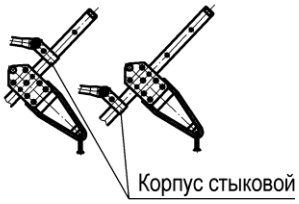

Рис. 2

Тип	Номер чертежа	СКМТР	Рис.	Размер, мм			Проект	Масса, кг
				Lк	Lт	Lп		
НТС-1п-25,0	УКС 07986-01		1	4589	2460	1275	КС-160.3	79,5
НТС-2п-25,0	УКС 07986-02	3185339265	1	5235	3260	1375	КС-160.3	88,3
НТСК-1п-25,0	УКС 07986-03	3185337583	2	4585	2460	1275	КС-160.3	78,0
НТСК-2п-25,0	УКС 07986-04	3185337584	2	5235	3260	1375	КС-160.3	84,5
НТС-1п-3,0	УКС 07988-01		1	4585	2460	1275	КС-160.4	82,6
НТС-2п-3,0	УКС 07988-02		1	5235	3260	1375	КС-160.4	92,2
НТСК-1п-3,0	УКС 07988-03		2	4585	2460	1275	КС-160.4	81,1
НТСК-2п-3,0	УКС 07988-04		2	5235	3260	1375	КС-160.4	90,7

Материал: труба В10.

Консоль неизолированная трубчатая для жестких поперечин типа НЖ

Рис. 1

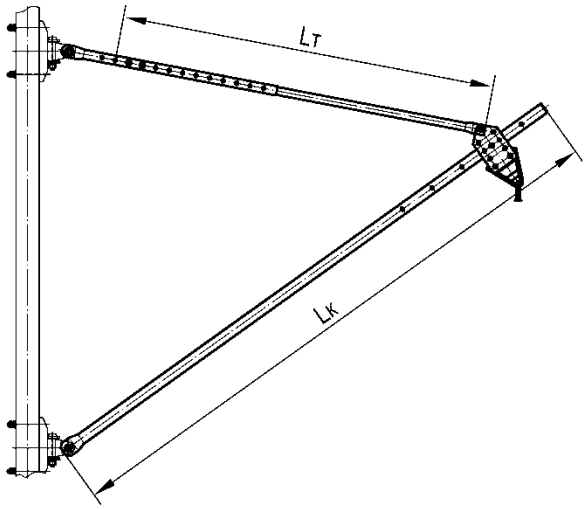

Рис. 2

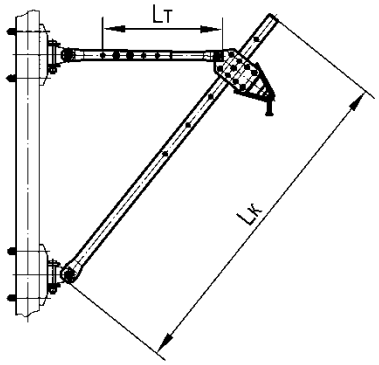

Тип	Номер чертежа	Рис.	Размер, мм		Проект	Масса, кг
			Lк	Lт		
НЖ-0-25,0	УКС 09457	2	1835	658	КС-160.11, КС-160.3	27,2
НЖ-1-25,0	УКС 09457-01	1	2535	1258	КС-160.11, КС-160.3	37,4
НЖ-2-25,0	УКС 09457-02	1	2885	1658	КС-160.11, КС-160.3	41,7
НЖ-3-25,0	УКС 09457-03	1	3235	2058	КС-160.11, КС-160.3	45,9
НЖ-0-3,0	УКС 09456	2	1835	658	КС-160.11, КС-160.4	29,5
НЖ-1-3,0	УКС 09456-01	1	2535	1258	КС-160.11, КС-160.4	40,3
НЖ-2-3,0	УКС 09456-02	1	2885	1658	КС-160.11, КС-160.4	45,0
НЖ-3-3,0	УКС 09456-03	1	3235	2058	КС-160.11, КС-160.4	49,7

Материал: труба В10.

Консоль неизолированная трубчатая алюминиевая типа НТА

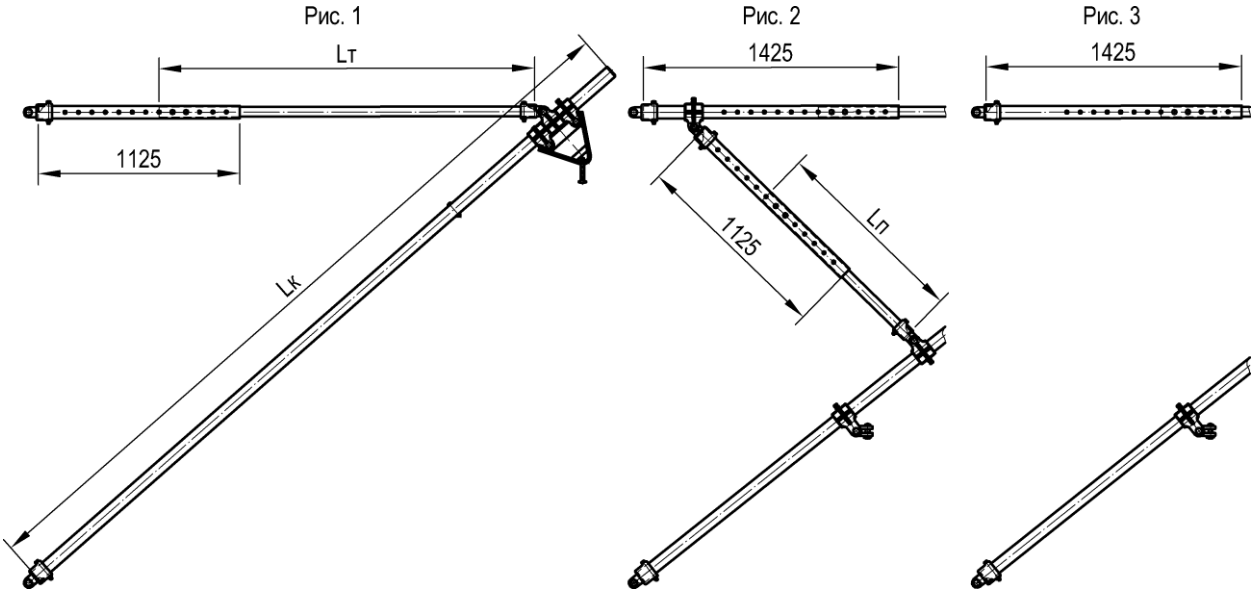

Тип	Номер чертежа	Рис.	Размер, мм			Проект	Масса, кг
			Lк	Lт	Lп		
НТА-1	УКС 07100	3	4500	2100		КС-160.3А	39,0
НТА-2	УКС 07100-01	3	5000	2900		КС-160.3А	46,5
НТА-3	УКС 07100-02	3	6000	3900		КС-160.3А	53,6
НТА-1п	УКС 07100-10	2	4500	2100	1200	КС-160.3А	50,7
НТА-2п	УКС 07100-11	2	5000	2900	1300	КС-160.3А	58,5
НТА-3п	УКС 07100-12	2	6000	3900	1800	КС-160.3А	66,9
НТА-ж-1	УКС 07100-15	1	2500	1200		КС-160.3А	26,1
НТА-ж-2	УКС 07100-16	1	2850	1600		КС-160.3А	28,5
НТА-ж-3	УКС 07100-17	1	3200	2000		КС-160.3А	30,9
НТА-0	УКС 07100-18	1	3400	1600		КС-160.3А	30,6

Материал: труба АМг6М.

Консоль изолированная швеллерная с растянутой тягой типа ИР (ИРК)

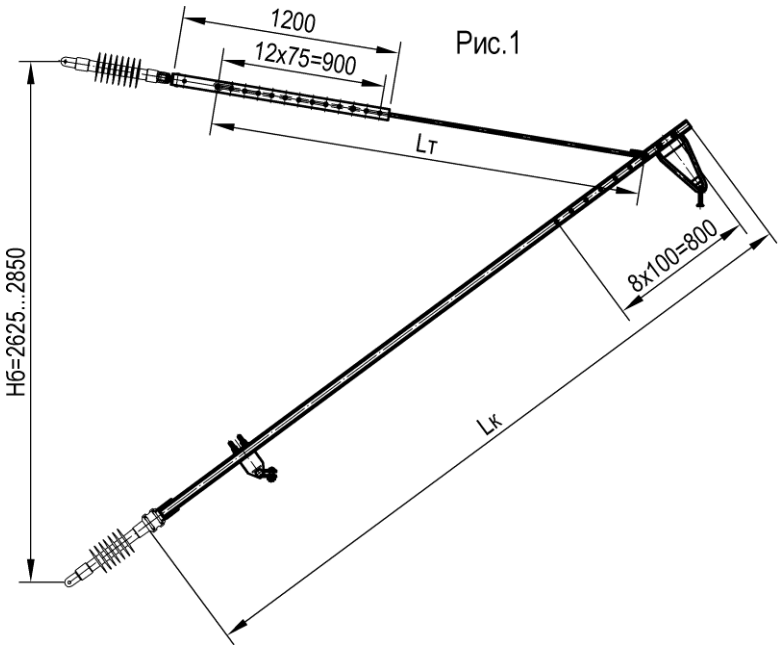

Рис.1

Рис.2

Тип	Номер чертежа	Рис.	Род тока	Размер, мм		Проект	Масса, кг
				Lк	Lт		
ИР-2-5	УКС 07844-02	1	переменный	3700	2370	КС-160.1	56,5
ИР-3-5	УКС 07844-03	1	переменный	4200	2870	КС-160.1	62,4
ИР-4-5	УКС 07844-04	1	переменный	4700	3370	КС-160.1	68,0
ИР-5-5	УКС 07844-05	1	переменный	5200	3870	КС-160.1	73,8
ИР-6-5	УКС 07844-06	1	переменный	5900	4570	КС-160.1	81,7
ИР-7-5	УКС 07844-07	1	переменный	6300	5070	КС-160.1	87,5
ИРК-2-5	УКС 07844-08	2	переменный	3700	2370	КС-160.1	55,0
ИРК-3-5	УКС 07844-09	2	переменный	4200	2870	КС-160.1	60,9
ИРК-4-5	УКС 07844-10	2	переменный	4700	3370	КС-160.1	66,5
ИРК-5-5	УКС 07844-11	2	переменный	5200	3870	КС-160.1	72,4
ИРК-6-5	УКС 07844-12	2	переменный	5900	4570	КС-160.1	80,2
ИРК-7-5	УКС 07844-13	2	переменный	6300	5070	КС-160.1	86,0
ИР-2-5	УКС 09299-02	1	постоянный	3800	2470	КС-160.2	57,8
ИР-3-5	УКС 09299-03	1	постоянный	4300	2970	КС-160.2	63,6
ИР-4-5	УКС 09299-04	1	постоянный	4800	3470	КС-160.2	69,2
ИРК-2-5	УКС 09299-05	2	постоянный	3800	2470	КС-160.2	56,3
ИРК-3-5	УКС 09299-06	2	постоянный	4300	2970	КС-160.2	62,1
ИРК-4-5	УКС 09299-07	2	постоянный	4800	3470	КС-160.2	67,7
ИР-2-6,5	УКС 09307-02	1	постоянный	3800	2470	КС-160.2	65,6
ИР-3-6,5	УКС 09307-03	1	постоянный	4300	2970	КС-160.2	72,5
ИР-4-6,5	УКС 09307-04	1	постоянный	4800	3470	КС-160.2	79,1
ИР-5-6,5	УКС 09307-05	1	постоянный	5300	3970	КС-160.2	86,0
ИР-6-6,5	УКС 09307-06	1	постоянный	6000	4670	КС-160.2	95,4
ИР-7-6,5	УКС 09307-07	1	постоянный	6400	5170	КС-160.2	100,9

Тип	Номер чертежа	Рис.	Род тока	Размер, мм		Проект	Масса, кг
				Lк	Lт		
ИРК-2-6,5	УКС 09307-08	2	постоянный	3800	2470	КС-160.2	64,1
ИРК-3-6,5	УКС 09307-09	2	постоянный	4300	2970	КС-160.2	71,0
ИРК-4-6,5	УКС 09307-10	2	постоянный	4800	3470	КС-160.2	77,6
ИРК-5-6,5	УКС 09307-11	2	постоянный	5300	3970	КС-160.2	84,5
ИРК-6-6,5	УКС 09307-12	2	постоянный	6000	4670	КС-160.2	93,9
ИРК-7-6,5	УКС 09307-13	2	постоянный	6400	5170	КС-160.2	99,4

Материал: швеллер 5У (6,5У), Ст3пс5.

Примечания:
1. Изоляторы в комплект поставки не входят и заказываются отдельно.
2. Изолятор тяги - фиксаторный с резьбой G1-A.
3. Изолятор кронштейна - консольный с диаметром оконцевателя 60 мм.

Консоль изолированная швеллерная с растянутой тягой и подкосом типа ИР-п (ИРК-п)

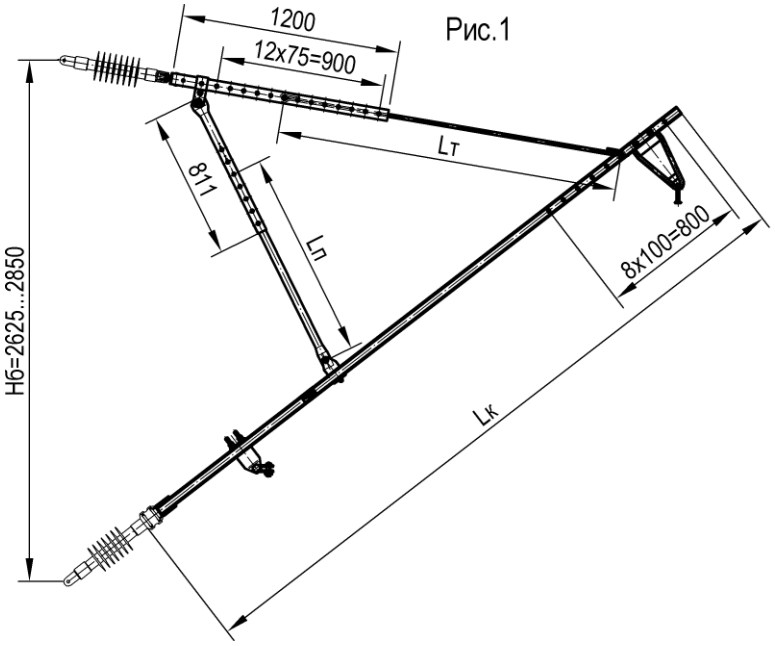

Рис.2

Тип	Номер чертежа	Рис.	Род тока	Размер, мм			Проект	Масса, кг
				Lк	Lт	Lп		
ИР-2п-5	УКС 07845-02	1	переменный	3700	2370	1175	КС-160.1	67,9
ИР-3п-5	УКС 07845-03	1	переменный	4200	2870	1175	КС-160.1	73,7
ИР-4п-5	УКС 07845-04	1	переменный	4700	3370	1475	КС-160.1	80,5
ИР-5п-5	УКС 07845-05	1	переменный	5200	3870	1475	КС-160.1	86,3
ИР-6п-5	УКС 07845-06	1	переменный	5900	4570	2175	КС-160.1	96,8
ИР-7п-5	УКС 07845-07	1	переменный	6300	5070	2175	КС-160.1	102,5
ИРК-2п-5	УКС 07845-08	2	переменный	3700	2370	1175	КС-160.1	66,4
ИРК-3п-5	УКС 07845-09	2	переменный	4200	2870	1175	КС-160.1	72,2
ИРК-4п-5	УКС 07845-10	2	переменный	4700	3370	1475	КС-160.1	79,0
ИРК-5п-5	УКС 07845-11	2	переменный	5200	3870	1475	КС-160.1	84,8
ИРК-6п-5	УКС 07845-12	2	переменный	5900	4570	2175	КС-160.1	95,3
ИРК-7п-5	УКС 07845-13	2	переменный	6300	5070	2175	КС-160.1	101,0
ИР-2п-5	УКС 09300-02	1	постоянный	3800	2470	1175	КС-160.2	69,2
ИР-3п-5	УКС 09300-03	1	постоянный	4300	2970	1175	КС-160.2	75,0
ИР-4п-5	УКС 09300-04	1	постоянный	4800	3470	1475	КС-160.2	81,6
ИРК-2п-5	УКС 09300-05	2	постоянный	3800	2470	1175	КС-160.2	67,7
ИРК-3п-5	УКС 09300-06	2	постоянный	4300	2970	1175	КС-160.2	73,5
ИРК-4п-5	УКС 09300-07	2	постоянный	4800	3470	1475	КС-160.2	80,1
ИР-2п-6,5	УКС 09308-02	1	постоянный	3800	2470	1175	КС-160.2	77,0
ИР-3п-6,5	УКС 09308-03	1	постоянный	4300	2970	1175	КС-160.2	83,9
ИР-4п-6,5	УКС 09308-04	1	постоянный	4800	3470	1475	КС-160.2	91,6
ИР-5п-6,5	УКС 09308-05	1	постоянный	5300	3970	1475	КС-160.2	98,5
ИР-6п-6,5	УКС 09308-06	1	постоянный	6000	4670	2175	КС-160.2	110,5
ИР-7п-6,5	УКС 09308-07	1	постоянный	6400	5170	2175	КС-160.2	116,0

Тип	Номер чертежа	Рис.	Род тока	Размер, мм			Проект	Масса, кг
				Lк	Lт	Lп		
ИРК-2п-6,5	УКС 09308-08	2	постоянный	3800	2470	1175	КС-160.2	75,5
ИРК-3п-6,5	УКС 09308-09	2	постоянный	4300	2970	1175	КС-160.2	82,4
ИРК-4п-6,5	УКС 09308-10	2	постоянный	4800	3470	1475	КС-160.2	90,1
ИРК-5п-6,5	УКС 09308-11	2	постоянный	5300	3970	1475	КС-160.2	97,0
ИРК-6п-6,5	УКС 09308-12	2	постоянный	6000	4670	2175	КС-160.2	109,0
ИРК-7п-6,5	УКС 09308-13	2	постоянный	6400	5170	2175	КС-160.2	114,5

Материал: швеллер 5У (6,5У), Ст3пс5.

Примечания:
1. Изоляторы в комплект поставки не входят и заказываются отдельно.
2. Изолятор тяги - фиксаторный с резьбой G1-A.
3. Изолятор кронштейна - консольный с диаметром оконцевателя 60 мм.

Консоль изолированная швеллерная со сжатой тягой ИС (ИСК)

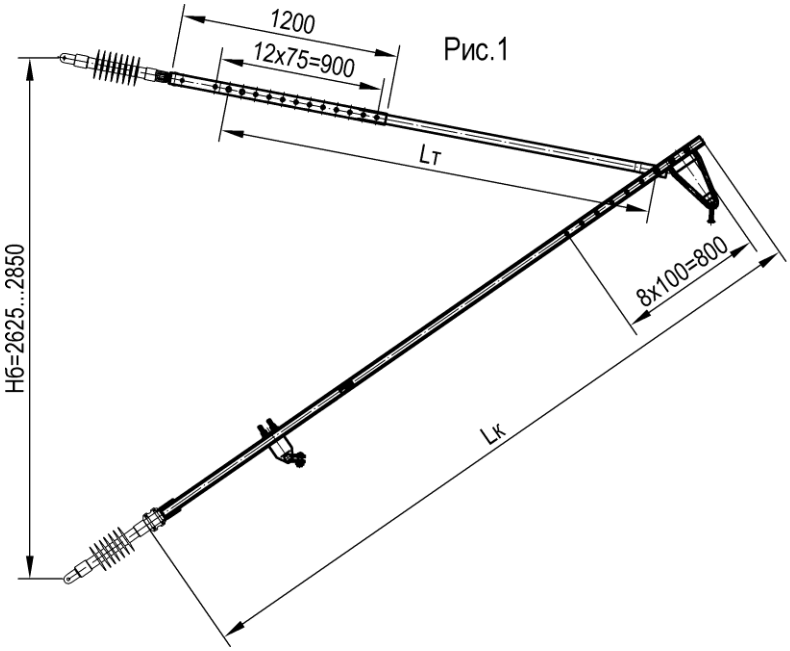

Рис.2

Тип	Номер чертежа	Рис.	Род тока	Размер, мм		Проект	Масса, кг
				Lк	Lт		
ИС-2-5	УКС 07853-02	1	переменный	3700	2385	КС-160.1	62,6
ИС-3-5	УКС 07853-03	1	переменный	4200	2885	КС-160.1	69,7
ИС-4-5	УКС 07853-04	1	переменный	4700	3385	КС-160.1	76,6
ИС-5-5	УКС 07853-05	1	переменный	5200	3885	КС-160.1	83,8
ИС-6-5	УКС 07853-06	1	переменный	5900	4685	КС-160.1	93,8
ИС-7-5	УКС 07853-07	1	переменный	6300	5085	КС-160.1	100,3
ИСК-2-5	УКС 07853-08	2	переменный	3700	2385	КС-160.1	61,2
ИСК-3-5	УКС 07853-09	2	переменный	4200	2885	КС-160.1	68,2
ИСК-4-5	УКС 07853-10	2	переменный	4700	3385	КС-160.1	75,1
ИСК-5-5	УКС 07853-11	2	переменный	5200	3885	КС-160.1	82,3
ИСК-6-5	УКС 07853-12	2	переменный	5900	4685	КС-160.1	92,3
ИСК-7-5	УКС 07853-13	2	переменный	6300	5085	КС-160.1	98,8
ИС-2-5	УКС 09301-02	1	постоянный	3800	2485	КС-160.2	64,0
ИС-3-5	УКС 09301-03	1	постоянный	4300	2985	КС-160.2	71,0
ИС-4-5	УКС 09301-04	1	постоянный	4800	3485	КС-160.2	77,9
ИСК-2-5	УКС 09301-05	2	постоянный	3800	2485	КС-160.2	62,5
ИСК-3-5	УКС 09301-06	2	постоянный	4300	2985	КС-160.2	69,5
ИСК-4-5	УКС 09301-07	2	постоянный	4800	3485	КС-160.2	76,4
ИС-2-6,5	УКС 09309-02	1	постоянный	3800	2485	КС-160.2	71,8
ИС-3-6,5	УКС 09309-03	1	постоянный	4300	2985	КС-160.2	79,9
ИС-4-6,5	УКС 09309-04	1	постоянный	4800	3485	КС-160.2	87,9
ИС-5-6,5	УКС 09309-05	1	постоянный	5300	3985	КС-160.2	96,0
ИС-6-6,5	УКС 09309-06	1	постоянный	6000	4785	КС-160.2	107,6
ИС-7-6,5	УКС 09309-07	1	постоянный	6400	5185	КС-160.2	113,9

Тип	Номер чертежа	Рис.	Род тока	Размер, мм		Проект	Масса, кг
				Lк	Lт		
ИСК-2-6,5	УКС 09309-08	2	постоянный	3800	2485	КС-160.2	70,3
ИСК-3-6,5	УКС 09309-09	2	постоянный	4300	2985	КС-160.2	78,4
ИСК-4-6,5	УКС 09309-10	2	постоянный	4800	3485	КС-160.2	86,4
ИСК-5-6,5	УКС 09309-11	2	постоянный	5300	3985	КС-160.2	94,5
ИСК-6-6,5	УКС 09309-12	2	постоянный	6000	4785	КС-160.2	106,1
ИСК-7-6,5	УКС 09309-13	2	постоянный	6400	5185	КС-160.2	112,4

Материал: швеллер 5У (6,5У), Ст3пс5.

Примечания:
1. Изоляторы в комплект поставки не входят и заказываются отдельно.
2. Изолятор тяги - фиксаторный с резьбой G1-A.
3. Изолятор кронштейна - консольный с диаметром оконцевателя 60 мм.

Консоль изолированная швеллерная со сжатой тягой и подкосом типа ИС-п (ИСК-п)

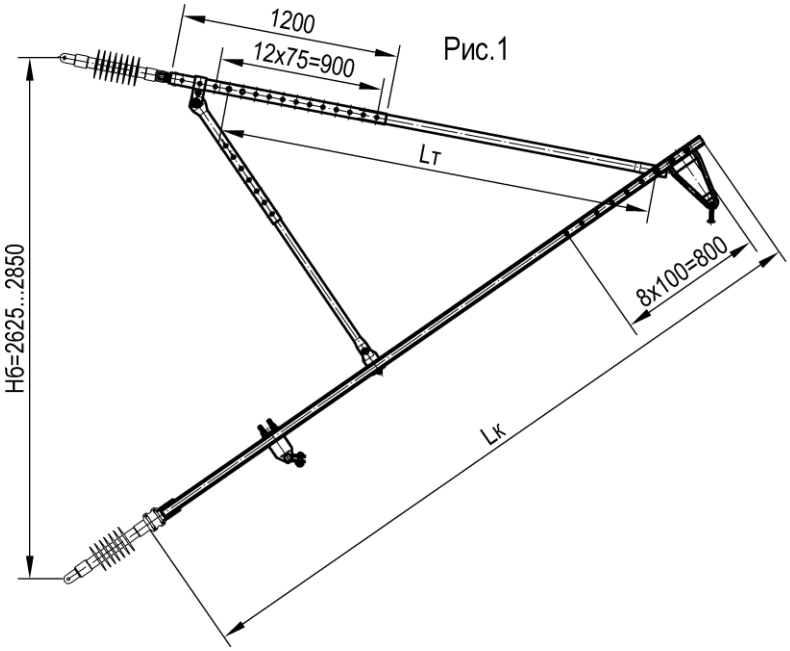

Рис.1

Рис.2

Тип	Номер чертежа	СКМТР	Рис.	Род тока	Размер, мм			Проект	Масса, кг
					Lк	Lт	Lп		
ИС-2п-5	УКС 07843-02		1	переменный	3700	2385	1175	КС-160.1	74,0
ИС-3п-5	УКС 07843-03		1	переменный	4200	2885	1175	КС-160.1	81,1
ИС-4п-5	УКС 07843-04		1	переменный	4700	3385	1475	КС-160.1	89,1
ИС-5п-5	УКС 07843-05		1	переменный	5200	3885	2175	КС-160.1	98,8
ИС-6п-5	УКС 07843-06		1	переменный	5900	4685	2175	КС-160.1	108,9
ИС-7п-5	УКС 07843-07		1	переменный	6300	5085	2175	КС-160.1	114,4
ИСК-2п-5	УКС 07843-08		2	переменный	3700	2385	1175	КС-160.1	72,5
ИСК-3п-5	УКС 07843-09		2	переменный	4200	2885	1175	КС-160.1	79,6
ИСК-4п-5	УКС 07843-10		2	переменный	4700	3385	1475	КС-160.1	87,6
ИСК-5п-5	УКС 07843-11		2	переменный	5200	3885	2175	КС-160.1	97,3
ИСК-6п-5	УКС 07843-12		2	переменный	5900	4685	2175	КС-160.1	107,4
ИСК-7п-5	УКС 07843-13		2	переменный	6300	5085	2175	КС-160.1	112,9
ИС-2п-5	УКС 09302-02		1	постоянный	3800	2485	1175	КС-160.2	75,3
ИС-3п-5	УКС 09302-03		1	постоянный	4300	2985	1175	КС-160.2	82,4
ИС-4п-5	УКС 09302-04		1	постоянный	4800	3485	1475	КС-160.2	90,4
ИСК-2п-5	УКС 09302-05		2	постоянный	3800	2485	1175	КС-160.2	73,8
ИСК-3п-5	УКС 09302-06		2	постоянный	4300	2985	1175	КС-160.2	80,9
ИСК-4п-5	УКС 09302-07		2	постоянный	4800	3485	1475	КС-160.2	88,9
ИС-2п-6,5	УКС 09310-02		1	постоянный	3800	2485	1175	КС-160.2	83,2
ИС-3п-6,5	УКС 09310-03		1	постоянный	4300	2985	1175	КС-160.2	91,3
ИС-4п-6,5	УКС 09310-04		1	постоянный	4800	3485	1475	КС-160.2	100,3
ИС-5п-6,5	УКС 09310-05		1	постоянный	5300	3985	2175	КС-160.2	108,5
ИС-6п-6,5	УКС 09310-06		1	постоянный	6000	4785	2175	КС-160.2	122,6
ИС-7п-6,5	УКС 09310-07		1	постоянный	6400	5185	2175	КС-160.2	129,0

Тип	Номер чертежа	СКМТР	Рис.	Род тока	Размер, мм			Проект	Масса, кг
					Lк	Lт	Lп		
ИСК-2п-6,5	УКС 09310-08		2	постоянный	3800	2485	1175	КС-160.2	81,7
ИСК-3п-6,5	УКС 09310-09	3185320354	2	постоянный	4300	2985	1175	КС-160.2	89,8
ИСК-4п-6,5	УКС 09310-10		2	постоянный	4800	3485	1475	КС-160.2	98,9
ИСК-5п-6,5	УКС 09310-11		2	постоянный	5300	3985	2175	КС-160.2	107,0
ИСК-6п-6,5	УКС 09310-12		2	постоянный	6000	4785	2175	КС-160.2	121,2
ИСК-7п-6,5	УКС 09310-13		2	постоянный	6400	5185	2175	КС-160.2	127,5

Материал: швеллер 5У (6,5У), Ст3пс5.

Примечания:
1. Изоляторы в комплект поставки не входят и заказываются отдельно.
2. Изолятор тяги - фиксаторный с резьбой G1-A.
3. Изолятор кронштейна - консольный с диаметром оконцевателя 60 мм.

Консоль изолированная трубчатая с растянутой тягой типа ИТР (ИТРК)

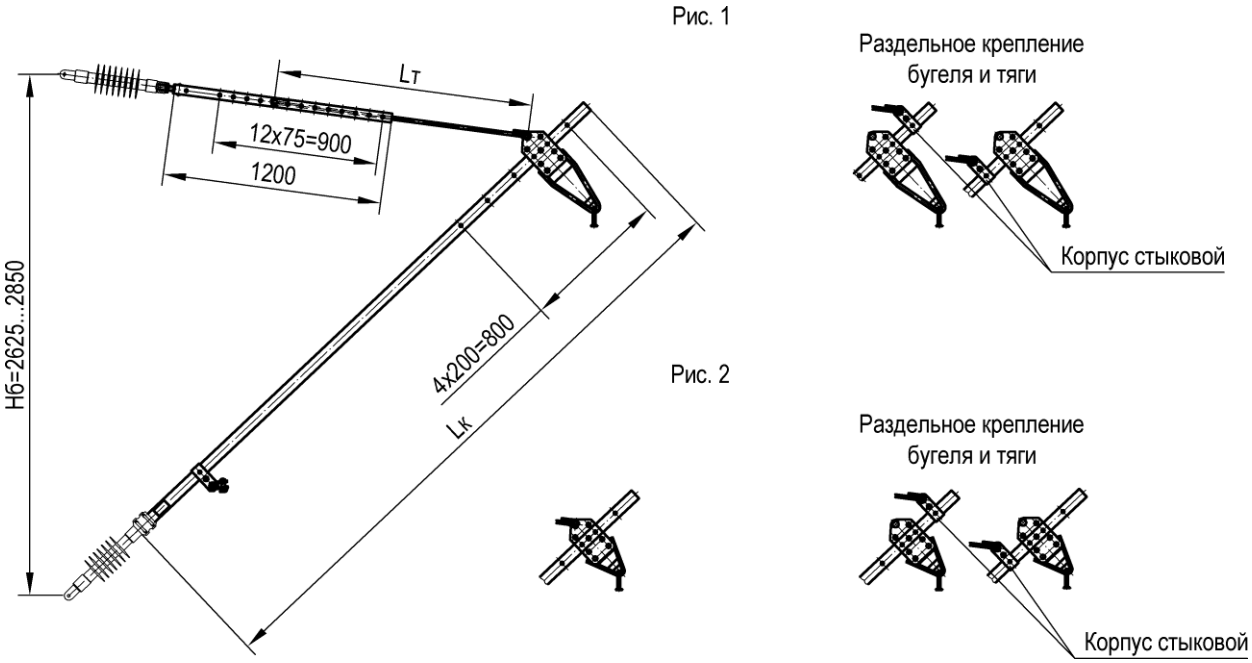

Тип	Номер чертежа	Рис.	Размер, мм		Проект	Масса, кг
			Lк	Lт		
ИТР-1-25,0	УКС 09204-01	1	3400	1400	КС-160.1	47,3
ИТР-2-25,0	УКС 09204-02	1	3900	1800	КС-160.1	52,0
ИТРК-1-25,0	УКС 09204-03	2	3400	1400	КС-160.1	45,8
ИТРК-2-25,0	УКС 09204-04	2	3900	1800	КС-160.1	50,5
ИТР-1-3,0	УКС 09202-01	1	3500	1500	КС-160.2	52,5
ИТР-2-3,0	УКС 09202-02	1	4000	1900	КС-160.2	57,7
ИТРК-1-3,0	УКС 09202-03	2	3500	1500	КС-160.2	51,0
ИТРК-2-3,0	УКС 09202-04	2	4000	1900	КС-160.2	56,2

Материал: труба В10.

Примечания:
1. Изоляторы в комплект поставки не входят и заказываются отдельно.
2. Изолятор тяги - фиксаторный с резьбой G1-А.
3. Изолятор наклонного стержня - консольный с диаметром оконцевателя 60 мм.

Консоль изолированная трубчатая с растянутой тягой и подкосом типа ИТР-п (ИТРК-п)

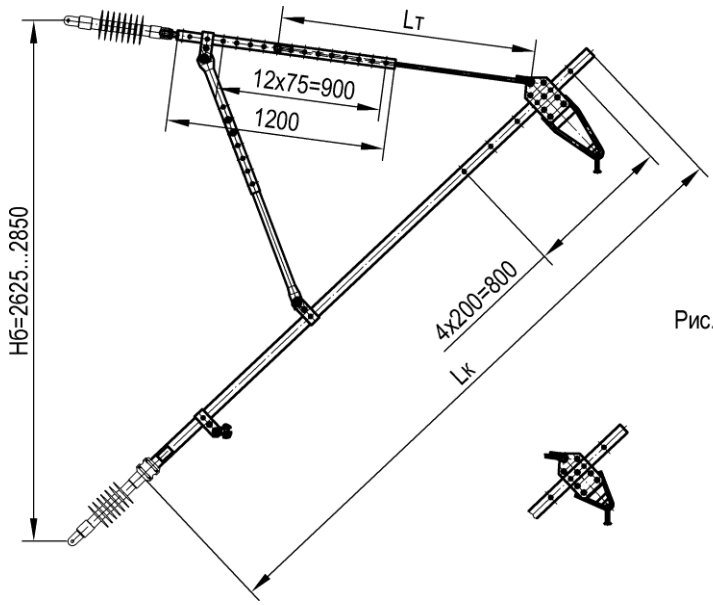

Рис. 1

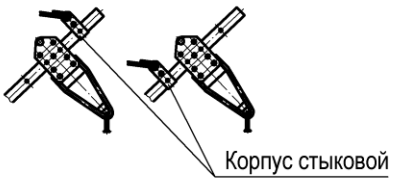

Рис. 2

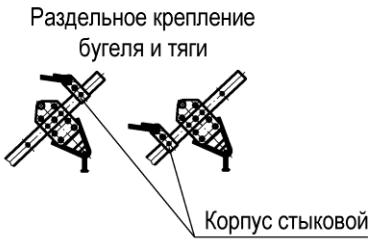

Тип	Номер чертежа	Рис.	Размер, мм			Проект	Масса, кг
			Lк	Lт	Lп		
ИТР-1п-25,0	УКС 09205-01	1	3400	1400	1175	КС-160.1	58,5
ИТР-2п-25,0	УКС 09205-02	1	3900	1800	1175	КС-160.1	63,2
ИТР-3п-25,0	УКС 09205-03	1	4400	2400	1275	КС-160.1	68,4
ИТР-4п-25,0	УКС 09205-04	1	4900	2900	1475	КС-160.1	74,0
ИТР-5п-25,0	УКС 09205-05	1	5400	3400	1675	КС-160.1	79,9
ИТР-6п-25,0	УКС 09205-06	1	5900	3900	1775	КС-160.1	84,9
ИТРК-1п-25,0	УКС 09205-07	2	3400	1400	1175	КС-160.1	57,0
ИТРК-2п-25,0	УКС 09205-08	2	3900	1800	1175	КС-160.1	61,7
ИТРК-3п-25,0	УКС 09205-09	2	4400	2400	1275	КС-160.1	66,9
ИТРК-4п-25,0	УКС 09205-10	2	4900	2900	1475	КС-160.1	72,5
ИТРК-5п-25,0	УКС 09205-11	2	5400	3400	1675	КС-160.1	78,4
ИТРК-6п-25,0	УКС 09205-12	2	5900	3900	1775	КС-160.1	83,5
ИТР-1п-3,0	УКС 09203-01	1	3500	1500	1175	КС-160.2	63,7
ИТР-2п-3,0	УКС 09203-02	1	4000	1900	1175	КС-160.2	69,0
ИТР-3п-3,0	УКС 09203-03	1	4500	2500	1275	КС-160.2	74,8
ИТР-4п-3,0	УКС 09203-04	1	5000	3000	1475	КС-160.2	81,0
ИТР-5п-3,0	УКС 09203-05	1	5500	3500	1675	КС-160.2	87,4
ИТР-6п-3,0	УКС 09203-06	1	6000	4000	1775	КС-160.2	93,0
ИТРК-1п-3,0	УКС 09203-07	2	3500	1500	1175	КС-160.2	62,2
ИТРК-2п-3,0	УКС 09203-08	2	4000	1900	1175	КС-160.2	67,5
ИТРК-3п-3,0	УКС 09203-09	2	4500	2500	1275	КС-160.2	73,3
ИТРК-4п-3,0	УКС 09203-10	2	5000	3000	1475	КС-160.2	79,5

Тип	Номер чертежа	Рис.	Размер, мм			Проект	Масса, кг
			Lк	Lт	Lп		
ИТРК-5п-3,0	УКС 09203-11	2	5500	3500	1675	КС-160.2	85,9
ИТРК-6п-3,0	УКС 09203-12	2	6000	4000	1775	КС-160.2	91,5

Материал: труба В10.

Примечания:
1. Изоляторы в комплект поставки не входят и заказываются отдельно.
2. Изолятор тяги - фиксаторный с резьбой G1-А.
3. Изолятор наклонного стержня - консольный с диаметром оконцевателя 60 мм.

Консоль изолированная трубчатая со сжатой тягой типа ИТС (ИТСК)

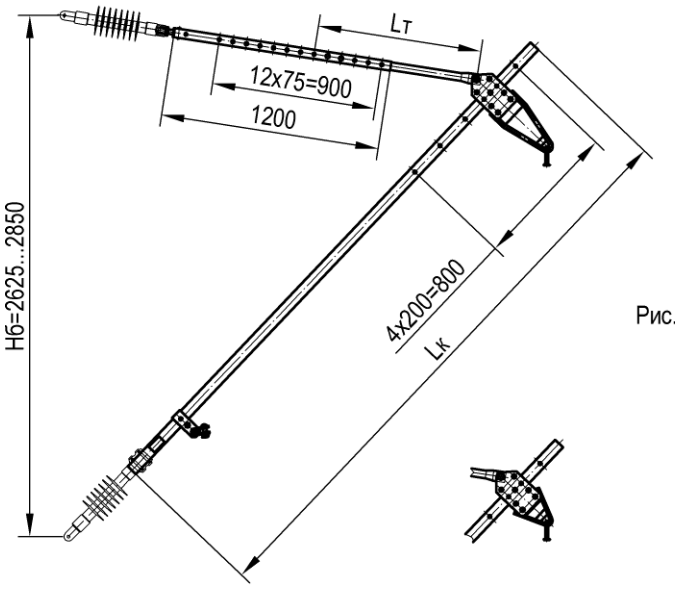

Рис. 1

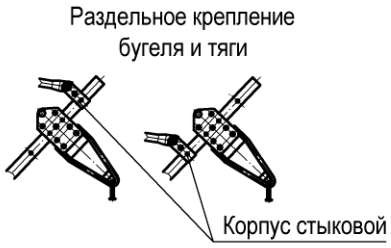

Рис. 2

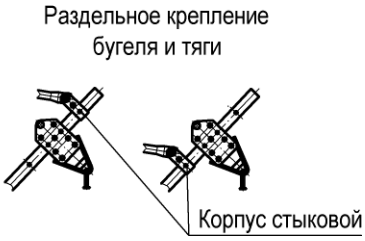

Тип	Номер чертежа	СКМТР	Рис.	Размер, мм		Проект	Масса, кг
				Lк	Lт		
ИТС-0-25,0	УКС 09207		1	3200	900	КС-160.1	46,9
ИТС-1-25,0	УКС 09207-01		1	3400	1400	КС-160.1	50,6
ИТС-2-25,0	УКС 09207-02		1	3900	1900	КС-160.1	56,6
ИТСК-0-25,0	УКС 09207-03		2	3200	900	КС-160.1	45,5
ИТСК-1-25,0	УКС 09207-04		2	3400	1400	КС-160.1	49,1
ИТСК-2-25,0	УКС 09207-05	3185337139	2	3900	1900	КС-160.1	55,2
ИТС-0-3,0	УКС 09206		1	3300	1000	КС-160.2	52,0
ИТС-1-3,0	УКС 09206-01		1	3500	1500	КС-160.2	55,9
ИТС-2-3,0	УКС 09206-02		1	4000	2000	КС-160.2	62,5
ИТСК-0-3,0	УКС 09206-03		2	3300	1000	КС-160.2	50,5
ИТСК-1-3,0	УКС 09206-04		2	3500	1500	КС-160.2	54,4
ИТСК-2-3,0	УКС 09206-05		2	4000	2000	КС-160.2	61,0

Материал: труба В10.

Примечания:
1. Изоляторы в комплект поставки не входят и заказываются отдельно.
2. Изолятор тяги - фиксаторный с резьбой G1-А.
3. Изолятор наклонного стержня - консольный с диаметром оконцевателя 60 мм.

Консоль изолированная трубчатая со сжатой тягой и подкосом типа ИТС-п (ИТСК-п)

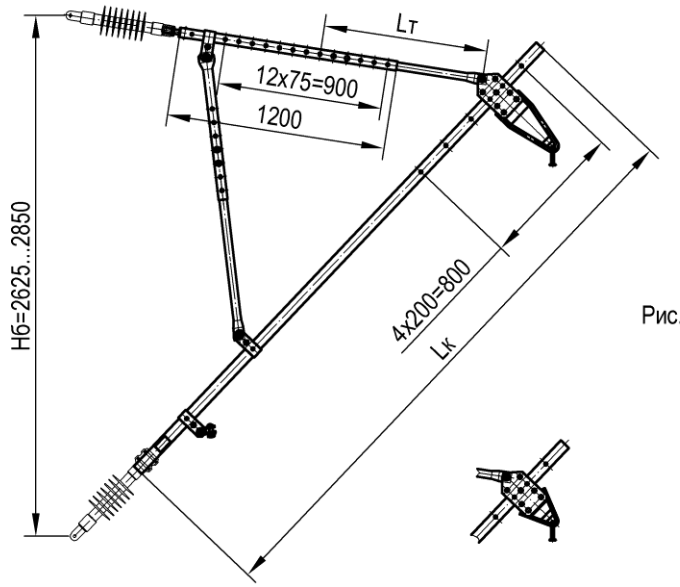

Рис. 1

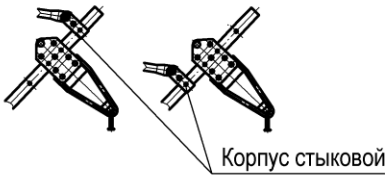

Рис. 2

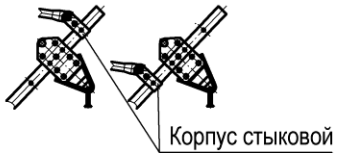

Тип	Номер чертежа	СКМТР	Рис.	Размер, мм			Проект	Масса, кг
				Lк	Lт	Lп		
ИТС-0п-25,0	УКС 09209		1	3200	900	1175	КС-160.1	58,2
ИТС-1п-25,0	УКС 09209-01		1	3400	1400	1175	КС-160.1	61,8
ИТС-2п-25,0	УКС 09209-02	3185339262	1	3900	1900	1175	КС-160.1	67,9
ИТС-3п-25,0	УКС 09209-03		1	4400	2400	1275	КС-160.1	74,2
ИТС-4п-25,0	УКС 09209-04	3185339263	1	4900	2900	1475	КС-160.1	81,1
ИТС-5п-25,0	УКС 09209-05	3185339264	1	5400	3400	1675	КС-160.1	88,2
ИТС-6п-25,0	УКС 09209-06		1	5900	3900	1775	КС-160.1	94,5
ИТСК-0п-25,0	УКС 09209-07		2	3200	900	1175	КС-160.1	56,7
ИТСК-1п-25,0	УКС 09209-08		2	3400	1400	1175	КС-160.1	60,3
ИТСК-2п-25,0	УКС 09209-09		2	3900	1900	1175	КС-160.1	66,4
ИТСК-3п-25,0	УКС 09209-10	3185337140	2	4400	2400	1275	КС-160.1	72,7
ИТСК-4п-25,0	УКС 09209-11		2	4900	2900	1475	КС-160.1	79,6
ИТСК-5п-25,0	УКС 09209-12	3185320251	2	5400	3400	1675	КС-160.1	86,7
ИТСК-6п-25,0	УКС 09209-13		2	5900	3900	1775	КС-160.1	93,0
ИТС-0п-3,0	УКС 09208		1	3300	1000	1175	КС-160.2	63,3
ИТС-1п-3,0	УКС 09208-01		1	3500	1500	1175	КС-160.2	67,2
ИТС-2п-3,0	УКС 09208-02		1	4000	2000	1175	КС-160.2	73,8
ИТС-3п-3,0	УКС 09208-03		1	4500	2500	1275	КС-160.2	80,7
ИТС-4п-3,0	УКС 09208-04		1	5000	3000	1475	КС-160.2	88,1
ИТС-5п-3,0	УКС 09208-05		1	5500	3500	1675	КС-160.2	95,9
ИТС-6п-3,0	УКС 09208-06		1	6000	4000	1775	КС-160.2	102,7
ИТСК-0п-3,0	УКС 09208-07		2	3300	1000	1175	КС-160.2	61,8
ИТСК-1п-3,0	УКС 09208-08		2	3500	1500	1175	КС-160.2	65,7
ИТСК-2п-3,0	УКС 09208-09		2	4000	2000	1175	КС-160.2	72,3

Тип	Номер чертежа	СКМТР	Рис.	Размер, мм			Проект	Масса, кг
				Lк	Lт	Lп		
ИТСК-3п-3,0	УКС 09208-10		2	4500	2500	1275	КС-160.2	79,3
ИТСК-4п-3,0	УКС 09208-11		2	5000	3000	1475	КС-160.2	86,6
ИТСК-5п-3,0	УКС 09208-12		2	5500	3500	1675	КС-160.2	94,4
ИТСК-6п-3,0	УКС 09208-13		2	6000	4000	1775	КС-160.2	101,2

Материал: труба В10.

Примечания:
1. Изоляторы в комплект поставки не входят и заказываются отдельно.
2. Изолятор тяги - фиксаторный с резьбой G1-А.
3. Изолятор наклонного стержня - консольный с диаметром оконцевателя 60 мм.

Консоль изолированная трубчатая горизонтальная типа ИТГ без подкоса

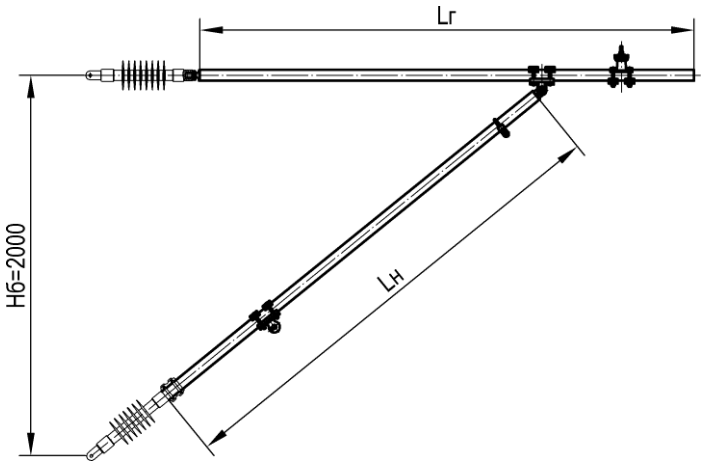

Тип	Номер чертежа	Род тока	Размер, мм		Проект	Масса, кг
			Lг	Lн		
ИТГ-0	УКС 01029	переменный	2600	2500	КС-160.5	54,6
ИТГ-1	УКС 01029-01	переменный	2800	2700	КС-160.5	57,8
ИТГ-2	УКС 01029-02	переменный	3000	2900	КС-160.5	61,0
ИТГ-3	УКС 01029-03	переменный	3200	3000	КС-160.5	63,4
ИТГ-4	УКС 01029-04	переменный	3400	3200	КС-160.5	66,6
ИТГ-0	УКС 00938	постоянный	2700	2600	КС-160.6	62,5
ИТГ-1	УКС 00938-01	постоянный	2900	2800	КС-160.6	66,1
ИТГ-2	УКС 00938-02	постоянный	3100	3000	КС-160.6	69,9
ИТГ-3	УКС 00938-03	постоянный	3300	3200	КС-160.6	72,6
ИТГ-4	УКС 00938-04	постоянный	3500	3400	КС-160.6	76,2

Материал: труба В10.

Примечания:
1. Изоляторы в комплект поставки не входят и заказываются отдельно.
2. Изолятор горизонтального стержня - фиксаторный с резьбой G1-A.
3. Изолятор наклонного стержня - консольный с диаметром оконцевателя 60 мм.

Консоль изолированная трубчатая горизонтальная типа ИТГ с подкосом

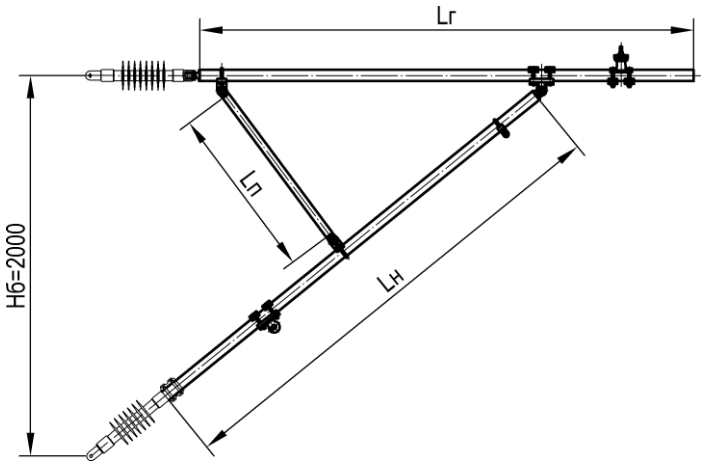

Тип	Номер чертежа	СКМТР	Род тока	Размер, мм			Проект	Масса, кг
				Lг	Lн	Lп		
ИТГ-0-п	УКС 01030		переменный	2600	2500	900	КС-160.5	62,0
ИТГ-1-п	УКС 01030-01		переменный	2800	2700	900	КС-160.5	65,2
ИТГ-2-п	УКС 01030-02		переменный	3000	2900	1000	КС-160.5	68,7
ИТГ-3-п	УКС 01030-03		переменный	3200	3000	1000	КС-160.5	71,1
ИТГ-4-п	УКС 01030-05		переменный	3400	3200	1100	КС-160.5	74,7
ИТГ-5-п	УКС 01030-07		переменный	3600	3400	1200	КС-160.5	78,3
ИТГ-6-п	УКС 01030-09		переменный	3800	3600	1200	КС-160.5	81,5
ИТГ-7-п	УКС 01030-34		переменный	4000	3700	1200	КС-160.5	80,6
ИТГ-8-п	УКС 01030-35		переменный	4200	3900	1200	КС-160.5	83,8
ИТГ-9-п	УКС 01030-36		переменный	4400	4100	1300	КС-160.5	87,0
ИТГ-10-п	УКС 01030-37		переменный	4600	4200	1300	КС-160.5	89,4
ИТГ-11-п	УКС 01030-38		переменный	4800	4400	1300	КС-160.5	92,6
ИТГ-12-п	УКС 01030-39		переменный	5000	4600	1400	КС-160.5	95,8
ИТГ-0-пв	УКС 01030-17		переменный	2700	2900	900	КС-160.5	65,2
ИТГ-1-пв	УКС 01030-18		переменный	2900	3000	900	КС-160.5	67,6
ИТГ-2-пв	УКС 01030-19		переменный	3100	3200	1000	КС-160.5	71,1
ИТГ-3-пв	УКС 01030-20		переменный	3300	3300	1000	КС-160.5	73,5
ИТГ-4-пв	УКС 01030-22		переменный	3500	3500	1000	КС-160.5	76,7
ИТГ-5-пв	УКС 01030-24		переменный	3700	3700	1100	КС-160.5	80,3
ИТГ-6-пв	УКС 01030-26		переменный	3900	3800	1100	КС-160.5	82,7
ИТГ-7-пв	УКС 01030-40		переменный	4000	4000	1200	КС-160.5	81,8
ИТГ-8-пв	УКС 01030-41		переменный	4200	4100	1200	КС-160.5	84,2
ИТГ-9-пв	УКС 01030-42		переменный	4400	4300	1200	КС-160.5	87,4
ИТГ-10-пв	УКС 01030-43		переменный	4600	4400	1200	КС-160.5	89,8
ИТГ-11-пв	УКС 01030-44		переменный	4800	4600	1300	КС-160.5	93,0
ИТГ-12-пв	УКС 01030-45		переменный	5000	4800	1300	КС-160.5	96,2
ИТГ-0-п	УКС 00939	3185331033	постоянный	2700	2600	900	КС-160.6	70,0
ИТГ-1-п	УКС 00939-01		постоянный	2900	2800	1000	КС-160.6	73,9

Тип	Номер чертежа	СКМТР	Род тока	Размер, мм			Проект	Масса, кг
				Lг	Lн	Lп		
ИТГ-2-п	УКС 00939-02		постоянный	3100	3000	1100	КС-160.6	78,0
ИТГ-3-п	УКС 00939-03		постоянный	3300	3100	1100	КС-160.6	80,7
ИТГ-4-п	УКС 00939-05	3185331034	постоянный	3500	3300	1200	КС-160.6	84,7
ИТГ-5-п	УКС 00939-07		постоянный	3700	3500	1200	КС-160.6	88,4
ИТГ-6-п	УКС 00939-09		постоянный	3900	3700	1300	КС-160.6	92,5
ИТГ-7-п	УКС 00939-34		постоянный	4100	3800	1300	КС-160.6	95,2
ИТГ-8-п	УКС 00939-35		постоянный	4300	4000	1300	КС-160.6	98,9
ИТГ-9-п	УКС 00939-36		постоянный	4500	4100	1400	КС-160.6	102,0
ИТГ-10-п	УКС 00939-37		постоянный	4700	4300	1400	КС-160.6	105,7
ИТГ-11-п	УКС 00939-38		постоянный	4900	4500	1500	КС-160.6	109,6
ИТГ-12-п	УКС 00939-39		постоянный	5100	4700	1500	КС-160.6	113,3
ИТГ-0-пв	УКС 00939-17		постоянный	2700	3000	900	КС-160.6	73,6
ИТГ-1-пв	УКС 00939-18		постоянный	2900	3100	900	КС-160.6	76,3
ИТГ-2-пв	УКС 00939-19		постоянный	3100	3300	1000	КС-160.6	80,4
ИТГ-3-пв	УКС 00939-20		постоянный	3300	3400	1000	КС-160.6	83,1
ИТГ-4-пв	УКС 00939-22		постоянный	3500	3600	1100	КС-160.6	87,0
ИТГ-5-пв	УКС 00939-24		постоянный	3700	3800	1200	КС-160.6	91,2
ИТГ-6-пв	УКС 00939-26		постоянный	3900	3900	1200	КС-160.6	93,9
ИТГ-7-пв	УКС 00939-40		постоянный	4100	4000	1200	КС-160.6	96,6
ИТГ-8-пв	УКС 00939-41		постоянный	4300	4200	1300	КС-160.6	100,7
ИТГ-9-пв	УКС 00939-42		постоянный	4500	4400	1300	КС-160.6	104,4
ИТГ-10-пв	УКС 00939-43		постоянный	4700	4600	1300	КС-160.6	108,0
ИТГ-11-пв	УКС 00939-44		постоянный	4900	4700	1300	КС-160.6	110,7
ИТГ-12-пв	УКС 00939-45		постоянный	5100	4900	1400	КС-160.6	114,8

Материал: труба В10.

Примечания:
1. Изоляторы в комплект поставки не входят и заказываются отдельно.
2. Изолятор горизонтального стержня - фиксаторный с резьбой G1-A.
3. Изолятор наклонного стержня - консольный с диаметром оконцевателя 60 мм.

Консоль изолированная трубчатая горизонтальная типа ИТГ анкеруемой ветви

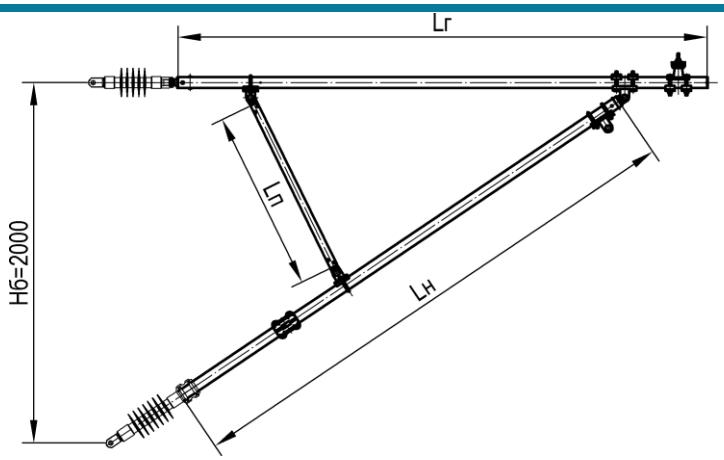

Тип	Номер чертежа	СКМТР	Род тока	Размер, мм			Проект	Масса, кг
				Lг	Lн	Lп		
ИТГ-0а-п	УКС 00941		постоянный	2700	2600	900	КС-160.6	72,6
ИТГ-1а-п	УКС 00941-01		постоянный	2900	2800	1000	КС-160.6	76,5
ИТГ-2а-п	УКС 00941-02		постоянный	3100	3000	1100	КС-160.6	80,6
ИТГ-3а-п	УКС 00941-03		постоянный	3300	3100	1100	КС-160.6	83,3
ИТГ-4а-п	УКС 00941-05		постоянный	3500	3300	1200	КС-160.6	87,3
ИТГ-5а-п	УКС 00941-07		постоянный	3700	3500	1200	КС-160.6	91,0
ИТГ-6а-п	УКС 00941-09		постоянный	3900	3700	1300	КС-160.6	95,1
ИТГ-7а-п	УКС 00941-34		постоянный	4100	3800	1300	КС-160.6	97,8
ИТГ-8а-п	УКС 00941-35		постоянный	4300	4000	1300	КС-160.6	101,5
ИТГ-9а-п	УКС 00941-36		постоянный	4500	4100	1400	КС-160.6	104,6
ИТГ-10а-п	УКС 00941-37		постоянный	4700	4300	1400	КС-160.6	108,3
ИТГ-11а-п	УКС 00941-38		постоянный	4900	4500	1500	КС-160.6	112,2
ИТГ-12а-п	УКС 00941-39		постоянный	5100	4700	1500	КС-160.6	115,9
ИТГ-0а-пв	УКС 00941-17		постоянный	2700	3000	900	КС-160.6	76,2
ИТГ-1а-пв	УКС 00941-18	3185331032	постоянный	2900	3100	900	КС-160.6	78,9
ИТГ-2а-пв	УКС 00941-19		постоянный	3100	3300	1000	КС-160.6	83,0
ИТГ-3а-пв	УКС 00941-20		постоянный	3300	3400	1000	КС-160.6	85,7
ИТГ-4а-пв	УКС 00941-22		постоянный	3500	3600	1100	КС-160.6	89,6
ИТГ-5а-пв	УКС 00941-24		постоянный	3700	3800	1200	КС-160.6	93,8
ИТГ-6а-пв	УКС 00941-26		постоянный	3900	3900	1200	КС-160.6	96,5
ИТГ-7а-пв	УКС 00941-40		постоянный	4100	4000	1200	КС-160.6	99,2
ИТГ-8а-пв	УКС 00941-41		постоянный	4300	4200	1300	КС-160.6	103,3
ИТГ-9а-пв	УКС 00941-42		постоянный	4500	4400	1300	КС-160.6	107,0
ИТГ-10а-пв	УКС 00941-43		постоянный	4700	4600	1300	КС-160.6	110,6
ИТГ-11а-пв	УКС 00941-44		постоянный	4900	4700	1300	КС-160.6	113,3
ИТГ-12а-пв	УКС 00941-45		постоянный	5100	4900	1400	КС-160.6	117,4

Материал: труба В10.

Примечания:
1. Изоляторы в комплект поставки не входят и заказываются отдельно.
2. Изолятор горизонтального стержня - фиксаторный с резьбой G1-А.
3. Изолятор наклонного стержня - консольный с диаметром оконцевателя 60 мм.

Консоль изолированная трубчатая горизонтальная типа ИТГЖ

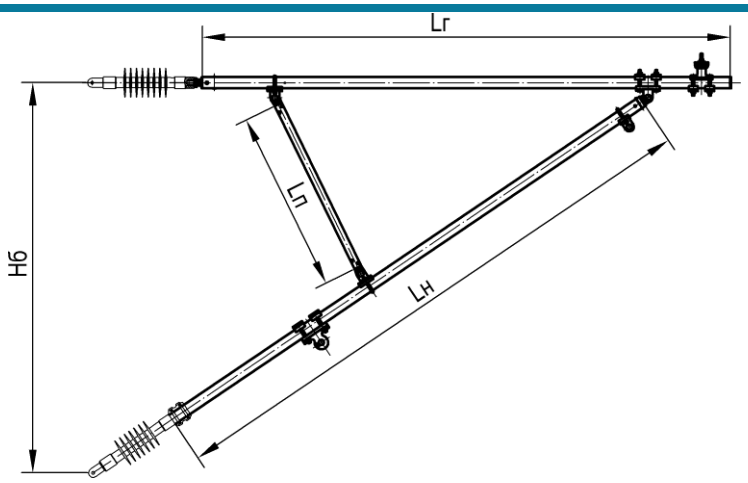

Тип	Номер чертежа	Род тока	База консоли Нб, мм	Размер, мм			Проект	Масса, кг
				Lг	Lн	Lп		
ИТГЖ	УКС 05545	переменный	1700	1800	1800	700	КС-160.12	49,6
ИТГЖ-3	УКС 05545-01	переменный	700	1500	1100	200	КС-160.12	36,4
ИТГЖ-4	УКС 05545-02	переменный	700	1700	1300	200	КС-160.12	39,6
ИТГЖ-5	УКС 05545-03	переменный	700	1900	1400	250	КС-160.12	42,1
ИТГЖ-6	УКС 05545-04	переменный	700	2100	1700	300	КС-160.12	46,3
ИТГЖ-7	УКС 05545-05	переменный	700	2300	1900	350	КС-160.12	49,7
ИТГЖ-8	УКС 05545-06	переменный	700	2500	2000	350	КС-160.12	52,1
ИТГЖ-9	УКС 05545-07	переменный	700	2700	2200	350	КС-160.12	55,3
ИТГЖ-1в	УКС 05545-08	переменный	1200	1100	1000	200	КС-160.12	32,4
ИТГЖ-2в	УКС 05545-09	переменный	1200	1300	1200	300	КС-160.12	35,9
ИТГЖ-3в	УКС 05545-10	переменный	1200	1500	1300	350	КС-160.12	38,5
ИТГЖ-4в	УКС 05545-11	переменный	1200	1700	1500	450	КС-160.12	42,1
ИТГЖ-5в	УКС 05545-12	переменный	1200	1900	1800	500	КС-160.12	46,3
ИТГЖ-6в	УКС 05545-13	переменный	1200	2100	1800	500	КС-160.12	47,9
ИТГЖ-7в	УКС 05545-14	переменный	1200	2300	2000	600	КС-160.12	51,4
ИТГЖ	УКС 03495	постоянный	1700	1900	1900	700	КС-160.12	55,4
ИТГЖ-3	УКС 03495-01	постоянный	700	1600	1200	200	КС-160.12	41,0
ИТГЖ-4	УКС 03495-02	постоянный	700	1800	1400	200	КС-160.12	44,7
ИТГЖ-5	УКС 03495-03	постоянный	700	2000	1500	250	КС-160.12	47,6
ИТГЖ-6	УКС 03495-04	постоянный	700	2200	1800	300	КС-160.12	52,4
ИТГЖ-7	УКС 03495-05	постоянный	700	2400	2000	350	КС-160.12	56,2
ИТГЖ-8	УКС 03495-06	постоянный	700	2600	2100	350	КС-160.12	59,0
ИТГЖ-9	УКС 03495-07	постоянный	700	2800	2300	350	КС-160.12	62,6
ИТГЖ-1в	УКС 03495-08	постоянный	1200	1200	1100	200	КС-160.12	36,5
ИТГЖ-2в	УКС 03495-09	постоянный	1200	1400	1300	300	КС-160.12	40,5
ИТГЖ-3в	УКС 03495-10	постоянный	1200	1600	1400	350	КС-160.12	43,4
ИТГЖ-4в	УКС 03495-11	постоянный	1200	1800	1600	450	КС-160.12	47,5
ИТГЖ-5в	УКС 03495-12	постоянный	1200	2000	1700	500	КС-160.12	50,4

Тип	Номер чертежа	Род тока	База консоли Нб, мм	Размер, мм			Проект	Масса, кг
				Lг	Lн	Lп		
ИТГЖ-6в	УКС 03495-13	постоянный	1200	2200	1900	500	КС-160.12	54,0
ИТГЖ-7в	УКС 03495-14	постоянный	1200	2400	2100	600	КС-160.12	58,1

Материал: труба В10.

Примечания:
1. Изоляторы в комплект поставки не входят и заказываются отдельно.
2. Изолятор горизонтального стержня - фиксаторный с резьбой G1-А.
3. Изолятор наклонного стержня - консольный с диаметром оконцевателя 60 мм.

Применяемость модификаций консолей в типовых проектах КС-200 и КС-250

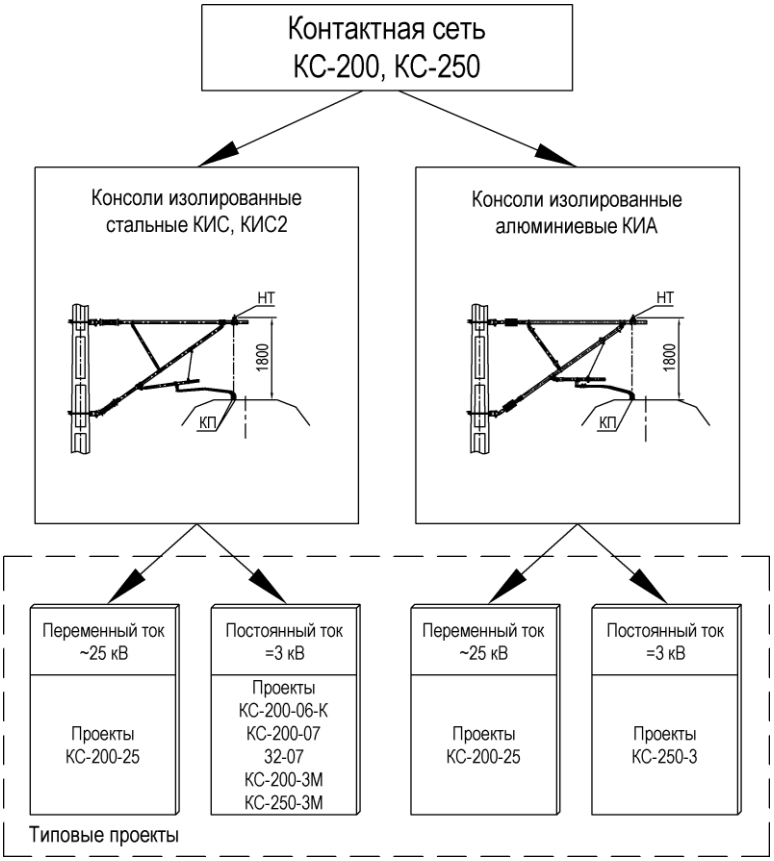

Типы консолей КС-200 и КС-250

Тип консоли	Расшифровка типов консолей
КИС	- консоль изолированная стальная
КИС2	- консоль изолированная стальная с резьбой G2-А
КИА	- консоль изолированная алюминиевая

Параметры, уточняющие конструктивные особенности и функциональное назначение консолей

Параметр	Расшифровка параметров консолей
буква «А»	- консоль для установки на опорах для анкеруемых ветвей
буква «С»	- консоль для установки на опорах для средних опор средней анкеровки контактной подвески
буква «Ж»	- консоль для установки на консольных стойках
буквы «Пп»	- перевернутая консоль для установки в местах, где требуется значительное снижение конструктивной высоты подвески
буква «П»	- перевернутая консоль для установки на консольных стойках в местах, где требуется значительное снижение конструктивной высоты подвески
буква «у»	- усиленная консоль с горизонтальным и наклонным стержнями из трубы 60х7
Цифры 7/7 или 7/8 или 8/7 или 8/8	- в числителе обозначение сечения горизонтального стержня, в знаменателе – наклонного стержня алюминиевой консоли (7 соответствует сечение 70х7; 8 соответствует - 80х7)

Консоль изолированная стальная типа КИС (КИС2)

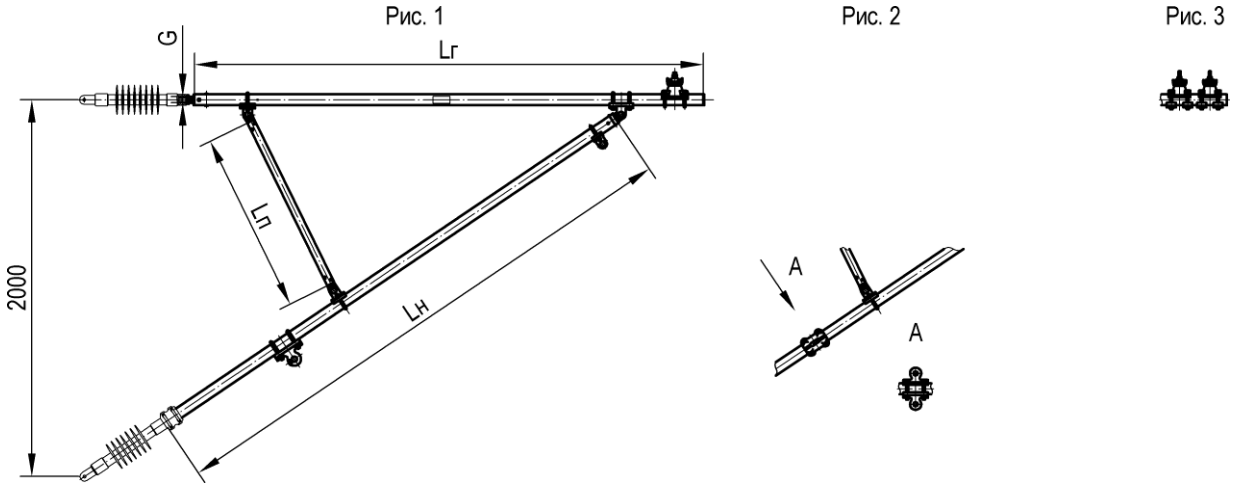

Тип	Номер чертежа	Рис.	Род тока	Размер, мм			Размер резьбы G	Проект
				Lг	Lн	Lп		
КИС	УКС 05330	1	постоянный	по расчету	по расчету	по расчету	G1	КС-200
КИС	УКС 04613	1	переменный	по расчету	по расчету	по расчету	G1	КС-200
КИС-у	УКС 04614	1	переменный	по расчету	по расчету	по расчету	G1	КС-200
КИС2	УКС 09421	1	постоянный	по расчету	по расчету	по расчету	G2	КС-250
КИС-А	УКС 05331	2	постоянный	по расчету	по расчету	по расчету	G1	КС-200
КИС2-А	УКС 09422	2	постоянный	по расчету	по расчету	по расчету	G2	КС-250
КИС-С	УКС 05333	3	постоянный	по расчету	по расчету	по расчету	G1	КС-200
КИС2-С	УКС 09423	3	постоянный	по расчету	по расчету	по расчету	G2	КС-250

Материал: труба В10.

Примечания:
1. Изоляторы в комплект поставки не входят и заказываются отдельно.
2. Изолятор горизонтального стержня - фиксаторный с резьбой, указанной в таблице.
3. Изолятор наклонного стержня - консольный с диаметром оконцевателя 60 мм.
4. Масса консоли определяется длиной труб, уточняемой расчетом.

Консоль изолированная стальная для жестких поперечин типа КИС-Ж (КИС2-Ж)

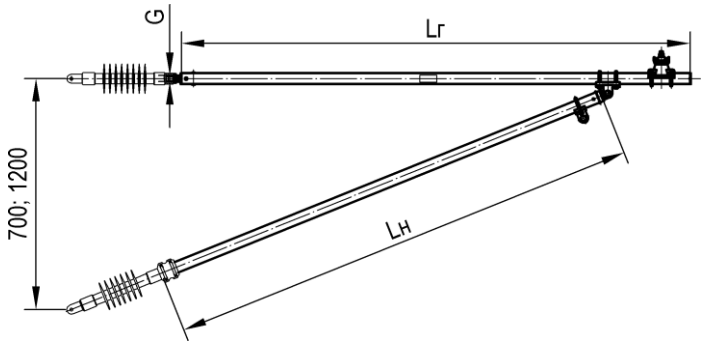

Тип	Номер чертежа	Род тока	Размер, мм		Размер резьбы G	Проект
			Lг	Lн		
КИС-Ж	УКС 05336	переменный, постоянный	по расчету	по расчету	G1	КС-200
КИС2-Ж	УКС 09424	постоянный	по расчету	по расчету	G2	КС-250

Материал: труба В10.

Примечания:
1. Изоляторы в комплект поставки не входят и заказываются отдельно.
2. Изолятор горизонтального стержня - фиксаторный с резьбой, указанной в таблице.
3. Изолятор наклонного стержня - консольный с диаметром оконцевателя 60 мм.
4. Масса консоли определяется длиной труб, уточняемой расчетом.

Консоль изолированная стальная перевернутая типа КИС-П (КИС2-П)

Рис. 1

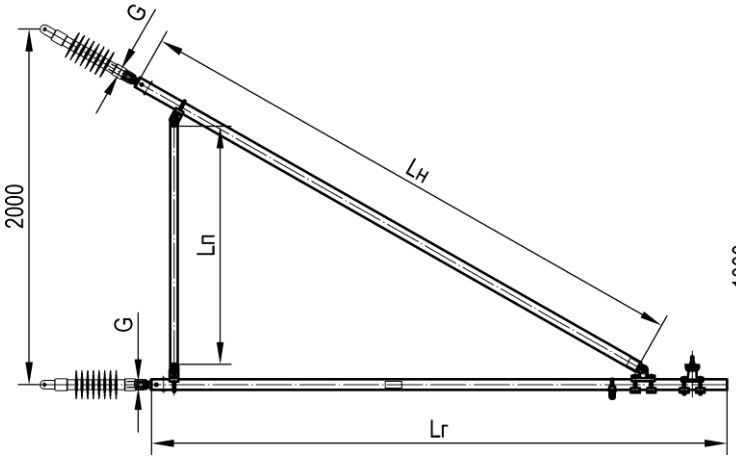

Рис. 2

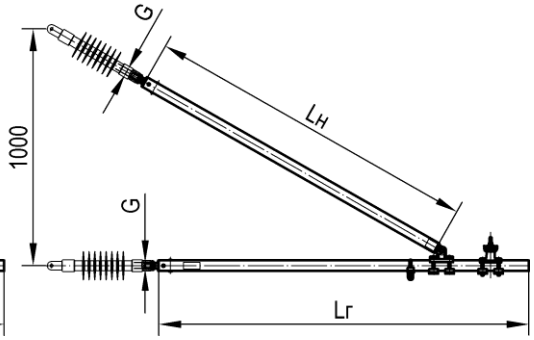

Тип	Номер чертежа	Рис.	Род тока	База консоли Нб, мм	Размер, мм			Размер резьбы G	Проект
					Lг	Lн	Lп		
КИС-Пп	УКС 05334	1	переменный, постоянный	2000	по расчету	по расчету	по расчету	G1	КС-200
КИС2-Пп	УКС 09434	1	постоянный	2000	по расчету	по расчету	по расчету	G2	КС-250
КИС-П	УКС 05335	2	переменный, постоянный	1000	по расчету	по расчету		G1	КС-200
КИС2-П	УКС 09435	2	постоянный	1000	по расчету	по расчету		G2	КС-250

Материал: труба В10.

Примечания:
1. Изоляторы в комплект поставки не входят и заказываются отдельно.
2. Применяются два фиксаторных изолятора с резьбой, указанной в таблице.
3. Масса консоли определяется длиной труб, уточняемой расчетом.

Консоль изолированная алюминиевая типа КИА

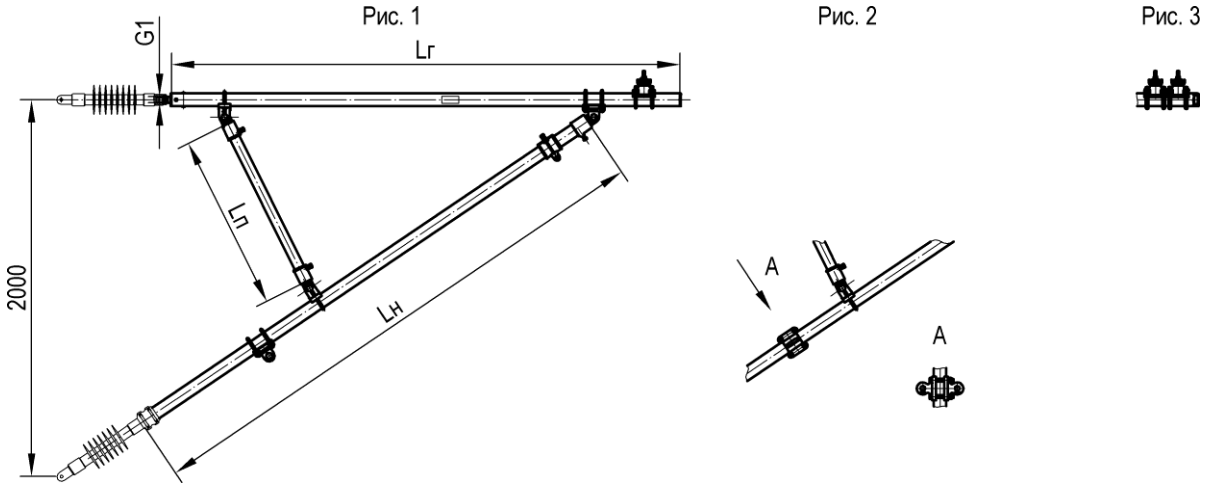

Тип	Номер чертежа	СКМТР	Рис.	Род тока	Размер, мм			Проект
					Lг	Lн	Lп	
КИА-7/7	УКС 03590	5264330001	1	переменный, постоянный	по расчету	по расчету	по расчету	КС-200
КИА-8/7	УКС 06005	5264330009	1	переменный, постоянный	по расчету	по расчету	по расчету	КС-200
КИА-7/8	УКС 05991	5264330003	1	переменный, постоянный	по расчету	по расчету	по расчету	КС-200
КИА-8/8	УКС 05992	5264330004	1	переменный, постоянный	по расчету	по расчету	по расчету	КС-200
КИА-А-7/7	УКС 05993	5264330005	2	постоянный	по расчету	по расчету	по расчету	КС-200
КИА-А-8/7	УКС 05994	5264330006	2	постоянный	по расчету	по расчету	по расчету	КС-200
КИА-А-7/8	УКС 05995	5264330007	2	постоянный	по расчету	по расчету	по расчету	КС-200
КИА-А-8/8	УКС 05996	5264330008	2	постоянный	по расчету	по расчету	по расчету	КС-200
КИА-С-7/7	УКС 06006	5264330010	3	постоянный	по расчету	по расчету	по расчету	КС-200
КИА-С-8/7	УКС 03594	5264330002	3	постоянный	по расчету	по расчету	по расчету	КС-200
КИА-С-7/8	УКС 06007	5264330011	3	постоянный	по расчету	по расчету	по расчету	КС-200
КИА-С-8/8	УКС 06008	5264330012	3	постоянный	по расчету	по расчету	по расчету	КС-200

Материал: труба АМг6М.

Примечания:
1. Изоляторы в комплект поставки не входят и заказываются отдельно.
2. Изолятор горизонтального стержня - фиксаторный с резьбой G1-А.
3. Изолятор наклонного стержня - консольный с диаметром оконцевателя, соответствующим диаметру трубы (вторая цифра в типе консоли).
4. Масса консоли определяется длиной труб, уточняемой расчетом.

Консоль изолированная алюминиевая для жестких поперечин типа КИА-Ж

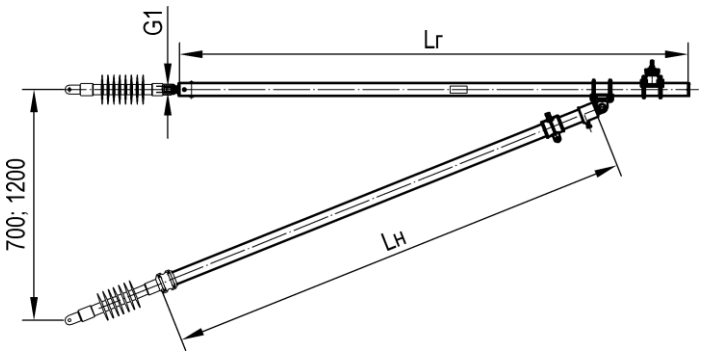

Тип	Номер чертежа	СКМТР	Род тока	Размер, мм		Проект
				Lг	Lн	
КИА-Ж-7/7	УКС 06009	5264330013	переменный, постоянный	по расчету	по расчету	КС-200
КИА-Ж-8/7	УКС 06010	5264330014	переменный, постоянный	по расчету	по расчету	КС-200

Материал: труба АМг6М.

Примечания:
1. Изоляторы в комплект поставки не входят и заказываются отдельно.
2. Изолятор горизонтального стержня - фиксаторный с резьбой G1-А.
3. Изолятор наклонного стержня - консольный с диаметром оконцевателя, соответствующим диаметру трубы (вторая цифра в типе консоли).
4. Масса консоли определяется длиной труб, уточняемой расчетом.

Консоль изолированная алюминиевая перевернутая типа КИА-П

Рис. 1

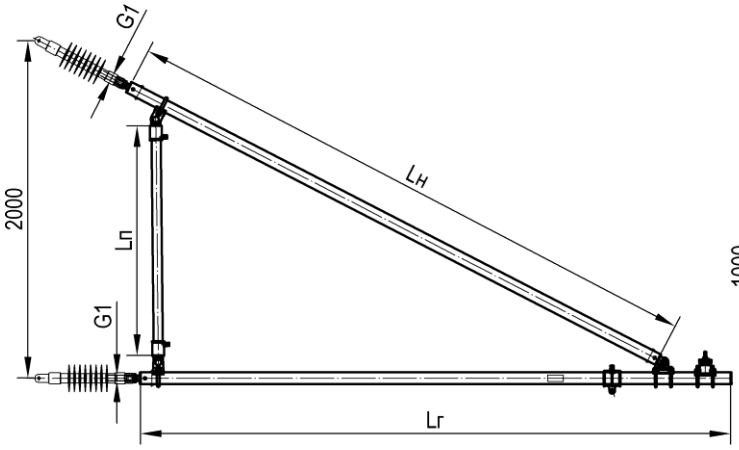

Рис. 2

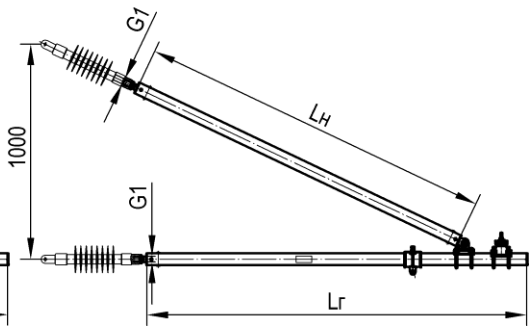

Тип	Номер чертежа	СКМТР	Рис.	Род тока	База консоли Нб, мм	Размер, мм			Проект
						Lг	Lн	Lп	
КИА-Пп-7/7	УКС 06011	5264330015	1	переменный, постоянный	2000	по расчету	по расчету	по расчету	КС-200
КИА-Пп-8/7	УКС 06012	5264330016	1	переменный, постоянный	2000	по расчету	по расчету	по расчету	КС-200
КИА-Пп-7/8	УКС 06013	5264330017	1	переменный, постоянный	2000	по расчету	по расчету	по расчету	КС-200
КИА-Пп-8/8	УКС 06014	5264330018	1	переменный, постоянный	2000	по расчету	по расчету	по расчету	КС-200
КИА-П-7/7	УКС 06434		2	переменный, постоянный	1000	по расчету	по расчету		КС-200
КИА-П-8/7	УКС 06435		2	переменный, постоянный	1000	по расчету	по расчету		КС-200

Материал: труба АМг6М.

Примечания:
1. Изоляторы в комплект поставки не входят и заказываются отдельно.
2. Применяются два фиксаторных изолятора с резьбой G1-А.
3. Масса консоли определяется длиной труб, уточняемой расчетом.

Типы фиксаторов для неизолированных консолей и их параметры

Типы фиксаторов

Тип фиксатора	Расшифровка типов фиксаторов
ФП	- фиксатор сочлененный прямой для неизолированных консолей
ФПЖ	- фиксатор сочлененный прямой для консольных и фиксаторных стоек жестких поперечин
ФПА	- фиксатор сочлененный прямой алюминиевый для неизолированных консолей
ФАП	- фиксатор сочлененный алюминиевый прямой для консольных стоек жестких поперечин
ФО	- фиксатор сочлененный обратный для неизолированных консолей
ФОЖ	- фиксатор сочлененный обратный для консольных и фиксаторных стоек жестких поперечин
ФОА	- фиксатор сочлененный обратный алюминиевый для неизолированных консолей
ФАО	- фиксатор сочлененный алюминиевый обратный для консольных стоек жестких поперечин
ФР	- фиксатор ромбовидной подвески для неизолированных консолей
ФГ	- фиксатор гибкий для неизолированных консолей
ФГА	- фиксатор гибкий алюминиевый для неизолированных консолей
ФА	- фиксатор анкеруемой ветви для неизолированных консолей
ФТ	- фиксатор троса анкеруемой ветви для неизолированных консолей
ФАЖ	- фиксатор анкеруемой ветви для консольных и фиксаторных стоек жестких поперечин
ФАА	- фиксатор анкеруемой ветви алюминиевый для неизолированных консолей

Параметры, уточняющие конструктивные особенности и функциональное назначение фиксаторов

Параметр	Расшифровка параметров фиксаторов
буква «Г»	- Г-образный дополнительный фиксатор
буква «ж»	- для консольных и фиксаторных стоек жестких поперечин (только для проекта КС-160.3.А)
буква «к»	- короткий дополнительный фиксатор
цифра	- номер типоразмера
буква «в»	- с ветровой струной
буква «у»	- удлиненная стойка (в Г-обр. фиксаторах применяется только удлиненная стойка)
цифры 3,0 или 25,0	- напряжение контактной сети (3,0 кВ постоянный ток или 25,0 кВ переменный ток)

Фиксатор сочлененный прямой типа ФП (ФПЖ). Проекты КС-160.3 и КС-160.4

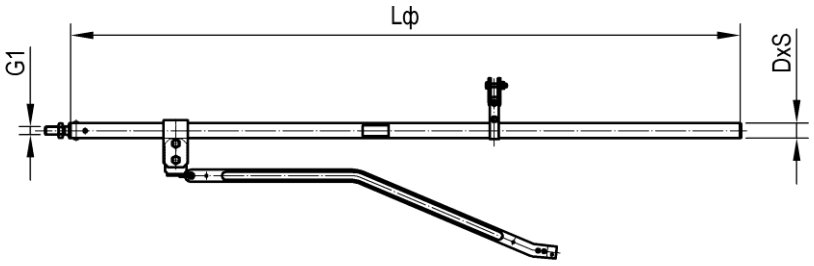

Короткая и удлиненная стойки доп. фиксаторов

Установка ветровой струны

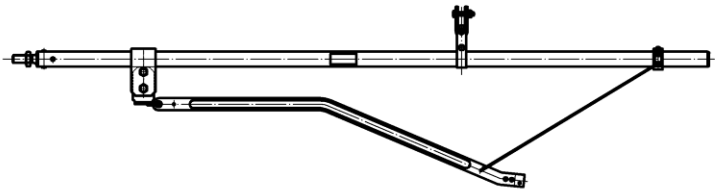

Г-образные доп. фиксаторы

ФГД-3,0 (УКС 09229)

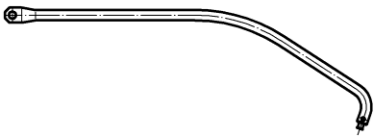

ФГД-25,0 (УКС 09215)

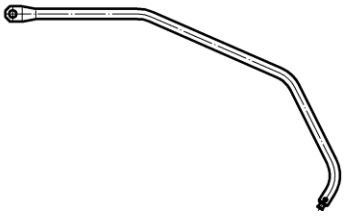

Тип	Номер чертежа	СКМТР	Кол-во проводов	Сечение DxS, мм	Размер Lф, мм	Стойка доп. фиксатора	Доп. фиксатор	Ветровая струна	Проект	Масса, кг
ФП-1-25,0	УКС 09217-01	3185337585	1	42x4	1000	короткая	обычный	нет	КС-160.3	10,4
ФП-2-25,0	УКС 09217-02	3185337141	1	42x4	1400	короткая	обычный	нет	КС-160.3	11,9
ФП-3-25,0	УКС 09217-03	3185337648	1	42x4	1800	короткая	обычный	нет	КС-160.3	13,4
ФП-4-25,0	УКС 09217-04		1	42x4	2200	короткая	обычный	нет	КС-160.3	14,9
ФП-5-25,0	УКС 09217-05	3185339270	1	42x4	2600	короткая	обычный	нет	КС-160.3	16,4
ФП-6-25,0	УКС 09217-06		1	42x4	3000	короткая	обычный	нет	КС-160.3	17,9
ФПЖ-0-25,0	УКС 09217-39		1	42x4	600	короткая	обычный	нет	КС-160.3	9,8
ФПЖ-1-25,0	УКС 09217-07		1	42x4	800	короткая	обычный	нет	КС-160.3	9,6
ФПЖ-2-25,0	УКС 09217-37		1	42x4	1000	короткая	обычный	нет	КС-160.3	10,4
ФПЖ-3-25,0	УКС 09217-08		1	42x4	1200	короткая	обычный	нет	КС-160.3	11,1
ФП-1у-25,0	УКС 09217-09	3185339271	1	42x4	1000	удлиненная	обычный	нет	КС-160.3	11,4
ФП-2у-25,0	УКС 09217-10	3185339272	1	42x4	1400	удлиненная	обычный	нет	КС-160.3	12,9
ФП-3у-25,0	УКС 09217-11	3185337586	1	42x4	1800	удлиненная	обычный	нет	КС-160.3	14,4
ФП-4у-25,0	УКС 09217-12	3185339273	1	42x4	2200	удлиненная	обычный	нет	КС-160.3	15,9
ФП-5у-25,0	УКС 09217-13		1	42x4	2600	удлиненная	обычный	нет	КС-160.3	17,4
ФП-6у-25,0	УКС 09217-14	3185339274	1	42x4	3000	удлиненная	обычный	нет	КС-160.3	18,9
ФПЖ-0у-25,0	УКС 09217-40		1	42x4	600	удлиненная	обычный	нет	КС-160.3	10,8
ФПЖ-1у-25,0	УКС 09217-15		1	42x4	800	удлиненная	обычный	нет	КС-160.3	10,6
ФПЖ-2у-25,0	УКС 09217-38		1	42x4	1000	удлиненная	обычный	нет	КС-160.3	11,4

Тип	Номер чертежа	СКМТР	Кол-во проводов	Сечение DxS, мм	Размер Lф, мм	Стойка доп. фиксатора	Доп. фиксатор	Ветровая струна	Проект	Масса, кг
ФПЖ-3у-25,0	УКС 09217-16		1	42x4	1200	удлиненная	обычный	нет	КС-160.3	12,1
ФПГ-1-25,0	УКС 09217-17		1	42x4	1800	удлиненная	Г-образный	нет	КС-160.3	18,2
ФПГ-2-25,0	УКС 09217-18		1	42x4	2200	удлиненная	Г-образный	нет	КС-160.3	19,7
ФПГ-3-25,0	УКС 09217-19		1	42x4	2600	удлиненная	Г-образный	нет	КС-160.3	21,2
ФПГ-4-25,0	УКС 09217-20		1	42x4	3000	удлиненная	Г-образный	нет	КС-160.3	22,7
ФПГ-5-25,0	УКС 09217-21		1	42x4	3400	удлиненная	Г-образный	нет	КС-160.3	24,2
ФПГ-6-25,0	УКС 09217-22		1	42x4	3800	удлиненная	Г-образный	нет	КС-160.3	25,7
ФПЖГ-1-25,0	УКС 09217-23		1	42x4	800	удлиненная	Г-образный	нет	КС-160.3	14,4
ФПЖГ-3-25,0	УКС 09217-24		1	42x4	1200	удлиненная	Г-образный	нет	КС-160.3	15,9
ФПЖ-0в-25,0	УКС 09217-41		1	42x4	1600	короткая	обычный	да	КС-160.3	18,6
ФП-1в-25,0	УКС 09217-25		1	42x4	2000	короткая	обычный	да	КС-160.3	14,6
ФП-2в-25,0	УКС 09217-26		1	42x4	2400	короткая	обычный	да	КС-160.3	16,1
ФП-3в-25,0	УКС 09217-27		1	42x4	2800	короткая	обычный	да	КС-160.3	17,6
ФП-4в-25,0	УКС 09217-28		1	42x4	3200	короткая	обычный	да	КС-160.3	19,1
ФП-5в-25,0	УКС 09217-29		1	42x4	3600	короткая	обычный	да	КС-160.3	20,6
ФП-6в-25,0	УКС 09217-30		1	42x4	4000	короткая	обычный	да	КС-160.3	22,1
ФПЖ-0ву-25,0	УКС 09217-42		1	42x4	1600	удлиненная	обычный	да	КС-160.3	19,6
ФП-1ву-25,0	УКС 09217-31		1	42x4	2000	удлиненная	обычный	да	КС-160.3	15,6
ФП-2ву-25,0	УКС 09217-32		1	42x4	2400	удлиненная	обычный	да	КС-160.3	17,1
ФП-3ву-25,0	УКС 09217-33		1	42x4	2800	удлиненная	обычный	да	КС-160.3	18,6
ФП-4ву-25,0	УКС 09217-34		1	42x4	3200	удлиненная	обычный	да	КС-160.3	20,1
ФП-5ву-25,0	УКС 09217-35		1	42x4	3600	удлиненная	обычный	да	КС-160.3	21,6
ФП-6ву-25,0	УКС 09217-36		1	42x4	4000	удлиненная	обычный	да	КС-160.3	23,1
ФП-1-3,0	УКС 07890-01	3185337132	2	42x4	1100	короткая	обычный	нет	КС-160.4	12,9
ФП-2-3,0	УКС 07890-02	3185337133	2	42x4	1500	короткая	обычный	нет	КС-160.4	14,4
ФП-3-3,0	УКС 07890-03	3185320336	2	42x4	1900	короткая	обычный	нет	КС-160.4	15,9
ФП-4-3,0	УКС 07890-04	3185339268	2	42x4	2300	короткая	обычный	нет	КС-160.4	17,5
ФП-5-3,0	УКС 07890-05	3185320337	2	50x5	2700	короткая	обычный	нет	КС-160.4	24,1
ФП-6-3,0	УКС 07890-06		2	50x5	3100	короткая	обычный	нет	КС-160.4	26,2
ФПЖ-1-3,0	УКС 07890-07		2	42x4	800	короткая	обычный	нет	КС-160.4	11,8
ФПЖ-2-3,0	УКС 07890-73		2	42x4	1000	короткая	обычный	нет	КС-160.4	12,5
ФПЖ-3-3,0	УКС 07890-08		2	42x4	1200	короткая	обычный	нет	КС-160.4	13,3
ФП-1у-3,0	УКС 07890-09		2	42x4	1100	удлиненная	обычный	нет	КС-160.4	14,0
ФП-2у-3,0	УКС 07890-10		2	42x4	1500	удлиненная	обычный	нет	КС-160.4	15,5
ФП-3у-3,0	УКС 07890-11		2	42x4	1900	удлиненная	обычный	нет	КС-160.4	17,0
ФП-4у-3,0	УКС 07890-12		2	42x4	2300	удлиненная	обычный	нет	КС-160.4	18,5
ФП-5у-3,0	УКС 07890-13		2	50x5	2700	удлиненная	обычный	нет	КС-160.4	25,2
ФП-6у-3,0	УКС 07890-14		2	50x5	3100	удлиненная	обычный	нет	КС-160.4	27,4
ФПЖ-1у-3,0	УКС 07890-15		2	42x4	800	удлиненная	обычный	нет	КС-160.4	12,9
ФПЖ-2у-3,0	УКС 07890-74		2	42x4	1000	удлиненная	обычный	нет	КС-160.4	13,7
ФПЖ-3у-3,0	УКС 07890-16		2	42x4	1200	удлиненная	обычный	нет	КС-160.4	14,4
ФПГ-1-3,0	УКС 07890-17		2	50x5	1900	удлиненная	Г-образный	нет	КС-160.4	24,9
ФПГ-2-3,0	УКС 07890-18		2	50x5	2300	удлиненная	Г-образный	нет	КС-160.4	27,1
ФПГ-3-3,0	УКС 07890-19		2	50x5	2700	удлиненная	Г-образный	нет	КС-160.4	29,3
ФПГ-4-3,0	УКС 07890-20		2	50x5	3100	удлиненная	Г-образный	нет	КС-160.4	31,5
ФПГ-5-3,0	УКС 07890-21		2	50x5	3400	удлиненная	Г-образный	нет	КС-160.4	33,2
ФПГ-6-3,0	УКС 07890-22		2	50x5	3700	удлиненная	Г-образный	нет	КС-160.4	34,9

Тип	Номер чертежа	СКМТР	Кол-во проводов	Сечение DxS, мм	Размер Lф, мм	Стойка доп. фиксатора	Доп. фиксатор	Ветровая струна	Проект	Масса, кг
ФПЖГ-1-3,0	УКС 07890-23		2	42x4	800	удлиненная	Г-образный	нет	КС-160.4	17,0
ФПЖГ-2-3,0	УКС 07890-75		2	42x4	1000	удлиненная	Г-образный	нет	КС-160.4	17,7
ФПЖГ-3-3,0	УКС 07890-24		2	42x4	1200	удлиненная	Г-образный	нет	КС-160.4	18,5
ФП-1в-3,0	УКС 07890-25		2	42x4	2100	короткая	обычный	да	КС-160.4	17,2
ФП-2в-3,0	УКС 07890-26		2	42x4	2500	короткая	обычный	да	КС-160.4	18,7
ФП-3в-3,0	УКС 07890-27		2	42x4	2900	короткая	обычный	да	КС-160.4	20,2
ФП-4в-3,0	УКС 07890-28		2	42x4	3300	короткая	обычный	да	КС-160.4	21,7
ФП-5в-3,0	УКС 07890-29		2	50x5	3700	короткая	обычный	да	КС-160.4	30,2
ФП-6в-3,0	УКС 07890-30		2	50x5	4100	короткая	обычный	да	КС-160.4	32,4
ФП-1ву-3,0	УКС 07890-31		2	42x4	2100	удлиненная	обычный	да	КС-160.4	18,3
ФП-2ву-3,0	УКС 07890-32		2	42x4	2500	удлиненная	обычный	да	КС-160.4	19,8
ФП-3ву-3,0	УКС 07890-33		2	42x4	2900	удлиненная	обычный	да	КС-160.4	21,3
ФП-4ву-3,0	УКС 07890-34		2	42x4	3300	удлиненная	обычный	да	КС-160.4	22,8
ФП-5ву-3,0	УКС 07890-35		2	50x5	3700	удлиненная	обычный	да	КС-160.4	31,3
ФП-6ву-3,0	УКС 07890-36		2	50x5	4100	удлиненная	обычный	да	КС-160.4	33,5
ФП-1-3,0А	УКС 07890-37		1	42x4	1100	короткая	обычный	нет	КС-160.4	10,7
ФП-2-3,0А	УКС 07890-38		1	42x4	1500	короткая	обычный	нет	КС-160.4	12,2
ФП-3-3,0А	УКС 07890-39		1	42x4	1900	короткая	обычный	нет	КС-160.4	13,7
ФП-4-3,0А	УКС 07890-40		1	42x4	2300	короткая	обычный	нет	КС-160.4	15,2
ФП-5-3,0А	УКС 07890-41		1	50x5	2700	короткая	обычный	нет	КС-160.4	21,9
ФП-6-3,0А	УКС 07890-42		1	50x5	3100	короткая	обычный	нет	КС-160.4	24,2
ФПЖ-1-3,0А	УКС 07890-43	3185336961	1	42x4	800	короткая	обычный	нет	КС-160.4	9,6
ФПЖ-2-3,0А	УКС 07890-76		1	42x4	1000	короткая	обычный	нет	КС-160.4	10,4
ФПЖ-3-3,0А	УКС 07890-44		1	42x4	1200	короткая	обычный	нет	КС-160.4	11,1
ФП-1у-3,0А	УКС 07890-45		1	42x4	1100	удлиненная	обычный	нет	КС-160.4	11,7
ФП-2у-3,0А	УКС 07890-46		1	42x4	1500	удлиненная	обычный	нет	КС-160.4	13,2
ФП-3у-3,0А	УКС 07890-47		1	42x4	1900	удлиненная	обычный	нет	КС-160.4	14,7
ФП-4у-3,0А	УКС 07890-48		1	42x4	2300	удлиненная	обычный	нет	КС-160.4	16,2
ФП-5у-3,0А	УКС 07890-49		1	50x5	2700	удлиненная	обычный	нет	КС-160.4	22,9
ФП-6у-3,0А	УКС 07890-50		1	50x5	3100	удлиненная	обычный	нет	КС-160.4	25,2
ФПЖ-1у-3,0А	УКС 07890-51		1	42x4	800	удлиненная	обычный	нет	КС-160.4	10,6
ФПЖ-2у-3,0А	УКС 07890-77		1	42x4	1000	удлиненная	обычный	нет	КС-160.4	11,4
ФПЖ-3у-3,0А	УКС 07890-52		1	42x4	1200	удлиненная	обычный	нет	КС-160.4	12,1
ФПГ-1-3,0А	УКС 07890-53		1	50x5	1900	удлиненная	Г-образный	нет	КС-160.4	20,5
ФПГ-2-3,0А	УКС 07890-54		1	50x5	2300	удлиненная	Г-образный	нет	КС-160.4	22,8
ФПГ-3-3,0А	УКС 07890-55		1	50x5	2700	удлиненная	Г-образный	нет	КС-160.4	25,0
ФПГ-4-3,0А	УКС 07890-56		1	50x5	3100	удлиненная	Г-образный	нет	КС-160.4	27,2
ФПГ-5-3,0А	УКС 07890-57		1	50x5	3400	удлиненная	Г-образный	нет	КС-160.4	28,9
ФПГ-6-3,0А	УКС 07890-58		1	50x5	3700	удлиненная	Г-образный	нет	КС-160.4	30,5
ФПЖГ-1-3,0А	УКС 07890-59		1	42x4	800	удлиненная	Г-образный	нет	КС-160.4	12,7
ФПЖГ-2-3,0А	УКС 07890-78		1	42x4	1000	удлиненная	Г-образный	нет	КС-160.4	13,4
ФПЖГ-3-3,0А	УКС 07890-60		1	42x4	1200	удлиненная	Г-образный	нет	КС-160.4	14,2
ФП-1в-3,0А	УКС 07890-61		1	42x4	2100	короткая	обычный	да	КС-160.4	15,0
ФП-2в-3,0А	УКС 07890-62		1	42x4	2500	короткая	обычный	да	КС-160.4	16,5
ФП-3в-3,0А	УКС 07890-63		1	42x4	2900	короткая	обычный	да	КС-160.4	18,0
ФП-4в-3,0А	УКС 07890-64		1	42x4	3300	короткая	обычный	да	КС-160.4	19,5
ФП-5в-3,0А	УКС 07890-65		1	50x5	3700	короткая	обычный	да	КС-160.4	28,0

Тип	Номер чертежа	СКМТР	Кол-во проводов	Сечение DxS, мм	Размер Lф, мм	Стойка доп. фиксатора	Доп. фиксатор	Ветровая струна	Проект	Масса, кг
ФП-6в-3,0А	УКС 07890-66		1	50x5	4100	короткая	обычный	да	КС-160.4	30,2
ФП-1ву-3,0А	УКС 07890-67		1	42x4	2100	удлиненная	обычный	да	КС-160.4	16,0
ФП-2ву-3,0А	УКС 07890-68		1	42x4	2500	удлиненная	обычный	да	КС-160.4	17,5
ФП-3ву-3,0А	УКС 07890-69		1	42x4	2900	удлиненная	обычный	да	КС-160.4	19,0
ФП-4ву-3,0А	УКС 07890-70		1	42x4	3300	удлиненная	обычный	да	КС-160.4	20,5
ФП-5ву-3,0А	УКС 07890-71		1	50x5	3700	удлиненная	обычный	да	КС-160.4	29,0
ФП-6ву-3,0А	УКС 07890-72		1	50x5	4100	удлиненная	обычный	да	КС-160.4	31,2

Материал: труба Б20.

Примечания:
1. Изолятор в комплект поставки не входит и заказывается отдельно.
2. Применяется фиксаторный изолятор с резьбой G1-А.

Фиксатор сочлененный обратный типа ФО (ФОЖ). Проекты КС-160.3 и КС-160.4

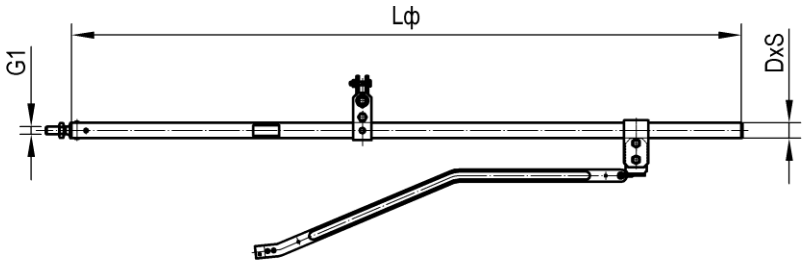

Короткая и удлиненная стойки доп. фиксаторов

Установка ветровой струны

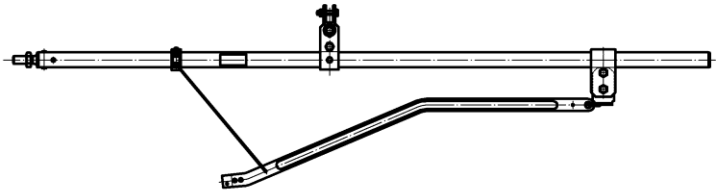

Г-образные доп. фиксаторы

ФГД-3,0 (УКС 09229)

ФГД-25,0 (УКС 09215)

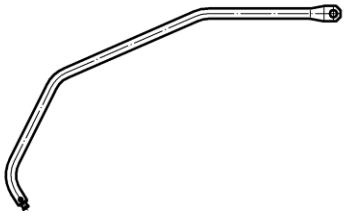

Тип	Номер чертежа	СКМТР	Кол-во проводов	Сечение DxS, мм	Размер Lф, мм	Стойка доп. фиксатора	Доп. фиксатор	Ветровая струна	Проект	Масса, кг
ФО-1-25,0	УКС 09219-01	3185337142	1	50x5	3100	короткая	обычный	нет	КС-160.3	24,2
ФО-2-25,0	УКС 09219-02	3185337587	1	50x5	3500	короткая	обычный	нет	КС-160.3	26,4
ФО-3-25,0	УКС 09219-03	3185339275	1	50x5	3900	короткая	обычный	нет	КС-160.3	28,6
ФО-4-25,0	УКС 09219-04	3185337143	1	50x5	4300	короткая	обычный	нет	КС-160.3	30,8
ФО-5-25,0	УКС 09219-05		1	50x5	4700	короткая	обычный	нет	КС-160.3	33,1
ФО-6-25,0	УКС 09219-06		1	50x5	5100	короткая	обычный	нет	КС-160.3	35,3
ФОЖ-1-25,0	УКС 09219-07		1	50x5	2700	короткая	обычный	нет	КС-160.3	22,0
ФОЖ-3-25,0	УКС 09219-08	3185337144	1	50x5	3100	короткая	обычный	нет	КС-160.3	24,2
ФО-1у-25,0	УКС 09219-09	3185339927	1	50x5	3100	удлиненная	обычный	нет	КС-160.3	25,2
ФО-2у-25,0	УКС 09219-10	3185337588	1	50x5	3500	удлиненная	обычный	нет	КС-160.3	27,4
ФО-3у-25,0	УКС 09219-11	3185339276	1	50x5	3900	удлиненная	обычный	нет	КС-160.3	29,6
ФО-4у-25,0	УКС 09219-12	3185337589	1	50x5	4300	удлиненная	обычный	нет	КС-160.3	31,8
ФО-5у-25,0	УКС 09219-13	3185337659	1	50x5	4700	удлиненная	обычный	нет	КС-160.3	34,1
ФО-6у-25,0	УКС 09219-14	3185339277	1	50x5	5100	удлиненная	обычный	нет	КС-160.3	36,3
ФОЖ-1у-25,0	УКС 09219-15		1	50x5	2700	удлиненная	обычный	нет	КС-160.3	23,0
ФОЖ-3у-25,0	УКС 09219-16		1	50x5	3100	удлиненная	обычный	нет	КС-160.3	25,2
ФОГ-1-25,0	УКС 09219-17		1	50x5	2300	удлиненная	Г-образный	нет	КС-160.3	24,6

Тип	Номер чертежа	СКМТР	Кол-во проводов	Сечение DxS, мм	Размер Lф, мм	Стойка доп. фиксатора	Доп. фиксатор	Ветровая струна	Проект	Масса, кг
ФОГ-2-25,0	УКС 09219-18		1	50x5	2700	удлиненная	Г-образный	нет	КС-160.3	26,8
ФОГ-3-25,0	УКС 09219-19		1	50x5	3100	удлиненная	Г-образный	нет	КС-160.3	29,0
ФОГ-4-25,0	УКС 09219-20		1	50x5	3500	удлиненная	Г-образный	нет	КС-160.3	31,2
ФОГ-5-25,0	УКС 09219-21		1	50x5	3900	удлиненная	Г-образный	нет	КС-160.3	33,4
ФОГ-6-25,0	УКС 09219-22		1	50x5	4300	удлиненная	Г-образный	нет	КС-160.3	35,6
ФОЖГ-1-25,0	УКС 09219-23		1	50x5	2700	удлиненная	Г-образный	нет	КС-160.3	26,8
ФОЖГ-3-25,0	УКС 09219-24		1	50x5	3100	удлиненная	Г-образный	нет	КС-160.3	29,0
ФО-1в-25,0	УКС 09219-25		1	50x5	3100	короткая	обычный	да	КС-160.3	24,7
ФО-2в-25,0	УКС 09219-26		1	50x5	3500	короткая	обычный	да	КС-160.3	26,9
ФО-3в-25,0	УКС 09219-27		1	50x5	3900	короткая	обычный	да	КС-160.3	29,1
ФО-4в-25,0	УКС 09219-28		1	50x5	4300	короткая	обычный	да	КС-160.3	31,3
ФО-5в-25,0	УКС 09219-29		1	50x5	4700	короткая	обычный	да	КС-160.3	33,6
ФО-6в-25,0	УКС 09219-30		1	50x5	5100	короткая	обычный	да	КС-160.3	35,8
ФО-1ву-25,0	УКС 09219-31		1	50x5	3100	удлиненная	обычный	да	КС-160.3	25,7
ФО-2ву-25,0	УКС 09219-32		1	50x5	3500	удлиненная	обычный	да	КС-160.3	27,9
ФО-3ву-25,0	УКС 09219-33		1	50x5	3900	удлиненная	обычный	да	КС-160.3	30,1
ФО-4ву-25,0	УКС 09219-34		1	50x5	4300	удлиненная	обычный	да	КС-160.3	32,3
ФО-5ву-25,0	УКС 09219-35		1	50x5	4700	удлиненная	обычный	да	КС-160.3	34,6
ФО-6ву-25,0	УКС 09219-36		1	50x5	5100	удлиненная	обычный	да	КС-160.3	36,8
ФО-1-3,0	УКС 07891-01	3185320338	2	50x5	3200	короткая	обычный	нет	КС-160.4	26,9
ФО-2-3,0	УКС 07891-02	3185320339	2	50x5	3600	короткая	обычный	нет	КС-160.4	29,1
ФО-3-3,0	УКС 07891-03	3185320201	2	60x7	4000	короткая	обычный	нет	КС-160.4	45,9
ФО-4-3,0	УКС 07891-04	3185339424	2	60x7	4400	короткая	обычный	нет	КС-160.4	49,6
ФО-5-3,0	УКС 07891-05	3185320341	2	60x7	4800	короткая	обычный	нет	КС-160.4	53,2
ФО-6-3,0	УКС 07891-06	3185320175	2	60x7	5200	короткая	обычный	нет	КС-160.4	56,9
ФОЖ-1-3,0	УКС 07891-07		2	50x5	2800	короткая	обычный	нет	КС-160.4	24,7
ФОЖ-2-3,0	УКС 07891-73		2	50x5	3000	короткая	обычный	нет	КС-160.4	25,8
ФОЖ-3-3,0	УКС 07891-08	3185336962	2	50x5	3200	короткая	обычный	нет	КС-160.4	26,9
ФО-1у-3,0	УКС 07891-09		2	50x5	3200	удлиненная	обычный	нет	КС-160.4	28,0
ФО-2у-3,0	УКС 07891-10		2	50x5	3600	удлиненная	обычный	нет	КС-160.4	30,2
ФО-3у-3,0	УКС 07891-11		2	60x7	4000	удлиненная	обычный	нет	КС-160.4	47,1
ФО-4у-3,0	УКС 07891-12	3185320255	2	60x7	4400	удлиненная	обычный	нет	КС-160.4	50,7
ФО-5у-3,0	УКС 07891-13		2	60x7	4800	удлиненная	обычный	нет	КС-160.4	54,4
ФО-6у-3,0	УКС 07891-14		2	60x7	5200	удлиненная	обычный	нет	КС-160.4	58,0
ФОЖ-1у-3,0	УКС 07891-15		2	50x5	2800	удлиненная	обычный	нет	КС-160.4	25,8
ФОЖ-2у-3,0	УКС 07891-74		2	50x5	3000	удлиненная	обычный	нет	КС-160.4	26,9
ФОЖ-3у-3,0	УКС 07891-16		2	50x5	3200	удлиненная	обычный	нет	КС-160.4	28,0
ФОГ-1-3,0	УКС 07891-17		2	50x5	2400	удлиненная	Г-образный	нет	КС-160.4	27,6
ФОГ-2-3,0	УКС 07891-18		2	50x5	2800	удлиненная	Г-образный	нет	КС-160.4	29,9
ФОГ-3-3,0	УКС 07891-19		2	50x5	3200	удлиненная	Г-образный	нет	КС-160.4	32,1
ФОГ-4-3,0	УКС 07891-20		2	50x5	3600	удлиненная	Г-образный	нет	КС-160.4	34,3
ФОГ-5-3,0	УКС 07891-21		2	60x7	4000	удлиненная	Г-образный	нет	КС-160.4	51,1
ФОГ-6-3,0	УКС 07891-22		2	60x7	4400	удлиненная	Г-образный	нет	КС-160.4	54,8

Тип	Номер чертежа	СКМТР	Кол-во проводов	Сечение DxS, мм	Размер Lф, мм	Стойка доп. фиксатора	Доп. фиксатор	Ветровая струна	Проект	Масса, кг
ФОЖГ-1-3,0	УКС 07891-23		2	50x5	2800	удлиненная	Г-образный	нет	КС-160.4	29,9
ФОЖГ-2-3,0	УКС 07891-75		2	50x5	3000	удлиненная	Г-образный	нет	КС-160.4	31,0
ФОЖГ-3-3,0	УКС 07891-24		2	50x5	3200	удлиненная	Г-образный	нет	КС-160.4	32,1
ФО-1в-3,0	УКС 07891-25		2	50x5	3200	короткая	обычный	да	КС-160.4	27,4
ФО-2в-3,0	УКС 07891-26		2	50x5	3600	короткая	обычный	да	КС-160.4	29,6
ФО-3в-3,0	УКС 07891-27		2	60x7	4000	короткая	обычный	да	КС-160.4	46,5
ФО-4в-3,0	УКС 07891-28		2	60x7	4400	короткая	обычный	да	КС-160.4	50,2
ФО-5в-3,0	УКС 07891-29		2	60x7	4800	короткая	обычный	да	КС-160.4	53,8
ФО-6в-3,0	УКС 07891-30		2	60x7	5200	короткая	обычный	да	КС-160.4	57,5
ФО-1ву-3,0	УКС 07891-31		2	50x5	3200	удлиненная	обычный	да	КС-160.4	28,5
ФО-2ву-3,0	УКС 07891-32		2	50x5	3600	удлиненная	обычный	да	КС-160.4	30,8
ФО-3ву-3,0	УКС 07891-33	3185320349	2	60x7	4000	удлиненная	обычный	да	КС-160.4	47,6
ФО-4ву-3,0	УКС 07891-34		2	60x7	4400	удлиненная	обычный	да	КС-160.4	51,3
ФО-5ву-3,0	УКС 07891-35		2	60x7	4800	удлиненная	обычный	да	КС-160.4	55,0
ФО-6ву-3,0	УКС 07891-36		2	60x7	5200	удлиненная	обычный	да	КС-160.4	58,6
ФО-1-3,0А	УКС 07891-37		1	50x5	3200	короткая	обычный	нет	КС-160.4	24,7
ФО-2-3,0А	УКС 07891-38		1	50x5	3600	короткая	обычный	нет	КС-160.4	26,9
ФО-3-3,0А	УКС 07891-39		1	60x7	4000	короткая	обычный	нет	КС-160.4	43,8
ФО-4-3,0А	УКС 07891-40		1	60x7	4400	короткая	обычный	нет	КС-160.4	47,4
ФО-5-3,0А	УКС 07891-41		1	60x7	4800	короткая	обычный	нет	КС-160.4	51,1
ФО-6-3,0А	УКС 07891-42		1	60x7	5200	короткая	обычный	нет	КС-160.4	54,7
ФОЖ-1-3,0А	УКС 07891-43		1	50x5	2800	короткая	обычный	нет	КС-160.4	22,5
ФОЖ-2-3,0А	УКС 07891-76		1	50x5	3000	короткая	обычный	нет	КС-160.4	23,6
ФОЖ-3-3,0А	УКС 07891-44		1	50x5	3200	короткая	обычный	нет	КС-160.4	24,7
ФО-1у-3,0А	УКС 07891-45		1	50x5	3200	удлиненная	обычный	нет	КС-160.4	25,7
ФО-2у-3,0А	УКС 07891-46		1	50x5	3600	удлиненная	обычный	нет	КС-160.4	27,9
ФО-3у-3,0А	УКС 07891-47	3185339269	1	60x7	4000	удлиненная	обычный	нет	КС-160.4	44,8
ФО-4у-3,0А	УКС 07891-48		1	60x7	4400	удлиненная	обычный	нет	КС-160.4	48,4
ФО-5у-3,0А	УКС 07891-49		1	60x7	4800	удлиненная	обычный	нет	КС-160.4	52,1
ФО-6у-3,0А	УКС 07891-50		1	60x7	5200	удлиненная	обычный	нет	КС-160.4	55,7
ФОЖ-1у-3,0А	УКС 07891-51		1	50x5	2800	удлиненная	обычный	нет	КС-160.4	23,5
ФОЖ-2у-3,0А	УКС 07891-77		1	50x5	3000	удлиненная	обычный	нет	КС-160.4	24,6
ФОЖ-3у-3,0А	УКС 07891-52		1	50x5	3200	удлиненная	обычный	нет	КС-160.4	25,7
ФОГ-1-3,0А	УКС 07891-53		1	50x5	2400	удлиненная	Г-образный	нет	КС-160.4	23,3
ФОГ-2-3,0А	УКС 07891-54		1	50x5	2800	удлиненная	Г-образный	нет	КС-160.4	25,5
ФОГ-3-3,0А	УКС 07891-55		1	50x5	3200	удлиненная	Г-образный	нет	КС-160.4	27,8
ФОГ-4-3,0А	УКС 07891-56		1	50x5	3600	удлиненная	Г-образный	нет	КС-160.4	30,0
ФОГ-5-3,0А	УКС 07891-57		1	60x7	4000	удлиненная	Г-образный	нет	КС-160.4	46,8
ФОГ-6-3,0А	УКС 07891-58		1	60x7	4400	удлиненная	Г-образный	нет	КС-160.4	50,5
ФОЖГ-1-3,0А	УКС 07891-59		1	50x5	2800	удлиненная	Г-образный	нет	КС-160.4	25,5
ФОЖГ-2-3,0А	УКС 07891-78		1	50x5	3000	удлиненная	Г-образный	нет	КС-160.4	26,6
ФОЖГ-3-3,0А	УКС 07891-60		1	50x5	3200	удлиненная	Г-образный	нет	КС-160.4	27,8
ФО-1в-3,0А	УКС 07891-61		1	50x5	3200	короткая	обычный	да	КС-160.4	25,3

Тип	Номер чертежа	СКМТР	Кол-во проводов	Сечение DxS, мм	Размер Lф, мм	Стойка доп. фиксатора	Доп. фиксатор	Ветровая струна	Проект	Масса, кг
ФО-2в-3,0А	УКС 07891-62		1	50x5	3600	короткая	обычный	да	КС-160.4	27,5
ФО-3в-3,0А	УКС 07891-63		1	60x7	4000	короткая	обычный	да	КС-160.4	44,3
ФО-4в-3,0А	УКС 07891-64		1	60x7	4400	короткая	обычный	да	КС-160.4	48,0
ФО-5в-3,0А	УКС 07891-65		1	60x7	4800	короткая	обычный	да	КС-160.4	51,7
ФО-6в-3,0А	УКС 07891-66		1	60x7	5200	короткая	обычный	да	КС-160.4	55,3
ФО-1ву-3,0А	УКС 07891-67		1	50x5	3200	удлиненная	обычный	да	КС-160.4	26,3
ФО-2ву-3,0А	УКС 07891-68		1	50x5	3600	удлиненная	обычный	да	КС-160.4	28,5
ФО-3ву-3,0А	УКС 07891-69		1	60x7	4000	удлиненная	обычный	да	КС-160.4	45,3
ФО-4ву-3,0А	УКС 07891-70		1	60x7	4400	удлиненная	обычный	да	КС-160.4	49,0
ФО-5ву-3,0А	УКС 07891-71		1	60x7	4800	удлиненная	обычный	да	КС-160.4	52,7
ФО-6ву-3,0А	УКС 07891-72		1	60x7	5200	удлиненная	обычный	да	КС-160.4	56,3

Материал: труба Б20.

Примечания:
1. Изолятор в комплект поставки не входит и заказывается отдельно.
2. Применяется фиксаторный изолятор с резьбой G1-А.

Фиксатор сочлененный ромбовидной подвески типа ФР. Проекты КС-160.4

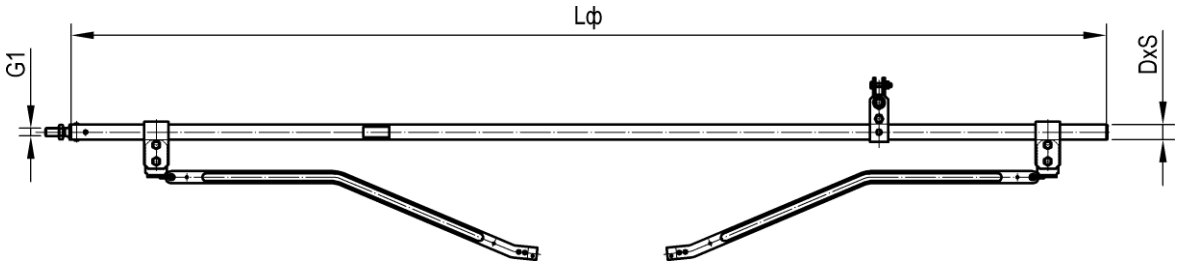

Тип	Номер чертежа	СКМТР	Кол-во проводов	Сечение DxS, мм	Размер Lф, мм	Стойка доп. фиксатора	Доп. фиксатор	Ветровая струна	Проект	Масса, кг
ФР-1-3,0	УКС 09223-01		2	50x5	3400	короткая	обычный	нет	КС-160.4	30,8
ФР-2-3,0	УКС 09223-02	3185320342	2	50x5	3800	короткая	обычный	нет	КС-160.4	33,0
ФР-3-3,0	УКС 09223-03		2	60x7	4200	короткая	обычный	нет	КС-160.4	50,7
ФР-4-3,0	УКС 09223-04		2	60x7	4600	короткая	обычный	нет	КС-160.4	54,4
ФР-5-3,0	УКС 09223-05		2	60x7	5000	короткая	обычный	нет	КС-160.4	58,1
ФР-6-3,0	УКС 09223-06		2	60x7	5400	короткая	обычный	нет	КС-160.4	61,7

Материал: труба Б20.

Примечания:
1. Изолятор в комплект поставки не входит и заказывается отдельно.
2. Применяется фиксаторный изолятор с резьбой G1-А.

Фиксатор анкеруемой ветви типа ФА (ФТ, ФАЖ). Проекты КС-160.3 и КС-160.4

Рис.1

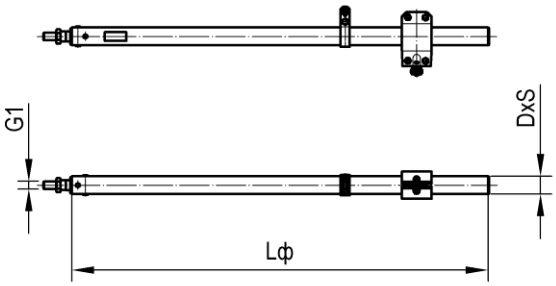

Рис.3

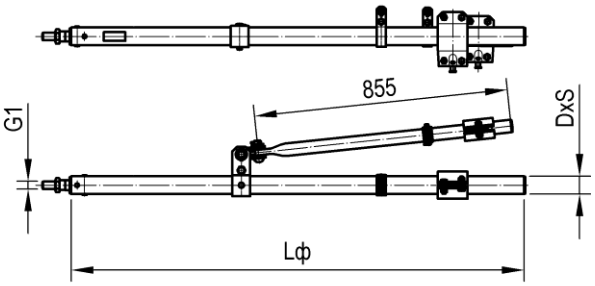

Рис.2

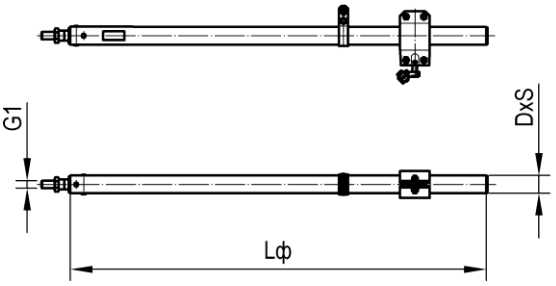

Рис.4

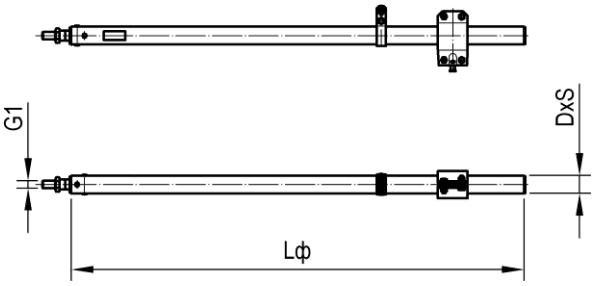

Тип	Номер чертежа	СКМТР	Рис.	Кол-во проводов	Сечение DxS, мм	Размер Lф, мм	Проект	Масса, кг
ФА-1-25,0	УКС 09224-01	3185337145	1	1	50x5	1400	КС-160.3	11,5
ФА-2-25,0	УКС 09224-02	3185339282	1	1	50x5	1900	КС-160.3	14,3
ФА-3-25,0	УКС 09224-03	3185337146	1	1	50x5	2400	КС-160.3	17,1
ФА-4-25,0	УКС 09224-04	3185337590	1	1	50x5	2900	КС-160.3	19,9
ФА-5-25,0	УКС 09224-05		1	1	50x5	3400	КС-160.3	22,6
ФА-6-25,0	УКС 09224-06	3185337147	1	1	50x5	3900	КС-160.3	25,4
ФАЖ-0-25,0	УКС 09224-10		1	1	50x5	900	КС-160.3	8,8
ФАЖ-1-25,0	УКС 09224-11		1	1	50x5	1300	КС-160.3	11,0
ФАЖ-2-25,0	УКС 09224-12	3185337591	1	1	50x5	1500	КС-160.3	12,1
ФАЖ-3-25,0	УКС 09224-13		1	1	50x5	1700	КС-160.3	13,2
ФАЖ-4-25,0	УКС 09224-14	3185337592	1	1	50x5	1900	КС-160.3	14,3
ФАЖ-6-25,0	УКС 09224-16		1	1	50x5	2300	КС-160.3	16,5
ФТ-1-25,0	УКС 09226-01		2	1	50x5	1400	КС-160.3	11,7
ФТ-2-25,0	УКС 09226-02		2	1	50x5	1900	КС-160.3	14,4
ФТ-3-25,0	УКС 09226-03		2	1	50x5	2400	КС-160.3	17,2
ФТ-4-25,0	УКС 09226-04		2	1	50x5	2900	КС-160.3	20,0
ФТ-5-25,0	УКС 09226-05		2	1	50x5	3400	КС-160.3	22,8
ФТ-6-25,0	УКС 09226-06		2	1	50x5	3900	КС-160.3	25,5
ФА-1-3,0	УКС 07892		3	2	60x7	1500	КС-160.4	25,4
ФА-2-3,0	УКС 07892-01		3	2	60x7	2000	КС-160.4	29,9
ФА-3-3,0	УКС 07892-02	3185320205	3	2	60x7	2500	КС-160.4	34,5
ФА-4-3,0	УКС 07892-03		3	2	60x7	3000	КС-160.4	39,1

Тип	Номер чертежа	СКМТР	Рис.	Кол-во проводов	Сечение DxS, мм	Размер Lф, мм	Проект	Масса, кг
ФА-5-3,0	УКС 07892-04		3	2	60x7	3500	КС-160.4	43,7
ФА-6-3,0	УКС 07892-05		3	2	60x7	4000	КС-160.4	48,2
ФА-1-3,0А	УКС 07892-06		4	1	60x7	1500	КС-160.4	17,7
ФА-2-3,0А	УКС 07892-07		4	1	60x7	2000	КС-160.4	22,3
ФА-3-3,0А	УКС 07892-08		4	1	60x7	2500	КС-160.4	26,9
ФА-4-3,0А	УКС 07892-09		4	1	60x7	3000	КС-160.4	31,4
ФА-5-3,0А	УКС 07892-10		4	1	60x7	3500	КС-160.4	36,0
ФА-6-3,0А	УКС 07892-11		4	1	60x7	4000	КС-160.4	40,6
ФАЖ-0-3,0	УКС 07892-12		3	2	60x7	1000	КС-160.4	20,8
ФАЖ-1-3,0	УКС 07892-13		3	2	60x7	1400	КС-160.4	24,4
ФАЖ-2-3,0	УКС 07892-14		3	2	60x7	1600	КС-160.4	26,3
ФАЖ-3-3,0	УКС 07892-15		3	2	60x7	1800	КС-160.4	28,1
ФАЖ-4-3,0	УКС 07892-16		3	2	60x7	2000	КС-160.4	29,9
ФАЖ-5-3,0	УКС 07892-17		3	2	60x7	2200	КС-160.4	31,8
ФАЖ-6-3,0	УКС 07892-18		3	2	60x7	2400	КС-160.4	33,6
ФАЖ-7-3,0	УКС 07892-19		3	2	60x7	2800	КС-160.4	37,2
ФАЖ-8-3,0	УКС 07892-20		3	2	60x7	3400	КС-160.4	42,7
ФАЖ-0-3,0А	УКС 07892-21		4	1	60x7	1000	КС-160.4	13,1
ФАЖ-1-3,0А	УКС 07892-22		4	1	60x7	1400	КС-160.4	16,8
ФАЖ-2-3,0А	УКС 07892-23		4	1	60x7	1600	КС-160.4	18,6
ФАЖ-3-3,0А	УКС 07892-24		4	1	60x7	1800	КС-160.4	20,5
ФАЖ-4-3,0А	УКС 07892-25		4	1	60x7	2000	КС-160.4	22,3
ФАЖ-5-3,0А	УКС 07892-26		4	1	60x7	2200	КС-160.4	24,1
ФАЖ-6-3,0А	УКС 07892-27		4	1	60x7	2400	КС-160.4	26,0
ФАЖ-7-3,0А	УКС 07892-28		4	1	60x7	2800	КС-160.4	29,6
ФАЖ-8-3,0А	УКС 07892-29		4	1	60x7	3400	КС-160.4	35,1

Материал: труба Б20.

Примечания:
1. Изолятор в комплект поставки не входит и заказывается отдельно.
2. Применяется фиксаторный изолятор с резьбой G1-А.

Фиксатор сочлененный прямой алюминиевый типа ФПА. Проект КС-160.3.А

Рис.1

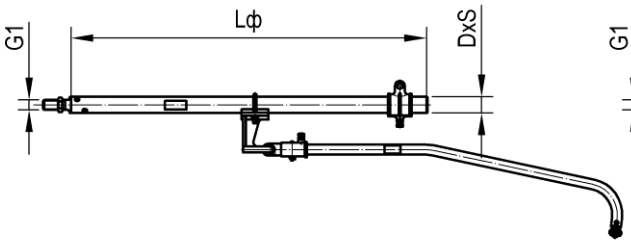

Рис.2

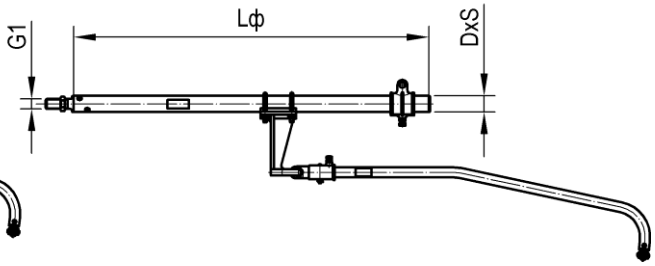

Тип	Номер чертежа	Рис.	Кол-во проводов	Сечение DxS, мм	Размер Lф, мм	Стойка доп. фиксатора	Доп. фиксатор	Ветровая струна	Проект	Масса, кг
ФПА-1-25	УКС 05619-21	1	1	55x6	1000	короткая	обычный	нет	КС-160.3А	7,8
ФПА-2-25	УКС 05619-22	1	1	55x6	1400	короткая	обычный	нет	КС-160.3А	8,8
ФПА-3-25	УКС 05619-23	1	1	70x7	1800	короткая	обычный	нет	КС-160.3А	12,0
ФПА-4-25	УКС 05619-24	1	1	70x7	2200	короткая	обычный	нет	КС-160.3А	13,4
ФПА-5-25	УКС 05619-25	1	1	70x7	2600	короткая	обычный	нет	КС-160.3А	14,9
ФПА-6-25	УКС 05619-26	1	1	70x7	3000	короткая	обычный	нет	КС-160.3А	16,4
ФПА-ж-1-25	УКС 05619-31	1	1	55x6	700	короткая	обычный	нет	КС-160.3А	7,1
ФПА-ж-3-25	УКС 05619-33	1	1	55x6	1100	короткая	обычный	нет	КС-160.3А	8,1
ФПА-1у-25	УКС 05621-21	2	1	55x6	1000	удлиненная	обычный	нет	КС-160.3А	8,5
ФПА-2у-25	УКС 05621-22	2	1	55x6	1400	удлиненная	обычный	нет	КС-160.3А	9,5
ФПА-3у-25	УКС 05621-23	2	1	70x7	1800	удлиненная	обычный	нет	КС-160.3А	12,7
ФПА-4у-25	УКС 05621-24	2	1	70x7	2200	удлиненная	обычный	нет	КС-160.3А	14,1
ФПА-5у-25	УКС 05621-25	2	1	70x7	2600	удлиненная	обычный	нет	КС-160.3А	15,6
ФПА-6у-25	УКС 05621-26	2	1	70x7	3000	удлиненная	обычный	нет	КС-160.3А	17,0
ФПА-ж-1у-25	УКС 05621-31	2	1	55x6	700	удлиненная	обычный	нет	КС-160.3А	7,8
ФПА-ж-3у-25	УКС 05621-33	2	1	55x6	1100	удлиненная	обычный	нет	КС-160.3А	8,7

Материал: труба АМг6М.

Примечания:
1. Изолятор в комплект поставки не входит и заказывается отдельно.
2. Применяется фиксаторный изолятор с резьбой G1-А.

Фиксатор сочлененный обратный алюминиевый типа ФОА. Проект КС-160.3.А

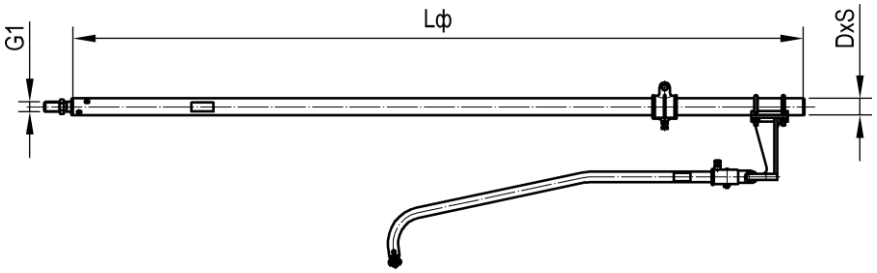

Тип	Номер чертежа	Кол-во проводов	Сечение DxS, мм	Размер Lф, мм	Стойка доп. фиксатора	Доп. фиксатор	Ветровая струна	Проект	Масса, кг
ФОА-1у	УКС 05629-21	1	70x7	3100	удлиненная	обычный	нет	КС-160.3А	17,4
ФОА-2у	УКС 05629-22	1	70x7	3500	удлиненная	обычный	нет	КС-160.3А	18,9
ФОА-3у	УКС 05629-23	1	70x7	3900	удлиненная	обычный	нет	КС-160.3А	20,3
ФОА-4у	УКС 05629-24	1	70x7	4300	удлиненная	обычный	нет	КС-160.3А	21,8
ФОА-5у	УКС 05629-25	1	70x7	4700	удлиненная	обычный	нет	КС-160.3А	23,3
ФОА-6у	УКС 05629-26	1	70x7	5100	удлиненная	обычный	нет	КС-160.3А	24,7

Материал: труба АМг6М.

Примечания:
1. Изолятор в комплект поставки не входит и заказывается отдельно.
2. Применяется фиксаторный изолятор с резьбой G1-А.

Фиксатор анкеруемой ветви алюминиевый типа ФАА. Проект КС-160.3.А

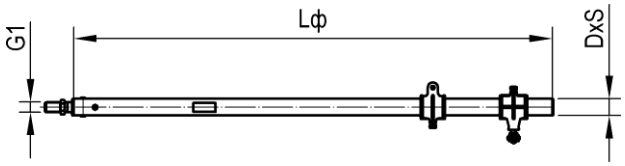

Тип	Номер чертежа	Кол-во проводов	Сечение DxS, мм	Размер Lф, мм	Проект	Масса, кг
ФАА-1	УКС 07194-01	1	55x6	1400	КС-160.3А	7,2
ФАА-2	УКС 07194-02	1	70x7	1900	КС-160.3А	10,8
ФАА-3	УКС 07194-03	1	70x7	2400	КС-160.3А	12,6
ФАА-4	УКС 07194-04	1	70x7	2900	КС-160.3А	14,4
ФАА-5	УКС 07194-05	1	70x7	3400	КС-160.3А	16,2
ФАА-6	УКС 07194-06	1	70x7	3900	КС-160.3А	18,1

Материал: труба АМг6М.

Примечания:
1. Изолятор в комплект поставки не входит и заказывается отдельно.
2. Применяется фиксаторный изолятор с резьбой G1-А.

Фиксатор гибкий типа ФГ. Проекты КС-160.3 и КС-160.4

Рис.1

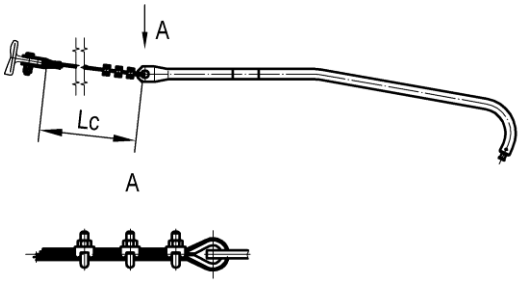

Рис.2

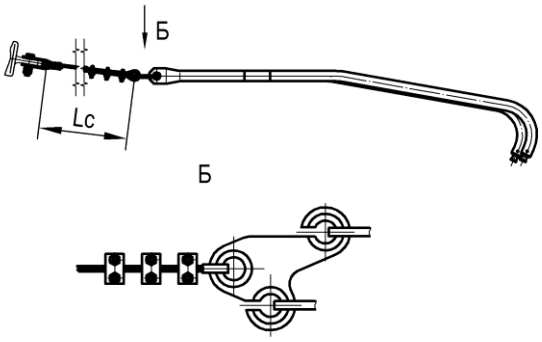

Тип	Номер чертежа	СКМТР	Кол-во проводов	Размер Lc, мм	Проект	Масса, кг
ФГ-1	УКС 09334	3185337154	1	1500	КС-160.3	5,3
ФГ-2	УКС 09334-01	3185337155	1	2500	КС-160.3	5,6
ФГ-1	УКС 09335		2	1500	КС-160.4	9,4
ФГ-2	УКС 09335-01		2	2500	КС-160.4	9,7

Материал: провод М35.

Фиксатор гибкий алюминиевый типа ФГА. Проект КС-160.3.А

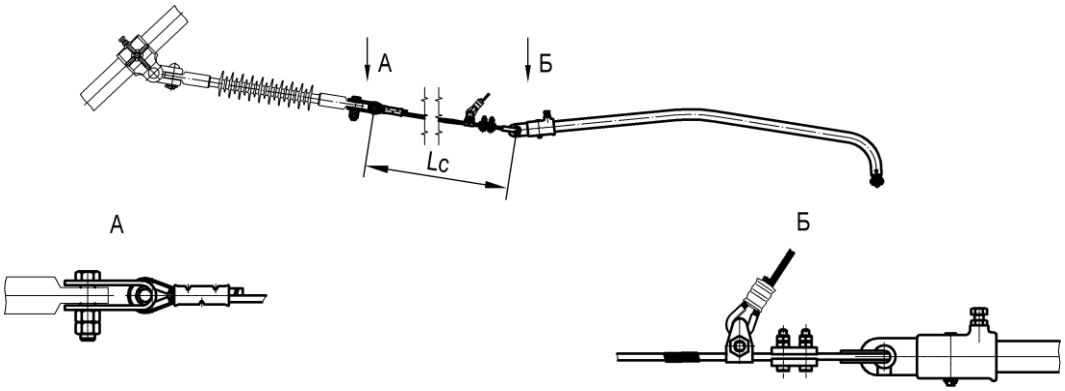

Тип	Номер чертежа	Кол-во проводов	Размер Lc, мм	Проект	Масса, кг
ФГА-1-25	УКС 07193	1	1500	КС-160.3А	6,0
ФГА-2-25	УКС 07193-01	1	2500	КС-160.3А	6,5

Материал: провод М35.

Примечание.
Изолятор в комплект поставки не входит и заказывается отдельно.

Фиксатор сочлененный прямой типа ФП (ФПЖ). Проекты КС-200 и КС-250

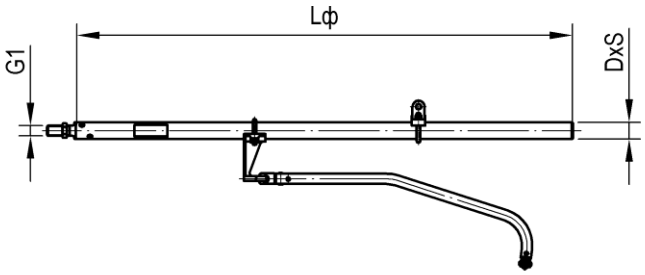

Короткая и удлиненная стойки доп. фиксаторов

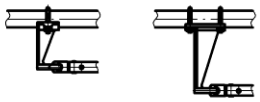

Дополнительные фиксаторы

109-6 (1200 мм)

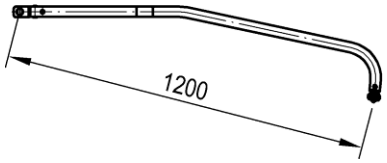

109-8 (900 мм)

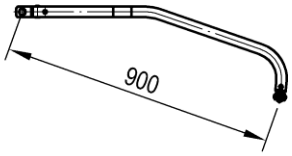

Тип	Номер чертежа	СКМТР	Кол-во проводов	Сечение DxS, мм	Размер Lф, мм	Стойка доп. фиксатора	Доп. фиксатор	Ветровая струна	Проект	Масса, кг
ФП-к	УКС 04602		1	42x4	по расчету	короткая	109-8 (900 мм)	нет	КС-200, КС-250	8,0
ФПЖ	УКС 04135	3185336830	2	42x4	по расчету	удлиненная	109-6 (1200 мм)	нет	КС-200, КС-250	14,5
ФПЖ-к	УКС 05410		2	42x4	по расчету	удлиненная	109-8 (900 мм)	нет	КС-200, КС-250	

Материал: труба Б20.

Примечания:
1. Изолятор в комплект поставки не входит и заказывается отдельно.
2. Применяется фиксаторный изолятор с резьбой G1-А.
3. Масса фиксатора определяется длиной трубы, уточняемой расчетом.

Фиксатор сочлененный обратный типа ФО (ФОЖ). Проекты КС-200 и КС-250

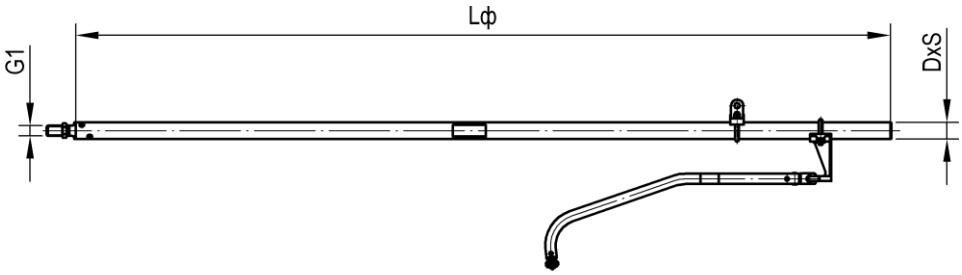

Короткая и удлиненная стойки доп. фиксаторов

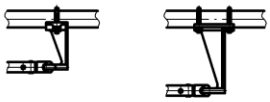

Дополнительные фиксаторы

109-6 (1200 мм)

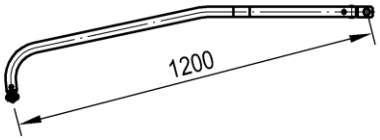

109-8 (900 мм)

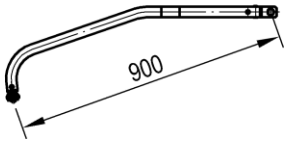

Тип	Номер чертежа	Кол-во проводов	Сечение DxS, мм	Размер Lф, мм	Стойка доп. фиксатора	Доп. фиксатор	Ветровая струна	Проект	Масса, кг
ФО-к	УКС 04601	1	50x5	по расчету	короткая	109-8 (900 мм)	нет	КС-200, КС-250	17,3
ФОЖ	УКС 04136	2	50x5, 60x7	по расчету	удлиненная	109-6 (1200 мм)	нет	КС-200, КС-250	27,1
ФОЖ-к	УКС 05411	2	50x5	по расчету	удлиненная	109-8 (900 мм)	нет	КС-200, КС-250	

Материал: труба Б20.

Примечания:
1. Изолятор в комплект поставки не входит и заказывается отдельно.
2. Применяется фиксаторный изолятор с резьбой G1-А.
3. Масса фиксатора определяется длиной трубы, уточняемой расчетом.

Фиксатор анкеруемой ветви типа ФА (ФАЖ). Проекты КС-200 и КС-250

Рис. 1

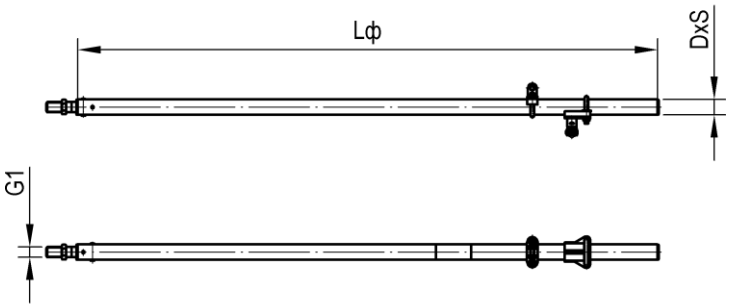

Рис. 2

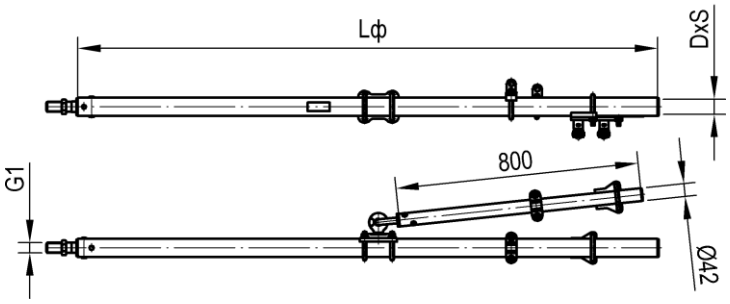

Тип	Номер чертежа	Рис.	Кол-во проводов	Сечение DxS, мм	Размер Lф, мм	Проект	Масса, кг
ФА	УКС 02283	1	1	50x5	по расчету	КС-200, КС-250	12,6
ФАЖ	УКС 01695	2	2	60x7	по расчету	КС-200, КС-250	

Материал: труба Б20.

Примечания:
1. Изолятор в комплект поставки не входит и заказывается отдельно.
2. Применяется фиксаторный изолятор с резьбой G1-А.
3. Масса фиксатора определяется длиной трубы, уточняемой расчетом.

Фиксатор сочлененный прямой алюминиевый типа ФАП. Проекты КС-200 и КС-250

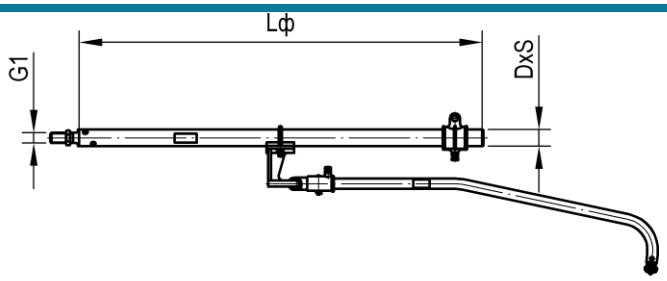

Короткая и удлиненная стойки доп. фиксаторов

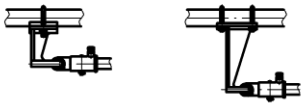

Дополнительные фиксаторы

УКС 05983 (1200 мм)

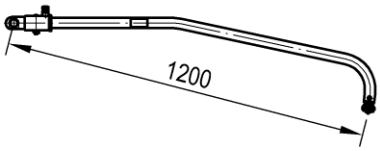

УКС 06121 (900 мм)

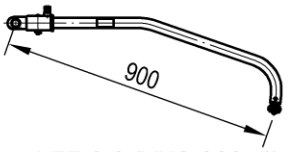

ФДГ-25,0 (УКС 01003)

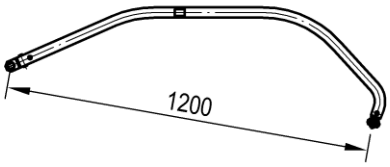

ФДГ-3,0 (УКС 02054)

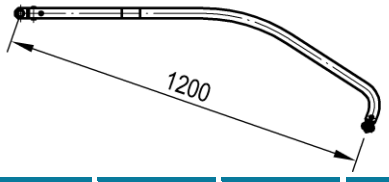

Тип	Номер чертежа	Кол-во проводов	Сечение DxS, мм	Размер Lф, мм	Стойка доп. фиксатора	Доп. фиксатор	Ветровая струна	Проект	Масса, кг
ФАП-25,0	УКС 05619	1	55x6	по расчету	короткая	УКС 05983 (1200 мм)	нет	КС-200, КС-250	7,3
ФАП-у-25,0	УКС 05621	1	55x6	по расчету	удлиненная	УКС 05983 (1200 мм)	нет	КС-200, КС-250	8,0
ФАП-к-25,0	УКС 04594	1	55x6	по расчету	короткая	УКС 06121 (900 мм)	нет	КС-200, КС-250	7,0
ФАП-к-у-25,0	УКС 05622	1	55x6	по расчету	удлиненная	УКС 06121 (900 мм)	нет	КС-200, КС-250	8,5
ФАП-Г-25,0	УКС 05620	1	55x6	по расчету	удлиненная	ФДГ-25,0	нет	КС-200, КС-250	13,1
ФАП-3,0	УКС 05840	2	55x6	по расчету	короткая	УКС 05983 (1200 мм)	нет	КС-200, КС-250	10,0
ФАП-у-3,0	УКС 05844	2	55x6	по расчету	удлиненная	УКС 05983 (1200 мм)	нет	КС-200, КС-250	10,6
ФАП-к-3,0	УКС 05846	2	55x6	по расчету	короткая	УКС 06121 (900 мм)	нет	КС-200, КС-250	9,4
ФАП-к-у-3,0	УКС 04660	2	55x6	по расчету	удлиненная	УКС 06121 (900 мм)	нет	КС-200, КС-250	10,4
ФАП-Г-3,0	УКС 05842	2	55x6	по расчету	удлиненная	ФДГ-3,0	нет	КС-200, КС-250	18,8

Материал: труба АМг6М.
Примечания:
1. Изолятор в комплект поставки не входит и заказывается отдельно.

2. Применяется фиксаторный изолятор с резьбой G1-A.
3. Масса фиксатора определяется длиной трубы, уточняемой расчетом.

Фиксатор сочлененный обратный алюминиевый типа ФАО. Проекты КС-200 и КС-250

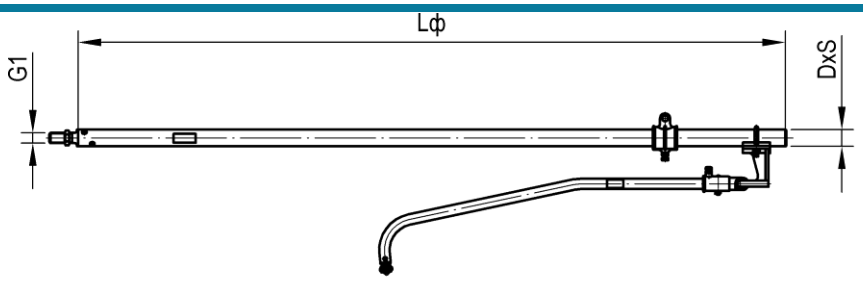

Короткая и удлиненная стойки доп. фиксаторов

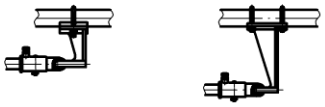

Дополнительные фиксаторы

УКС 05983 (1200 мм)

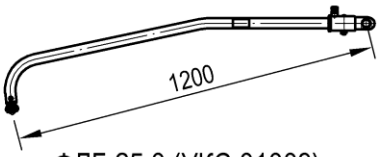

ФДГ-25,0 (УКС 01003)

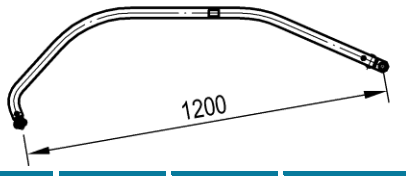

УКС 06121 (900 мм)

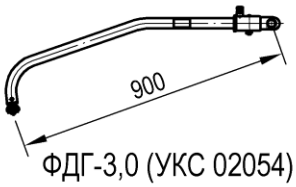

ФДГ-3,0 (УКС 02054)

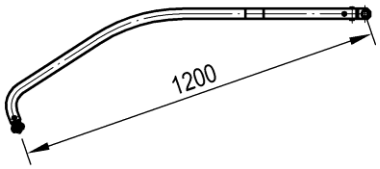

Тип	Номер чертежа	Кол-во проводов	Сечение DxS, мм	Размер Lф, мм	Стойка доп. фиксатора	Доп. фиксатор	Ветровая струна	Проект	Масса, кг
ФАО-25,0	УКС 05627	1	55x6	по расчету	короткая	УКС 05983 (1200 мм)	нет	КС-200, КС-250	11,0
ФАО-у-25,0	УКС 05629	1	55x6	по расчету	удлиненная	УКС 05983 (1200 мм)	нет	КС-200, КС-250	11,7
ФАО-к-25,0	УКС 04593	1	55x6	по расчету	короткая	УКС 06121 (900 мм)	нет	КС-200, КС-250	10,7
ФАО-к-у-25,0	УКС 05630	1	55x6	по расчету	удлиненная	УКС 06121 (900 мм)	нет	КС-200, КС-250	12,2
ФАО-Г-25,0	УКС 05628	1	55x6	по расчету	удлиненная	ФДГ-25,0	нет	КС-200, КС-250	16,8
ФАО-3,0	УКС 05841	2	70x7	по расчету	короткая	УКС 05983 (1200 мм)	нет	КС-200, КС-250	17,0
ФАО-у-3,0	УКС 05845	2	70x7	по расчету	удлиненная	УКС 05983 (1200 мм)	нет	КС-200, КС-250	17,6
ФАО-к-3,0	УКС 05847	2	70x7	по расчету	короткая	УКС 06121 (900 мм)	нет	КС-200, КС-250	16,3
ФАО-к-у-3,0	УКС 04661	2	70x7	по расчету	удлиненная	УКС 06121 (900 мм)	нет	КС-200, КС-250	18,1
ФАО-Г-3,0	УКС 05843	2	70x7	по расчету	удлиненная	ФДГ-3,0	нет	КС-200, КС-250	26,6

Материал: труба АМг6М.
Примечания:
1. Изолятор в комплект поставки не входит и заказывается отдельно.

2. Применяется фиксаторный изолятор с резьбой G1-A.
3. Масса фиксатора определяется длиной трубы, уточняемой расчетом.

Фиксатор анкеруемой ветви алюминиевый типа ФАА. Проекты КС-200 и КС-250

Рис. 1

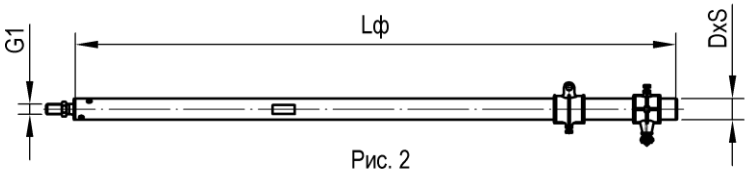

Рис. 2

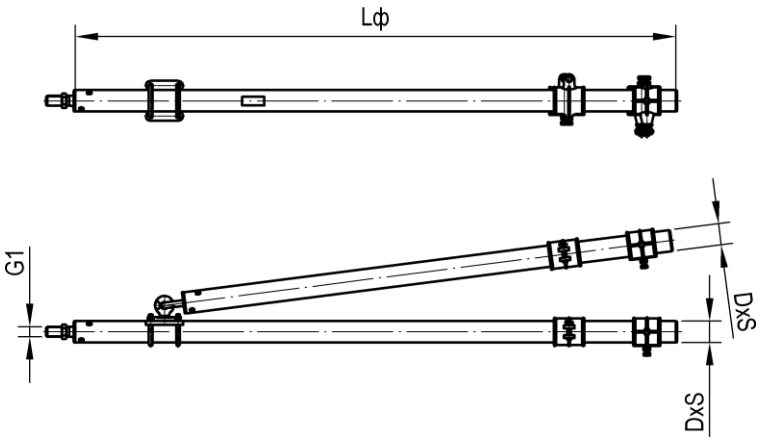

Тип	Номер чертежа	Кол-во проводов	Сечение DxS, мм	Размер Lф, мм	Проект	Масса, кг
ФАА-25,0	УКС 04596	1	55x6, 70x7	по расчету	КС-200, КС-250	6,1
ФАА-3,0	УКС 04662	2	55x6, 70x7	по расчету	КС-200, КС-250	14,0

Материал: труба АМг6М.

Примечания:
1. Изолятор в комплект поставки не входит и заказывается отдельно.
2. Применяется фиксаторный изолятор с резьбой G1-А.
3. Масса фиксатора определяется длиной трубы, уточняемой расчетом.

Типы фиксаторов для изолированных консолей и их параметры

Типы фиксаторов

Тип фиксатора	Расшифровка типов фиксаторов
ФПИ, ФИП	- фиксатор сочлененный прямой для изолированных консолей
ФИАП	- фиксатор сочлененный алюминиевый прямой для изолированных консолей
ФОИ, ФИО	- фиксатор сочлененный обратный для изолированных консолей
ФИАО	- фиксатор сочлененный алюминиевый обратный для изолированных консолей
ФРИ	- фиксатор ромбовидной подвески для изолированных консолей
ФГИ	- фиксатор гибкий для изолированных консолей
ФАИ, ФИА	- фиксатор анкеруемой ветви для изолированных консолей
ФИАА	- фиксатор алюминиевый анкеруемой ветви для изолированных консолей

Параметры, уточняющие конструктивные особенности и функциональное назначение фиксаторов

Параметр	Расшифровка параметров фиксаторов
буква «Г»	- Г-образный дополнительный фиксатор
буква «к»	- короткий дополнительный фиксатор
буква «у»	- удлиненная стойка (в Г-обр. фиксаторах применяется только удлиненная стойка)
цифра	- номер типоразмера
буква «в»	- с ветровой струной
буква «с»	- без ветровой струны (только для проекта КС-160.1 и КС-160.2)
цифры 3,0 или 25,0	- напряжение контактной сети (3,0 кВ постоянный ток или 25,0 кВ переменный ток)

Фиксатор сочлененный прямой типа ФПИ. Проекты КС-160.1 и КС-160.2

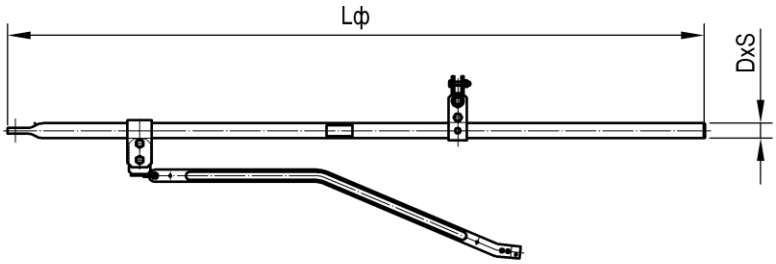

Короткая и удлиненная стойки доп. фиксаторов

Установка ветровой струны

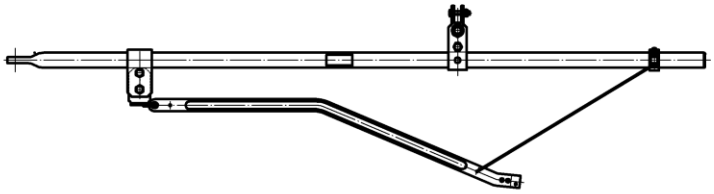

Г-образные доп. фиксаторы

ФГД-3,0 (УКС 09229)

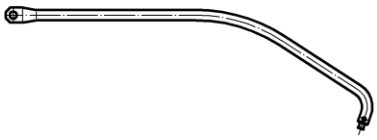

ФГД-25,0 (УКС 09215)

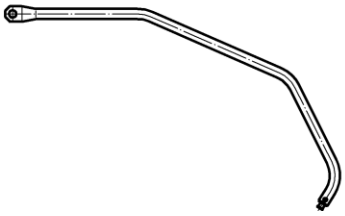

Тип	Номер чертежа	СКМТР	Кол-во проводов	Сечение DxS, мм	Размер Lф, мм	Стойка доп. фиксатора	Доп. фиксатор	Ветровая струна	Проект	Масса, кг
ФПИ-1с-25,0	УКС 09237-01	3185339756	1	42x4	1280	короткая	обычный	нет	КС-160.1	10,4
ФПИ-2с-25,0	УКС 09237-02	3185337148	1	42x4	1680	короткая	обычный	нет	КС-160.1	11,9
ФПИ-3с-25,0	УКС 09237-03	3185337149	1	42x4	2080	короткая	обычный	нет	КС-160.1	13,4
ФПИ-4с-25,0	УКС 09237-04		1	42x4	2480	короткая	обычный	нет	КС-160.1	14,9
ФПИ-5с-25,0	УКС 09237-05		1	50x5	3080	короткая	обычный	нет	КС-160.1	22,9
ФПИ-6с-25,0	УКС 09237-06		1	50x5	3680	короткая	обычный	нет	КС-160.1	26,2
ФПИ-1су-25,0	УКС 09237-07		1	42x4	1280	удлиненная	обычный	нет	КС-160.1	11,4
ФПИ-2су-25,0	УКС 09237-08		1	42x4	1680	удлиненная	обычный	нет	КС-160.1	12,9
ФПИ-3су-25,0	УКС 09237-09		1	42x4	2080	удлиненная	обычный	нет	КС-160.1	14,4
ФПИ-4су-25,0	УКС 09237-10		1	42x4	2480	удлиненная	обычный	нет	КС-160.1	15,9
ФПИ-5су-25,0	УКС 09237-11		1	50x5	3080	удлиненная	обычный	нет	КС-160.1	23,9
ФПИ-6су-25,0	УКС 09237-12		1	50x5	3680	удлиненная	обычный	нет	КС-160.1	27,2
ФПИ-Г-1-25,0	УКС 09237-13		1	42x4	1280	удлиненная	Г-образный	нет	КС-160.1	15,2
ФПИ-Г-2-25,0	УКС 09237-14		1	42x4	1680	удлиненная	Г-образный	нет	КС-160.1	16,7
ФПИ-Г-3-25,0	УКС 09237-15		1	42x4	2080	удлиненная	Г-образный	нет	КС-160.1	18,2
ФПИ-Г-4-25,0	УКС 09237-16		1	42x4	2480	удлиненная	Г-образный	нет	КС-160.1	19,7
ФПИ-Г-5-25,0	УКС 09237-17		1	50x5	3080	удлиненная	Г-образный	нет	КС-160.1	27,8
ФПИ-Г-6-25,0	УКС 09237-18		1	50x5	3680	удлиненная	Г-образный	нет	КС-160.1	31,1
ФПИ-1-25,0	УКС 09237-19	3185337150	1	42x4	2280	короткая	обычный	да	КС-160.1	14,7

Тип	Номер чертежа	СКМТР	Кол-во проводов	Сечение DxS, мм	Размер Lф, мм	Стойка доп. фиксатора	Доп. фиксатор	Ветровая струна	Проект	Масса, кг
ФПИ-2-25,0	УКС 09237-20	3185337496	1	42x4	2680	короткая	обычный	да	КС-160.1	16,2
ФПИ-3-25,0	УКС 09237-21	3185337151	1	42x4	3080	короткая	обычный	да	КС-160.1	17,7
ФПИ-4-25,0	УКС 09237-22	3185337152	1	42x4	3480	короткая	обычный	да	КС-160.1	19,2
ФПИ-5-25,0	УКС 09237-23		1	50x5	4080	короткая	обычный	да	КС-160.1	29,0
ФПИ-6-25,0	УКС 09237-24		1	50x5	4680	короткая	обычный	да	КС-160.1	32,3
ФПИ-1у-25,0	УКС 09237-25		1	42x4	2280	удлиненная	обычный	да	КС-160.1	15,7
ФПИ-2у-25,0	УКС 09237-26		1	42x4	2680	удлиненная	обычный	да	КС-160.1	17,2
ФПИ-3у-25,0	УКС 09237-27		1	42x4	3080	удлиненная	обычный	да	КС-160.1	18,7
ФПИ-4у-25,0	УКС 09237-28		1	42x4	3480	удлиненная	обычный	да	КС-160.1	20,2
ФПИ-5у-25,0	УКС 09237-29		1	50x5	4080	удлиненная	обычный	да	КС-160.1	30,0
ФПИ-6у-25,0	УКС 09237-30		1	50x5	4680	удлиненная	обычный	да	КС-160.1	33,3
ФПИ-1с-3,0	УКС 09286-01		2	42x4	1080	короткая	обычный	нет	КС-160.2	11,8
ФПИ-2с-3,0	УКС 09286-02		2	42x4	1480	короткая	обычный	нет	КС-160.2	13,3
ФПИ-3с-3,0	УКС 09286-03		2	42x4	1880	короткая	обычный	нет	КС-160.2	14,8
ФПИ-4с-3,0	УКС 09286-04		2	50x5	2280	короткая	обычный	нет	КС-160.2	20,6
ФПИ-5с-3,0	УКС 09286-05		2	50x5	2680	короткая	обычный	нет	КС-160.2	22,8
ФПИ-6с-3,0	УКС 09286-06		2	50x5	3080	короткая	обычный	нет	КС-160.2	25,0
ФПИ-1су-3,0	УКС 09286-07		2	42x4	1080	удлиненная	обычный	нет	КС-160.2	12,9
ФПИ-2су-3,0	УКС 09286-08		2	42x4	1480	удлиненная	обычный	нет	КС-160.2	14,4
ФПИ-3су-3,0	УКС 09286-09		2	42x4	1880	удлиненная	обычный	нет	КС-160.2	15,9
ФПИ-4су-3,0	УКС 09286-10		2	50x5	2280	удлиненная	обычный	нет	КС-160.2	21,7
ФПИ-5су-3,0	УКС 09286-11		2	50x5	2680	удлиненная	обычный	нет	КС-160.2	23,9
ФПИ-6су-3,0	УКС 09286-12		2	50x5	3080	удлиненная	обычный	нет	КС-160.2	26,1
ФПИ-Г-1-3,0	УКС 09286-13		2	50x5	1880	удлиненная	Г-образный	нет	КС-160.2	23,6
ФПИ-Г-2-3,0	УКС 09286-14		2	50x5	2280	удлиненная	Г-образный	нет	КС-160.2	25,8
ФПИ-Г-3-3,0	УКС 09286-15		2	50x5	2680	удлиненная	Г-образный	нет	КС-160.2	28,0
ФПИ-Г-4-3,0	УКС 09286-16		2	50x5	3080	удлиненная	Г-образный	нет	КС-160.2	30,2
ФПИ-Г-5-3,0	УКС 09286-17		2	50x5	3480	удлиненная	Г-образный	нет	КС-160.2	32,4
ФПИ-Г-6-3,0	УКС 09286-18		2	50x5	3880	удлиненная	Г-образный	нет	КС-160.2	34,7
ФПИ-1-3,0	УКС 09286-19		2	50x5	2080	короткая	обычный	да	КС-160.2	20,0
ФПИ-2-3,0	УКС 09286-20		2	50x5	2480	короткая	обычный	да	КС-160.2	22,2
ФПИ-3-3,0	УКС 09286-21		2	50x5	2880	короткая	обычный	да	КС-160.2	24,4
ФПИ-4-3,0	УКС 09286-22		2	50x5	3280	короткая	обычный	да	КС-160.2	26,7
ФПИ-5-3,0	УКС 09286-23		2	50x5	3680	короткая	обычный	да	КС-160.2	28,9
ФПИ-6-3,0	УКС 09286-24		2	50x5	4080	короткая	обычный	да	КС-160.2	31,1
ФПИ-1у-3,0	УКС 09286-25		2	50x5	2080	удлиненная	обычный	да	КС-160.2	21,1
ФПИ-2у-3,0	УКС 09286-26		2	50x5	2480	удлиненная	обычный	да	КС-160.2	23,3
ФПИ-3у-3,0	УКС 09286-27		2	50x5	2880	удлиненная	обычный	да	КС-160.2	25,6
ФПИ-4у-3,0	УКС 09286-28		2	50x5	3280	удлиненная	обычный	да	КС-160.2	27,8
ФПИ-5у-3,0	УКС 09286-29		2	50x5	3680	удлиненная	обычный	да	КС-160.2	30,0
ФПИ-6у-3,0	УКС 09286-30		2	50x5	4080	удлиненная	обычный	да	КС-160.2	32,2
ФПИ-1с-3,0А	УКС 09286-31		1	42x4	1080	короткая	обычный	нет	КС-160.2	9,6
ФПИ-2с-3,0А	УКС 09286-32		1	42x4	1480	короткая	обычный	нет	КС-160.2	11,1
ФПИ-3с-3,0А	УКС 09286-33		1	42x4	1880	короткая	обычный	нет	КС-160.2	12,6
ФПИ-4с-3,0А	УКС 09286-34		1	50x5	2280	короткая	обычный	нет	КС-160.2	18,4
ФПИ-5с-3,0А	УКС 09286-35		1	50x5	2680	короткая	обычный	нет	КС-160.2	20,6
ФПИ-6с-3,0А	УКС 09286-36		1	50x5	3080	короткая	обычный	нет	КС-160.2	22,8

Тип	Номер чертежа	СКМТР	Кол-во проводов	Сечение DxS, мм	Размер Lф, мм	Стойка доп. фиксатора	Доп. фиксатор	Ветровая струна	Проект	Масса, кг
ФПИ-1су-3,0А	УКС 09286-37		1	42x4	1080	удлиненная	обычный	нет	КС-160.2	10,6
ФПИ-2су-3,0А	УКС 09286-38		1	42x4	1480	удлиненная	обычный	нет	КС-160.2	12,1
ФПИ-3су-3,0А	УКС 09286-39		1	42x4	1880	удлиненная	обычный	нет	КС-160.2	13,6
ФПИ-4су-3,0А	УКС 09286-40		1	50x5	2280	удлиненная	обычный	нет	КС-160.2	19,4
ФПИ-5су-3,0А	УКС 09286-41		1	50x5	2680	удлиненная	обычный	нет	КС-160.2	21,6
ФПИ-6су-3,0А	УКС 09286-42		1	50x5	3080	удлиненная	обычный	нет	КС-160.2	23,8
ФПИ-Г-1-3,0А	УКС 09286-43		1	50x5	1880	удлиненная	Г-образный	нет	КС-160.2	19,2
ФПИ-Г-2-3,0А	УКС 09286-44		1	50x5	2280	удлиненная	Г-образный	нет	КС-160.2	21,4
ФПИ-Г-3-3,0А	УКС 09286-45		1	50x5	2680	удлиненная	Г-образный	нет	КС-160.2	23,7
ФПИ-Г-4-3,0А	УКС 09286-46		1	50x5	3080	удлиненная	Г-образный	нет	КС-160.2	25,9
ФПИ-Г-5-3,0А	УКС 09286-47		1	50x5	3480	удлиненная	Г-образный	нет	КС-160.2	28,1
ФПИ-Г-6-3,0А	УКС 09286-48		1	50x5	3880	удлиненная	Г-образный	нет	КС-160.2	30,3
ФПИ-1-3,0А	УКС 09286-49		1	50x5	2080	короткая	обычный	да	КС-160.2	17,8
ФПИ-2-3,0А	УКС 09286-50		1	50x5	2480	короткая	обычный	да	КС-160.2	20,1
ФПИ-3-3,0А	УКС 09286-51		1	50x5	2880	короткая	обычный	да	КС-160.2	22,3
ФПИ-4-3,0А	УКС 09286-52		1	50x5	3280	короткая	обычный	да	КС-160.2	24,5
ФПИ-5-3,0А	УКС 09286-53		1	50x5	3680	короткая	обычный	да	КС-160.2	26,7
ФПИ-6-3,0А	УКС 09286-54		1	50x5	4080	короткая	обычный	да	КС-160.2	28,9
ФПИ-1у-3,0А	УКС 09286-55		1	50x5	2080	удлиненная	обычный	да	КС-160.2	18,8
ФПИ-2у-3,0А	УКС 09286-56		1	50x5	2480	удлиненная	обычный	да	КС-160.2	21,1
ФПИ-3у-3,0А	УКС 09286-57		1	50x5	2880	удлиненная	обычный	да	КС-160.2	23,3
ФПИ-4у-3,0А	УКС 09286-58		1	50x5	3280	удлиненная	обычный	да	КС-160.2	25,5
ФПИ-5у-3,0А	УКС 09286-59		1	50x5	3680	удлиненная	обычный	да	КС-160.2	27,7
ФПИ-6у-3,0А	УКС 09286-60		1	50x5	4080	удлиненная	обычный	да	КС-160.2	29,9

Материал: труба Б20.

Фиксатор сочлененный прямой типа ФПИ. Проекты КС-160.5 и КС-160.6

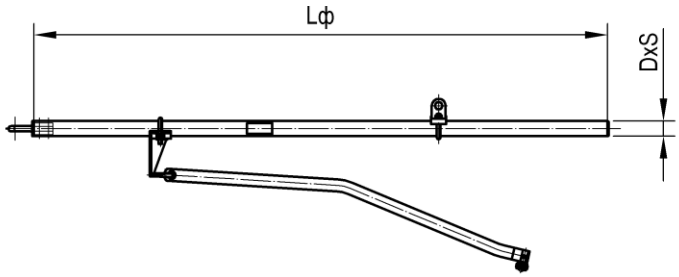

Короткая и удлиненная стойки доп. фиксаторов

Установка ветровой струны

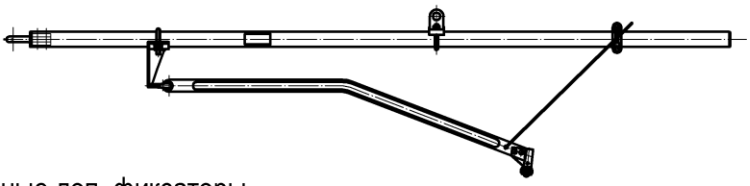

Г-образные доп. фиксаторы

ФГД-3,0 (УКС 02054)

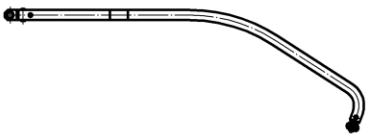

ФГД-25,0 (УКС 01003)

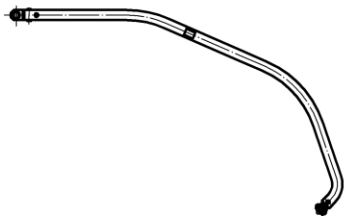

Тип	Номер чертежа	СКМТР	Кол-во проводов	Сечение DxS, мм	Размер Lф, мм	Стойка доп. фиксатора	Доп. фиксатор	Ветровая струна	Проект	Масса, кг
ФПИ-0-25,0	УКС 00783		1	42x4	800	короткая	обычный	нет	КС-160.5	10,2
ФПИ-1-25,0	УКС 00783-01		1	42x4	1000	короткая	обычный	нет	КС-160.5	11,2
ФПИ-2-25,0	УКС 00783-02		1	42x4	1200	короткая	обычный	нет	КС-160.5	11,9
ФПИ-3-25,0	УКС 00783-03		1	42x4	1400	короткая	обычный	нет	КС-160.5	12,5
ФПИ-4-25,0	УКС 00783-04		1	42x4	1600	короткая	обычный	нет	КС-160.5	13,4
ФПИ-5-25,0	УКС 00783-05		1	42x4	1800	короткая	обычный	нет	КС-160.5	14,0
ФПИ-6-25,0	УКС 00783-06		1	42x4	2000	короткая	обычный	нет	КС-160.5	14,9
ФПИ-7-25,0	УКС 00783-07		1	42x4	2200	короткая	обычный	нет	КС-160.5	15,7
ФПИ-8-25,0	УКС 00783-08		1	50x5	2400	короткая	обычный	нет	КС-160.5	20,8
ФПИ-0у-25,0	УКС 00783у		1	42x4	800	удлиненная	обычный	нет	КС-160.5	11,4
ФПИ-1у-25,0	УКС 00783у-01		1	42x4	1000	удлиненная	обычный	нет	КС-160.5	12,4
ФПИ-2у-25,0	УКС 00783у-02		1	42x4	1200	удлиненная	обычный	нет	КС-160.5	13,1
ФПИ-3у-25,0	УКС 00783у-03		1	42x4	1400	удлиненная	обычный	нет	КС-160.5	13,7
ФПИ-4у-25,0	УКС 00783у-04		1	42x4	1600	удлиненная	обычный	нет	КС-160.5	14,6
ФПИ-5у-25,0	УКС 00783у-05		1	42x4	1800	удлиненная	обычный	нет	КС-160.5	15,2
ФПИ-6у-25,0	УКС 00783у-06		1	42x4	2000	удлиненная	обычный	нет	КС-160.5	16,1
ФПИ-7у-25,0	УКС 00783у-07		1	42x4	2200	удлиненная	обычный	нет	КС-160.5	16,9
ФПИ-8у-25,0	УКС 00783у-08		1	50x5	2400	удлиненная	обычный	нет	КС-160.5	22,0
ФПИ-1в-25,0	УКС 05271-01		1	42x4	2000	короткая	обычный	да	КС-160.5	14,4

Тип	Номер чертежа	СКМТР	Кол-во проводов	Сечение DxS, мм	Размер Lф, мм	Стойка доп. фиксатора	Доп. фиксатор	Ветровая струна	Проект	Масса, кг
ФПИ-2в-25,0	УКС 05271-02		1	42x4	2200	короткая	обычный	да	КС-160.5	15,2
ФПИ-3в-25,0	УКС 05271-03		1	50x5	2400	короткая	обычный	да	КС-160.5	20,3
ФПИ-4в-25,0	УКС 05271-04		1	50x5	2600	короткая	обычный	да	КС-160.5	21,4
ФПИ-5в-25,0	УКС 05271-05		1	50x5	2800	короткая	обычный	да	КС-160.5	22,5
ФПИ-6в-25,0	УКС 05271-06		1	50x5	3000	короткая	обычный	да	КС-160.5	23,7
ФПИ-7в-25,0	УКС 05271-07		1	50x5	3200	короткая	обычный	да	КС-160.5	24,8
ФПИ-8в-25,0	УКС 05271-08		1	50x5	3400	короткая	обычный	да	КС-160.5	25,9
ФПИ-9в-25,0	УКС 05271-09		1	50x5	3600	короткая	обычный	да	КС-160.5	27,0
ФПИ-10в-25,0	УКС 05271-10		1	50x5	3800	короткая	обычный	да	КС-160.5	28,1
ФПИ-1ву-25,0	УКС 05271у-01		1	42x4	2000	удлиненная	обычный	да	КС-160.5	15,5
ФПИ-2ву-25,0	УКС 05271у-02		1	42x4	2200	удлиненная	обычный	да	КС-160.5	16,3
ФПИ-3ву-25,0	УКС 05271у-03		1	50x5	2400	удлиненная	обычный	да	КС-160.5	21,4
ФПИ-4ву-25,0	УКС 05271у-04		1	50x5	2600	удлиненная	обычный	да	КС-160.5	22,5
ФПИ-5ву-25,0	УКС 05271у-05		1	50x5	2800	удлиненная	обычный	да	КС-160.5	23,6
ФПИ-6ву-25,0	УКС 05271у-06		1	50x5	3000	удлиненная	обычный	да	КС-160.5	24,8
ФПИ-7ву-25,0	УКС 05271у-07		1	50x5	3200	удлиненная	обычный	да	КС-160.5	25,9
ФПИ-8ву-25,0	УКС 05271у-08		1	50x5	3400	удлиненная	обычный	да	КС-160.5	27,0
ФПИ-9ву-25,0	УКС 05271у-09		1	50x5	3600	удлиненная	обычный	да	КС-160.5	28,1
ФПИ-10ву-25,0	УКС 05271у-10		1	50x5	3800	удлиненная	обычный	да	КС-160.5	29,2
ФПИ-Г-1-25,0	УКС 00785-01		1	42x4	1000	удлиненная	Г-образный	нет	КС-160.5	16,6
ФПИ-Г-2-25,0	УКС 00785-02		1	42x4	1200	удлиненная	Г-образный	нет	КС-160.5	17,7
ФПИ-Г-3-25,0	УКС 00785-03		1	42x4	1400	удлиненная	Г-образный	нет	КС-160.5	18,9
ФПИ-Г-4-25,0	УКС 00785-04		1	42x4	1600	удлиненная	Г-образный	нет	КС-160.5	20,0
ФПИ-Г-5-25,0	УКС 00785-05		1	42x4	1800	удлиненная	Г-образный	нет	КС-160.5	21,1
ФПИ-Г-6-25,0	УКС 00785-06		1	42x4	2000	удлиненная	Г-образный	нет	КС-160.5	22,2
ФПИ-Г-7-25,0	УКС 00785-07		1	42x4	2200	удлиненная	Г-образный	нет	КС-160.5	23,3
ФПИ-Г-8-25,0	УКС 00785-08		1	50x5	2400	удлиненная	Г-образный	нет	КС-160.5	24,4
ФПИ-Г-9-25,0	УКС 00785-09		1	50x5	2600	удлиненная	Г-образный	нет	КС-160.5	25,5
ФПИ-Г-10-25,0	УКС 00785-10		1	50x5	2800	удлиненная	Г-образный	нет	КС-160.5	26,6
ФПИ-0-3,0	УКС 01013		2	42x4	800	короткая	обычный	нет	КС-160.6	14,7
ФПИ-1-3,0	УКС 01013-01		2	42x4	1000	короткая	обычный	нет	КС-160.6	15,7
ФПИ-2-3,0	УКС 01013-02	3185334093	2	42x4	1200	короткая	обычный	нет	КС-160.6	16,4
ФПИ-3-3,0	УКС 01013-03		2	42x4	1400	короткая	обычный	нет	КС-160.6	17,0
ФПИ-4-3,0	УКС 01013-04		2	42x4	1600	короткая	обычный	нет	КС-160.6	16,4
ФПИ-5-3,0	УКС 01013-05		2	42x4	1800	короткая	обычный	нет	КС-160.6	18,5
ФПИ-6-3,0	УКС 01013-06		2	42x4	2000	короткая	обычный	нет	КС-160.6	19,4
ФПИ-7-3,0	УКС 01013-07		2	42x4	2200	короткая	обычный	нет	КС-160.6	20,2
ФПИ-8-3,0	УКС 01013-08		2	50x5	2400	короткая	обычный	нет	КС-160.6	25,3
ФПИ-9-3,0	УКС 01013-18		2	50x5	2600	короткая	обычный	нет	КС-160.6	26,4
ФПИ-10-3,0	УКС 01013-19		2	50x5	2800	короткая	обычный	нет	КС-160.6	27,5
ФПИ-0у-3,0	УКС 01013у		2	42x4	800	удлиненная	обычный	нет	КС-160.6	15,6
ФПИ-1у-3,0	УКС 01013у-01		2	42x4	1000	удлиненная	обычный	нет	КС-160.6	16,6
ФПИ-2у-3,0	УКС 01013у-02		2	42x4	1200	удлиненная	обычный	нет	КС-160.6	17,3
ФПИ-3у-3,0	УКС 01013у-03		2	42x4	1400	удлиненная	обычный	нет	КС-160.6	17,9
ФПИ-4у-3,0	УКС 01013у-04		2	42x4	1600	удлиненная	обычный	нет	КС-160.6	18,8
ФПИ-5у-3,0	УКС 01013у-05		2	42x4	1800	удлиненная	обычный	нет	КС-160.6	19,4
ФПИ-6у-3,0	УКС 01013у-06		2	42x4	2000	удлиненная	обычный	нет	КС-160.6	20,3

Тип	Номер чертежа	СКМТР	Кол-во проводов	Сечение DxS, мм	Размер Lф, мм	Стойка доп. фиксатора	Доп. фиксатор	Ветровая струна	Проект	Масса, кг
ФПИ-7у-3,0	УКС 01013у-07		2	42x4	2200	удлиненная	обычный	нет	КС-160.6	21,1
ФПИ-8у-3,0	УКС 01013у-08		2	50x5	2400	удлиненная	обычный	нет	КС-160.6	26,2
ФПИ-9у-3,0	УКС 01013у-18		2	50x5	2200	удлиненная	обычный	нет	КС-160.6	27,3
ФПИ-10у-3,0	УКС 01013у-19		2	50x5	2400	удлиненная	обычный	нет	КС-160.6	28,4

Материал: труба Б20.

Фиксатор сочлененный обратный типа ФОИ. Проекты КС-160.1 и КС-160.2

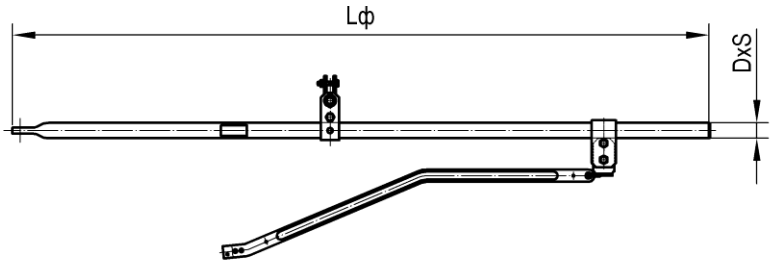

Короткая и удлиненная стойки доп. фиксаторов

Установка ветровой струны

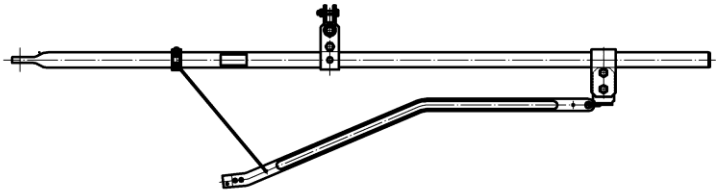

Г-образные доп. фиксаторы

ФГД-3,0 (УКС 09229)

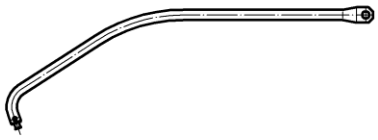

ФГД-25,0 (УКС 09215)

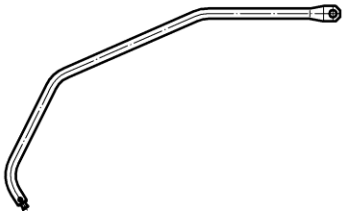

Тип	Номер чертежа	СКМТР	Кол-во проводов	Сечение DxS, мм	Размер Lф, мм	Стойка доп. фиксатора	Доп. фиксатор	Ветровая струна	Проект	Масса, кг
ФОИ-1с-25,0	УКС 09238-01		1	50x5	3080	короткая	обычный	нет	КС-160.1	22,9
ФОИ-2с-25,0	УКС 09238-02	3185339958	1	50x5	3480	короткая	обычный	нет	КС-160.1	25,1
ФОИ-3с-25,0	УКС 09238-03	3185337153	1	50x5	3880	короткая	обычный	нет	КС-160.1	27,3
ФОИ-4с-25,0	УКС 09238-04	3185339283	1	50x5	4280	короткая	обычный	нет	КС-160.1	29,5
ФОИ-5с-25,0	УКС 09238-05		1	50x5	4680	короткая	обычный	нет	КС-160.1	31,7
ФОИ-6с-25,0	УКС 09238-06		1	50x5	5080	короткая	обычный	нет	КС-160.1	33,9
ФОИ-7с-25,0	УКС 09238-07		1	50x5	5480	короткая	обычный	нет	КС-160.1	36,2
ФОИ-1су-25,0	УКС 09238-08		1	50x5	3080	удлиненная	обычный	нет	КС-160.1	23,9
ФОИ-2су-25,0	УКС 09238-09		1	50x5	3480	удлиненная	обычный	нет	КС-160.1	26,1
ФОИ-3су-25,0	УКС 09238-10		1	50x5	3880	удлиненная	обычный	нет	КС-160.1	28,3
ФОИ-4су-25,0	УКС 09238-11		1	50x5	4280	удлиненная	обычный	нет	КС-160.1	30,5
ФОИ-5су-25,0	УКС 09238-12		1	50x5	4680	удлиненная	обычный	нет	КС-160.1	32,7
ФОИ-6су-25,0	УКС 09238-13		1	50x5	5080	удлиненная	обычный	нет	КС-160.1	34,9
ФОИ-7су-25,0	УКС 09238-14		1	50x5	5480	удлиненная	обычный	нет	КС-160.1	37,2
ФОИ-Г-1-25,0	УКС 09238-15		1	50x5	3080	удлиненная	Г-образный	нет	КС-160.1	27,7
ФОИ-Г-2-25,0	УКС 09238-16		1	50x5	3480	удлиненная	Г-образный	нет	КС-160.1	30,0
ФОИ-Г-3-25,0	УКС 09238-17		1	50x5	3880	удлиненная	Г-образный	нет	КС-160.1	32,2
ФОИ-Г-4-25,0	УКС 09238-18		1	50x5	4280	удлиненная	Г-образный	нет	КС-160.1	34,4
ФОИ-Г-5-25,0	УКС 09238-19		1	50x5	4680	удлиненная	Г-образный	нет	КС-160.1	36,6

Тип	Номер чертежа	СКМТР	Кол-во проводов	Сечение DxS, мм	Размер Lф, мм	Стойка доп. фиксатора	Доп. фиксатор	Ветровая струна	Проект	Масса, кг
ФОИ-Г-6-25,0	УКС 09238-20		1	50x5	5080	удлиненная	Г-образный	нет	КС-160.1	38,8
ФОИ-Г-7-25,0	УКС 09238-21		1	50x5	5480	удлиненная	Г-образный	нет	КС-160.1	41,0
ФОИ-1-25,0	УКС 09238-22		1	50x5	3080	короткая	обычный	да	КС-160.1	23,4
ФОИ-2-25,0	УКС 09238-23		1	50x5	3480	короткая	обычный	да	КС-160.1	25,6
ФОИ-3-25,0	УКС 09238-24	3185320209	1	50x5	3880	короткая	обычный	да	КС-160.1	27,8
ФОИ-4-25,0	УКС 09238-25		1	50x5	4280	короткая	обычный	да	КС-160.1	30,0
ФОИ-5-25,0	УКС 09238-26		1	50x5	4680	короткая	обычный	да	КС-160.1	32,3
ФОИ-6-25,0	УКС 09238-27		1	50x5	5080	короткая	обычный	да	КС-160.1	34,5
ФОИ-7-25,0	УКС 09238-28		1	50x5	5480	короткая	обычный	да	КС-160.1	36,7
ФОИ-1у-25,0	УКС 09238-29		1	50x5	3080	удлиненная	обычный	да	КС-160.1	24,4
ФОИ-2у-25,0	УКС 09238-30		1	50x5	3480	удлиненная	обычный	да	КС-160.1	26,6
ФОИ-3у-25,0	УКС 09238-31		1	50x5	3880	удлиненная	обычный	да	КС-160.1	28,8
ФОИ-4у-25,0	УКС 09238-32		1	50x5	4280	удлиненная	обычный	да	КС-160.1	31,0
ФОИ-5у-25,0	УКС 09238-33		1	50x5	4680	удлиненная	обычный	да	КС-160.1	33,3
ФОИ-6у-25,0	УКС 09238-34		1	50x5	5080	удлиненная	обычный	да	КС-160.1	35,5
ФОИ-7у-25,0	УКС 09238-35		1	50x5	5480	удлиненная	обычный	да	КС-160.1	37,7
ФОИ-1с-3,0	УКС 09287-01		2	50x5	3280	короткая	обычный	нет	КС-160.2	26,1
ФОИ-2с-3,0	УКС 09287-02		2	50x5	3680	короткая	обычный	нет	КС-160.2	28,3
ФОИ-3с-3,0	УКС 09287-03		2	50x5	4080	короткая	обычный	нет	КС-160.2	30,6
ФОИ-4с-3,0	УКС 09287-04		2	50x5	4480	короткая	обычный	нет	КС-160.2	32,8
ФОИ-5с-3,0	УКС 09287-05		2	50x5	4880	короткая	обычный	нет	КС-160.2	35,0
ФОИ-6с-3,0	УКС 09287-06		2	50x5	5280	короткая	обычный	нет	КС-160.2	37,2
ФОИ-1су-3,0	УКС 09287-07		2	50x5	3280	удлиненная	обычный	нет	КС-160.2	27,2
ФОИ-2су-3,0	УКС 09287-08		2	50x5	3680	удлиненная	обычный	нет	КС-160.2	29,5
ФОИ-3су-3,0	УКС 09287-09		2	50x5	4080	удлиненная	обычный	нет	КС-160.2	31,7
ФОИ-4су-3,0	УКС 09287-10		2	50x5	4480	удлиненная	обычный	нет	КС-160.2	33,9
ФОИ-5су-3,0	УКС 09287-11		2	50x5	4880	удлиненная	обычный	нет	КС-160.2	36,1
ФОИ-6су-3,0	УКС 09287-12		2	50x5	5280	удлиненная	обычный	нет	КС-160.2	38,3
ФОИ-Г-1-3,0	УКС 09287-13		2	50x5	2480	удлиненная	Г-образный	нет	КС-160.2	26,9
ФОИ-Г-2-3,0	УКС 09287-14		2	50x5	2880	удлиненная	Г-образный	нет	КС-160.2	29,1
ФОИ-Г-3-3,0	УКС 09287-15		2	50x5	3280	удлиненная	Г-образный	нет	КС-160.2	31,3
ФОИ-Г-4-3,0	УКС 09287-16		2	50x5	3680	удлиненная	Г-образный	нет	КС-160.2	33,5
ФОИ-Г-5-3,0	УКС 09287-17		2	50x5	4080	удлиненная	Г-образный	нет	КС-160.2	35,8
ФОИ-Г-6-3,0	УКС 09287-18		2	50x5	4480	удлиненная	Г-образный	нет	КС-160.2	38,0
ФОИ-1-3,0	УКС 09287-19		2	50x5	3280	короткая	обычный	да	КС-160.2	26,7
ФОИ-2-3,0	УКС 09287-20		2	50x5	3680	короткая	обычный	да	КС-160.2	28,9
ФОИ-3-3,0	УКС 09287-21		2	50x5	4080	короткая	обычный	да	КС-160.2	31,1
ФОИ-4-3,0	УКС 09287-22		2	50x5	4480	короткая	обычный	да	КС-160.2	33,3
ФОИ-5-3,0	УКС 09287-23		2	50x5	4880	короткая	обычный	да	КС-160.2	35,5
ФОИ-6-3,0	УКС 09287-24		2	50x5	5280	короткая	обычный	да	КС-160.2	37,8
ФОИ-1у-3,0	УКС 09287-25		2	50x5	3280	удлиненная	обычный	да	КС-160.2	27,8
ФОИ-2у-3,0	УКС 09287-26		2	50x5	3680	удлиненная	обычный	да	КС-160.2	30,0
ФОИ-3у-3,0	УКС 09287-27		2	50x5	4080	удлиненная	обычный	да	КС-160.2	32,2
ФОИ-4у-3,0	УКС 09287-28		2	50x5	4480	удлиненная	обычный	да	КС-160.2	34,4
ФОИ-5у-3,0	УКС 09287-29		2	50x5	4880	удлиненная	обычный	да	КС-160.2	36,7
ФОИ-6у-3,0	УКС 09287-30		2	50x5	5280	удлиненная	обычный	да	КС-160.2	38,9
ФОИ-1с-3,0А	УКС 09287-31		1	50x5	3280	короткая	обычный	нет	КС-160.2	24,0

Тип	Номер чертежа	СКМТР	Кол-во проводов	Сечение DxS, мм	Размер Lф, мм	Стойка доп. фиксатора	Доп. фиксатор	Ветровая струна	Проект	Масса, кг
ФОИ-2с-3,0А	УКС 09287-32		1	50x5	3680	короткая	обычный	нет	КС-160.2	26,2
ФОИ-3с-3,0А	УКС 09287-33		1	50x5	4080	короткая	обычный	нет	КС-160.2	28,4
ФОИ-4с-3,0А	УКС 09287-34		1	50x5	4480	короткая	обычный	нет	КС-160.2	30,6
ФОИ-5с-3,0А	УКС 09287-35		1	50x5	4880	короткая	обычный	нет	КС-160.2	32,8
ФОИ-6с-3,0А	УКС 09287-36		1	50x5	5280	короткая	обычный	нет	КС-160.2	35,1
ФОИ-1су-3,0А	УКС 09287-37		1	50x5	3280	удлиненная	обычный	нет	КС-160.2	25,0
ФОИ-2су-3,0А	УКС 09287-38		1	50x5	3680	удлиненная	обычный	нет	КС-160.2	27,2
ФОИ-3су-3,0А	УКС 09287-39		1	50x5	4080	удлиненная	обычный	нет	КС-160.2	29,4
ФОИ-4су-3,0А	УКС 09287-40		1	50x5	4480	удлиненная	обычный	нет	КС-160.2	31,6
ФОИ-5су-3,0А	УКС 09287-41		1	50x5	4880	удлиненная	обычный	нет	КС-160.2	33,8
ФОИ-6су-3,0А	УКС 09287-42		1	50x5	5280	удлиненная	обычный	нет	КС-160.2	36,1
ФОИ-Г-1-3,0А	УКС 09287-43		1	50x5	2480	удлиненная	Г-образный	нет	КС-160.2	22,6
ФОИ-Г-2-3,0А	УКС 09287-44		1	50x5	2880	удлиненная	Г-образный	нет	КС-160.2	24,8
ФОИ-Г-3-3,0А	УКС 09287-45		1	50x5	3280	удлиненная	Г-образный	нет	КС-160.2	27,0
ФОИ-Г-4-3,0А	УКС 09287-46		1	50x5	3680	удлиненная	Г-образный	нет	КС-160.2	29,2
ФОИ-Г-5-3,0А	УКС 09287-47		1	50x5	4080	удлиненная	Г-образный	нет	КС-160.2	31,4
ФОИ-Г-6-3,0А	УКС 09287-48		1	50x5	4480	удлиненная	Г-образный	нет	КС-160.2	33,7
ФОИ-1-3,0А	УКС 09287-49		1	50x5	3280	короткая	обычный	да	КС-160.2	24,5
ФОИ-2-3,0А	УКС 09287-50		1	50x5	3680	короткая	обычный	да	КС-160.2	26,7
ФОИ-3-3,0А	УКС 09287-51		1	50x5	4080	короткая	обычный	да	КС-160.2	28,9
ФОИ-4-3,0А	УКС 09287-52		1	50x5	4480	короткая	обычный	да	КС-160.2	31,2
ФОИ-5-3,0А	УКС 09287-53		1	50x5	4880	короткая	обычный	да	КС-160.2	33,4
ФОИ-6-3,0А	УКС 09287-54		1	50x5	5280	короткая	обычный	да	КС-160.2	35,6
ФОИ-1у-3,0А	УКС 09287-55		1	50x5	3280	удлиненная	обычный	да	КС-160.2	25,5
ФОИ-2у-3,0А	УКС 09287-56		1	50x5	3680	удлиненная	обычный	да	КС-160.2	27,7
ФОИ-3у-3,0А	УКС 09287-57		1	50x5	4080	удлиненная	обычный	да	КС-160.2	29,9
ФОИ-4у-3,0А	УКС 09287-58		1	50x5	4480	удлиненная	обычный	да	КС-160.2	32,2
ФОИ-5у-3,0А	УКС 09287-59		1	50x5	4880	удлиненная	обычный	да	КС-160.2	34,4
ФОИ-6у-3,0А	УКС 09287-60		1	50x5	5280	удлиненная	обычный	да	КС-160.2	36,6

Материал: труба Б20.

Фиксатор сочлененный обратный типа ФОИ. Проекты КС-160.5 и КС-160.6

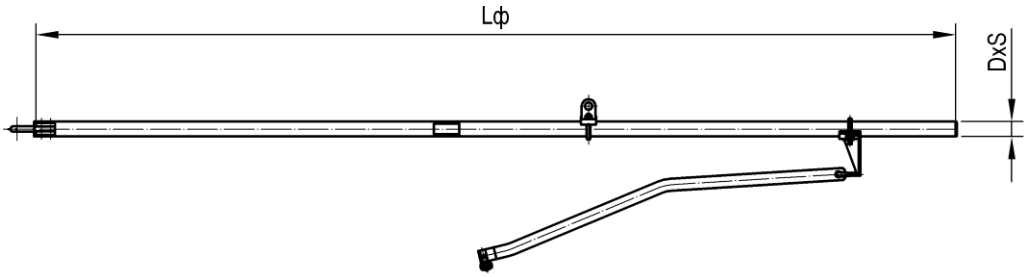

Короткая и удлиненная стойки доп. фиксаторов

Установка ветровой струны

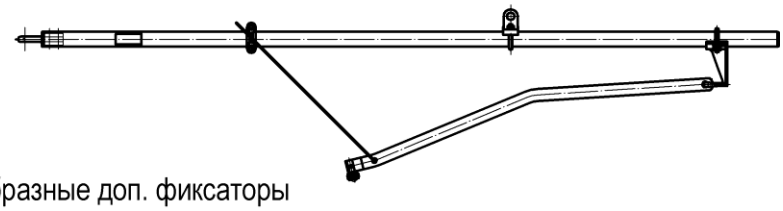

Г-образные доп. фиксаторы

ФГД-3,0 (УКС 02054)

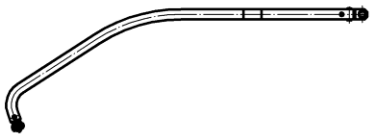

ФГД-25,0 (УКС 01003)

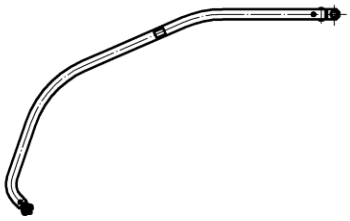

Тип	Номер чертежа	СКМТР	Кол-во проводов	Сечение DxS, мм	Размер Lф, мм	Стойка доп. фиксатора	Доп. фиксатор	Ветровая струна	Проект	Масса, кг
ФОИ-0-25,0	УКС 00784		1	50x5	3000	короткая	обычный	нет	КС-160.5	24,2
ФОИ-1-25,0	УКС 00784-01		1	50x5	3200	короткая	обычный	нет	КС-160.5	25,3
ФОИ-2-25,0	УКС 00784-02		1	50x5	3400	короткая	обычный	нет	КС-160.5	26,4
ФОИ-3-25,0	УКС 00784-03		1	50x5	3600	короткая	обычный	нет	КС-160.5	27,5
ФОИ-4-25,0	УКС 00784-04		1	50x5	3800	короткая	обычный	нет	КС-160.5	28,6
ФОИ-5-25,0	УКС 00784-05		1	60x7	4000	короткая	обычный	нет	КС-160.5	44,3
ФОИ-6-25,0	УКС 00784-06		1	60x7	4200	короткая	обычный	нет	КС-160.5	46,1
ФОИ-7-25,0	УКС 00784-07		1	60x7	4400	короткая	обычный	нет	КС-160.5	48,0
ФОИ-8-25,0	УКС 00784-08		1	60x7	4600	короткая	обычный	нет	КС-160.5	49,8
ФОИ-0у-25,0	УКС 00784у		1	50x5	3000	удлиненная	обычный	нет	КС-160.5	25,4
ФОИ-1у-25,0	УКС 00784у-01		1	50x5	3200	удлиненная	обычный	нет	КС-160.5	26,5
ФОИ-2у-25,0	УКС 00784у-02		1	50x5	3400	удлиненная	обычный	нет	КС-160.5	27,6
ФОИ-3у-25,0	УКС 00784у-03		1	50x5	3600	удлиненная	обычный	нет	КС-160.5	28,7
ФОИ-4у-25,0	УКС 00784у-04		1	50x5	3800	удлиненная	обычный	нет	КС-160.5	29,8
ФОИ-5у-25,0	УКС 00784у-05		1	60x7	4000	удлиненная	обычный	нет	КС-160.5	45,5
ФОИ-6у-25,0	УКС 00784у-06		1	60x7	4200	удлиненная	обычный	нет	КС-160.5	47,3
ФОИ-7у-25,0	УКС 00784у-07		1	60x7	4400	удлиненная	обычный	нет	КС-160.5	49,2
ФОИ-8у-25,0	УКС 00784у-08		1	60x7	4600	удлиненная	обычный	нет	КС-160.5	51,0
ФОИ-0в-25,0	УКС 05272		1	50x5	3000	короткая	обычный	да	КС-160.5	23,1

Тип	Номер чертежа	СКМТР	Кол-во проводов	Сечение DxS, мм	Размер Lф, мм	Стойка доп. фиксатора	Доп. фиксатор	Ветровая струна	Проект	Масса, кг
ФОИ-1в-25,0	УКС 05272-01		1	50x5	3200	короткая	обычный	да	КС-160.5	24,2
ФОИ-2в-25,0	УКС 05272-02		1	50x5	3400	короткая	обычный	да	КС-160.5	25,3
ФОИ-3в-25,0	УКС 05272-03		1	50x5	3600	короткая	обычный	да	КС-160.5	26,4
ФОИ-4в-25,0	УКС 05272-04		1	50x5	3800	короткая	обычный	да	КС-160.5	27,5
ФОИ-5в-25,0	УКС 05272-05		1	60x7	4000	короткая	обычный	да	КС-160.5	43,2
ФОИ-6в-25,0	УКС 05272-06		1	60x7	4200	короткая	обычный	да	КС-160.5	45,0
ФОИ-7в-25,0	УКС 05272-07		1	60x7	4400	короткая	обычный	да	КС-160.5	46,9
ФОИ-8в-25,0	УКС 05272-08		1	60x7	4600	короткая	обычный	да	КС-160.5	48,7
ФОИ-0ву-25,0	УКС 05272у		1	50x5	3000	удлиненная	обычный	да	КС-160.5	24,7
ФОИ-1ву-25,0	УКС 05272у-01		1	50x5	3200	удлиненная	обычный	да	КС-160.5	25,8
ФОИ-2ву-25,0	УКС 05272у-02		1	50x5	3400	удлиненная	обычный	да	КС-160.5	26,9
ФОИ-3ву-25,0	УКС 05272у-03		1	50x5	3600	удлиненная	обычный	да	КС-160.5	28,0
ФОИ-4ву-25,0	УКС 05272у-04		1	50x5	3800	удлиненная	обычный	да	КС-160.5	29,1
ФОИ-5ву-25,0	УКС 05272у-05		1	60x7	4000	удлиненная	обычный	да	КС-160.5	44,8
ФОИ-6ву-25,0	УКС 05272у-06		1	60x7	4200	удлиненная	обычный	да	КС-160.5	46,6
ФОИ-7ву-25,0	УКС 05272у-07		1	60x7	4400	удлиненная	обычный	да	КС-160.5	48,5
ФОИ-8ву-25,0	УКС 05272у-08		1	60x7	4600	удлиненная	обычный	да	КС-160.5	50,3
ФОИ-Г-0-25,0	УКС 00786		1	50x5	3000	удлиненная	Г-образный	нет	КС-160.5	27,8
ФОИ-Г-1-25,0	УКС 00786-01		1	50x5	3200	удлиненная	Г-образный	нет	КС-160.5	28,9
ФОИ-Г-2-25,0	УКС 00786-02		1	50x5	3400	удлиненная	Г-образный	нет	КС-160.5	30,0
ФОИ-Г-3-25,0	УКС 00786-03		1	50x5	3600	удлиненная	Г-образный	нет	КС-160.5	31,1
ФОИ-Г-4-25,0	УКС 00786-04		1	50x5	3800	удлиненная	Г-образный	нет	КС-160.5	32,2
ФОИ-Г-5-25,0	УКС 00786-05		1	60x7	4000	удлиненная	Г-образный	нет	КС-160.5	33,3
ФОИ-Г-6-25,0	УКС 00786-06		1	60x7	4200	удлиненная	Г-образный	нет	КС-160.5	34,4
ФОИ-Г-7-25,0	УКС 00786-07		1	60x7	4400	удлиненная	Г-образный	нет	КС-160.5	35,5
ФОИ-Г-8-25,0	УКС 00786-08		1	60x7	4600	удлиненная	Г-образный	нет	КС-160.5	36,6
ФОИ-0-3,0	УКС 01014		2	50x5	3000	короткая	обычный	нет	КС-160.6	28,7
ФОИ-1-3,0	УКС 01014-01		2	50x5	3200	короткая	обычный	нет	КС-160.6	29,8
ФОИ-2-3,0	УКС 01014-02	3185334092	2	50x5	3400	короткая	обычный	нет	КС-160.6	30,9
ФОИ-3-3,0	УКС 01014-03		2	50x5	3600	короткая	обычный	нет	КС-160.6	32,0
ФОИ-4-3,0	УКС 01014-04		2	50x5	3800	короткая	обычный	нет	КС-160.6	33,1
ФОИ-5-3,0	УКС 01014-05		2	60x7	4000	короткая	обычный	нет	КС-160.6	48,9
ФОИ-6-3,0	УКС 01014-06		2	60x7	4200	короткая	обычный	нет	КС-160.6	50,7
ФОИ-7-3,0	УКС 01014-07		2	60x7	4400	короткая	обычный	нет	КС-160.6	52,6
ФОИ-8-3,0	УКС 01014-08		2	60x7	4600	короткая	обычный	нет	КС-160.6	54,4
ФОИ-9-3,0	УКС 01014-18		2	60x7	4800	короткая	обычный	нет	КС-160.6	56,2
ФОИ-0у-3,0	УКС 01014у		2	50x5	3000	удлиненная	обычный	нет	КС-160.6	29,6
ФОИ-1у-3,0	УКС 01014у-01		2	50x5	3200	удлиненная	обычный	нет	КС-160.6	30,7
ФОИ-2у-3,0	УКС 01014у-02		2	50x5	3400	удлиненная	обычный	нет	КС-160.6	31,8
ФОИ-3у-3,0	УКС 01014у-03		2	50x5	3600	удлиненная	обычный	нет	КС-160.6	32,9
ФОИ-4у-3,0	УКС 01014у-04		2	50x5	3800	удлиненная	обычный	нет	КС-160.6	34,0
ФОИ-5у-3,0	УКС 01014у-05		2	60x7	4000	удлиненная	обычный	нет	КС-160.6	49,7
ФОИ-6у-3,0	УКС 01014у-06		2	60x7	4200	удлиненная	обычный	нет	КС-160.6	51,5
ФОИ-7у-3,0	УКС 01014у-07		2	60x7	4400	удлиненная	обычный	нет	КС-160.6	53,4
ФОИ-8у-3,0	УКС 01014у-08		2	60x7	4600	удлиненная	обычный	нет	КС-160.6	55,2
ФОИ-9у-3,0	УКС 01014у-18		2	60x7	4800	удлиненная	обычный	нет	КС-160.6	57,0

Материал: труба Б20.

Фиксатор сочлененный ромбовидной подвески типа ФРИ. Проект КС-160.6

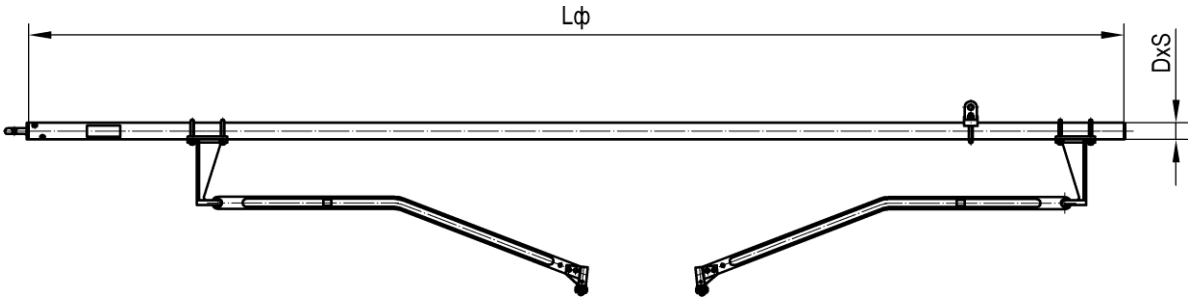

Тип	Номер чертежа	Кол-во проводов	Сечение DxS, мм	Размер Lф, мм	Стойка доп. фиксатора	Доп. фиксатор	Ветровая струна	Проект	Масса, кг
ФРИ-3у-3,0	УКС 01261у-03	2	50х5	3600	удлиненная	обычный	нет	КС-160.6	35,5
ФРИ-4у-3,0	УКС 01261у-04	2	50х5	3800	удлиненная	обычный	нет	КС-160.6	36,6
ФРИ-5у-3,0	УКС 01261у-05	2	50х5	4000	удлиненная	обычный	нет	КС-160.6	52,3
ФРИ-6у-3,0	УКС 01261у-06	2	50х5	4200	удлиненная	обычный	нет	КС-160.6	54,1
ФРИ-7у-3,0	УКС 01261у-07	2	50х5	4400	удлиненная	обычный	нет	КС-160.6	56,0
ФРИ-8у-3,0	УКС 01261у-08	2	50х5	4600	удлиненная	обычный	нет	КС-160.6	57,8
ФРИ-9у-3,0	УКС 01261у-09	2	50х5	4800	удлиненная	обычный	нет	КС-160.6	59,6

Материал: труба Б20.

Фиксатор анкеруемой ветви типа ФАИ. Проекты КС-160.1 и КС-160.2

Рис.1

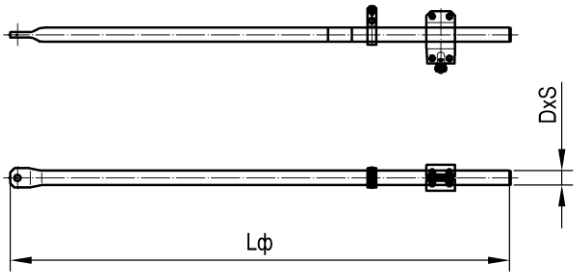

Рис.2

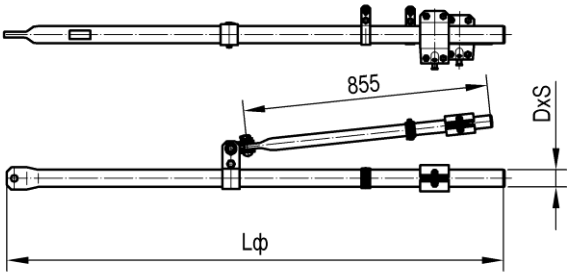

Рис.3

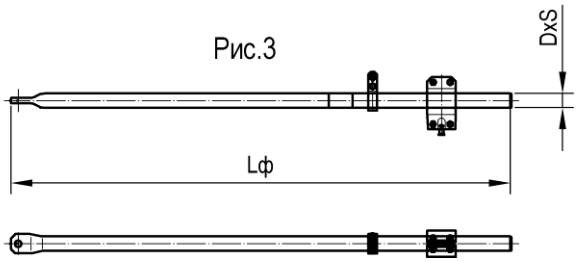

Тип	Номер чертежа	Рис.	Кол-во проводов	Сечение DxS, мм	Размер Lф, мм	Проект	Масса, кг
ФАИ-1-25,0	УКС 09233	1	1	50x5	1480	КС-160.1	11,0
ФАИ-2-25,0	УКС 09233-01	1	1	50x5	1880	КС-160.1	13,2
ФАИ-3-25,0	УКС 09233-02	1	1	50x5	2480	КС-160.1	16,5
ФАИ-4-25,0	УКС 09233-03	1	1	50x5	2880	КС-160.1	18,8
ФАИ-5-25,0	УКС 09233-04	1	1	50x5	3480	КС-160.1	22,1
ФАИ-6-25,0	УКС 09233-05	1	1	50x5	3880	КС-160.1	24,3
ФАИ-7-25,0	УКС 09233-06	1	1	50x5	4480	КС-160.1	27,6
ФАИ-1-3,0	УКС 09332	2	2	50x5, 42x4	1480	КС-160.2	18,3
ФАИ-2-3,0	УКС 09332-01	2	2	50x5, 42x4	2080	КС-160.2	21,6
ФАИ-3-3,0	УКС 09332-02	2	2	50x5, 42x4	2480	КС-160.2	23,8
ФАИ-4-3,0	УКС 09332-03	2	2	50x5, 42x4	3080	КС-160.2	27,2
ФАИ-5-3,0	УКС 09332-04	2	2	50x5, 42x4	3480	КС-160.2	29,4
ФАИ-6-3,0	УКС 09332-05	2	2	50x5, 42x4	4080	КС-160.2	32,7
ФАИ-1-3,0А	УКС 09332-06	3	1	50x5	1480	КС-160.2	10,8
ФАИ-2-3,0А	УКС 09332-07	3	1	50x5	2080	КС-160.2	14,1
ФАИ-3-3,0А	УКС 09332-08	3	1	50x5	2480	КС-160.2	16,3
ФАИ-4-3,0А	УКС 09332-09	3	1	50x5	3080	КС-160.2	19,6
ФАИ-5-3,0А	УКС 09332-10	3	1	50x5	3480	КС-160.2	21,9
ФАИ-6-3,0А	УКС 09332-11	3	1	50x5	4080	КС-160.2	25,2

Материал: труба Б20.

Фиксатор анкеруемой ветви типа ФАИ. Проекты КС-160.5 и КС-160.6

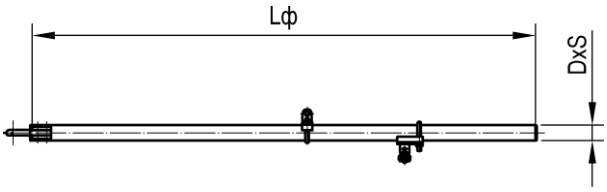

Тип	Номер чертежа	СКМТР	Размер Lф, мм	Проект	Масса, кг
ФАИ-0-25,0	УКС 00787		1800	КС-160.5	14,8
ФАИ-1-25,0	УКС 00787-01		2000	КС-160.5	15,9
ФАИ-2-25,0	УКС 00787-02		2200	КС-160.5	17,0
ФАИ-3-25,0	УКС 00787-03		2400	КС-160.5	18,1
ФАИ-4-25,0	УКС 00787-04		2600	КС-160.5	19,2
ФАИ-5-25,0	УКС 00787-05		2800	КС-160.5	20,3
ФАИ-6-25,0	УКС 00787-06		3000	КС-160.5	21,5
ФАИ-7-25,0	УКС 00787-07		3200	КС-160.5	22,6
ФАИ-8-25,0	УКС 00787-08		3400	КС-160.5	23,7
ФАИ-0-3,0	УКС 01015		1800	КС-160.6	13,3
ФАИ-1-3,0	УКС 01015-01		2000	КС-160.6	14,4
ФАИ-2-3,0	УКС 01015-02		2200	КС-160.6	15,5
ФАИ-3-3,0	УКС 01015-03	3185334091	2400	КС-160.6	16,6
ФАИ-4-3,0	УКС 01015-04		2600	КС-160.6	17,7
ФАИ-5-3,0	УКС 01015-05		2800	КС-160.6	18,8
ФАИ-6-3,0	УКС 01015-06		3000	КС-160.6	20,0
ФАИ-7-3,0	УКС 01015-07		3200	КС-160.6	21,1
ФАИ-8-3,0	УКС 01015-08		3400	КС-160.6	22,2
ФАИ-9-3,0	УКС 01015-09		3600	КС-160.6	23,3
ФАИ-10-3,0	УКС 01015-10		3800	КС-160.6	24,4

Материал: труба Б20.

Фиксатор гибкий типа ФГИ. Проекты КС-160.1 и КС-160.2

Рис.1

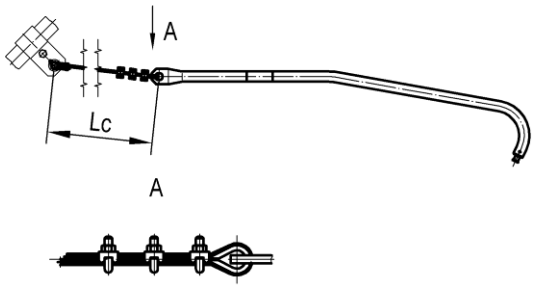

Рис.2

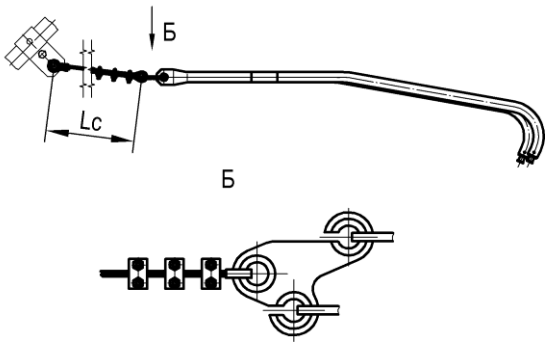

Тип	Номер чертежа	Кол-во проводов	Размер Lc, мм	Проект	Масса, кг
ФГИ-1	УКС 09234	1	2000	КС-160.1	4,9
ФГИ-2	УКС 09234-01	1	3000	КС-160.1	5,2
ФГИ-1	УКС 09235	2	2000	КС-160.2	9,7
ФГИ-2	УКС 09235-01	2	3000	КС-160.2	10,0

Материал: провод М35.

Фиксатор гибкий типа ФГИ. Проекты КС-160.5 и КС-160.6

Рис.1

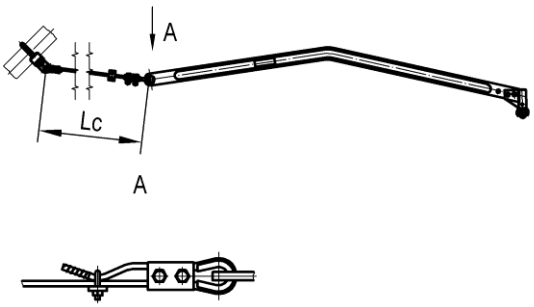

Рис.2

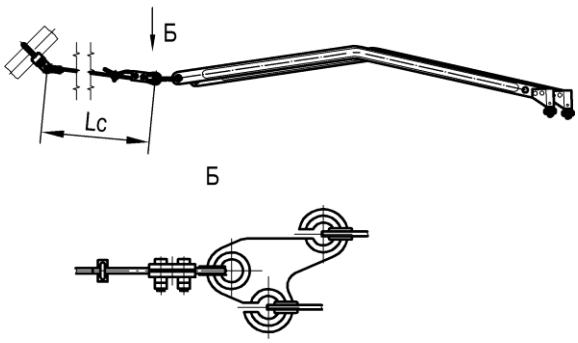

Тип	Номер чертежа	Кол-во проводов	Размер Lc, мм	Проект	Масса, кг
ФГИ-1-25,0	УКС 01044	1	2000	КС-160.5	4,6
ФГИ-2-25,0	УКС 01044-01	1	3000	КС-160.5	4,9
ФГИ-1-3,0	УКС 00985	2	2000	КС-160.6	7,3
ФГИ-2-3,0	УКС 00985-01	2	3000	КС-160.6	7,6

Материал: провод М35.

Фиксатор сочлененный прямой типа ФИП. Проекты КС-200 и КС-250

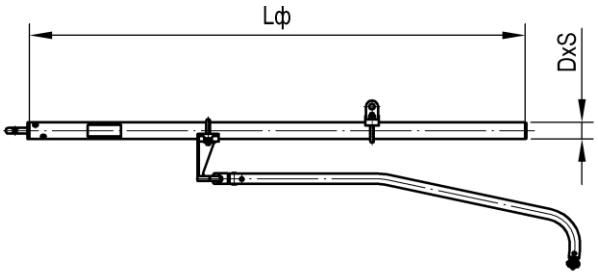

Короткая и удлиненная стойки доп. фиксаторов

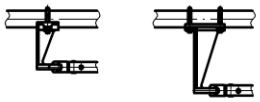

Дополнительные фиксаторы

109-6 (1200 мм)

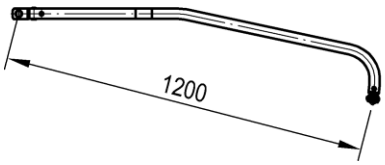

109-8 (900 мм)

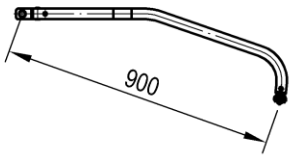

ФДГ-25,0 (УКС 01003)

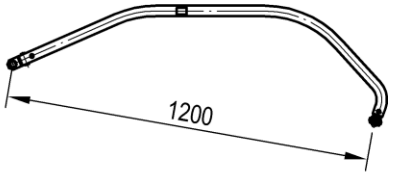

Тип	Номер чертежа	Кол-во проводов	Сечение DxS, мм	Размер Lф, мм	Стойка доп. фиксатора	Доп. фиксатор	Ветровая струна	Проект	Масса, кг
ФИП	УКС 04600	1	42x4, 50x5	по расчету	короткая	109-6 (1200 мм)	нет	КС-200, КС-250	7,4
ФИП	УКС 05632	1	42x4, 50x5	по расчету	удлиненная	109-6 (1200 мм)	нет	КС-200, КС-250	8,6
ФИП	УКС 05429	2	42x4, 50x5	по расчету	короткая	109-6 (1200 мм)	нет	КС-200, КС-250	9,1
ФИП	УКС 04137	2	42x4, 50x5	по расчету	удлиненная	109-6 (1200 мм)	нет	КС-200, КС-250	13,6
ФИП-к	УКС 05633	1	42x4, 50x5	по расчету	короткая	109-8 (900 мм)	нет	КС-200, КС-250	7,1
ФИП-к	УКС 05637	1	42x4, 50x5	по расчету	удлиненная	109-8 (900 мм)	нет	КС-200, КС-250	8,3
ФИП-к	УКС 05408	2	42x4, 50x5	по расчету	удлиненная	109-8 (900 мм)	нет	КС-200, КС-250	9,7
ФИП-Г	УКС 05631	1	42x4, 50x5	по расчету	удлиненная	ФДГ-25,0	нет	КС-200, КС-250	12,9

Материал: труба Б20.

Примечание.
Масса фиксатора определяется длиной трубы, уточняемой расчетом.

Фиксатор сочлененный обратный типа ФИО. Проекты КС-200 и КС-250

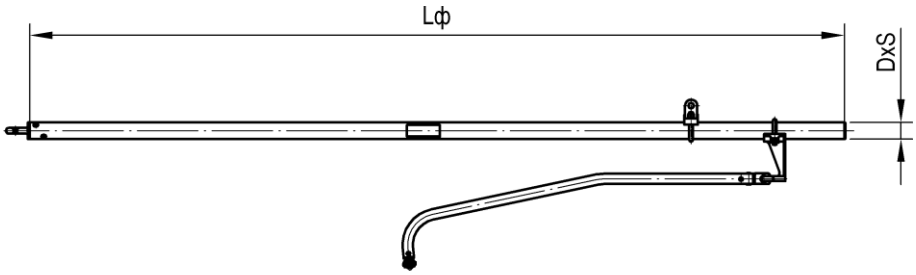

Короткая и удлиненная стойки доп. фиксаторов

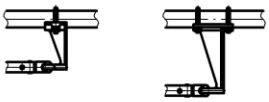

Дополнительные фиксаторы

109-6 (1200 мм)

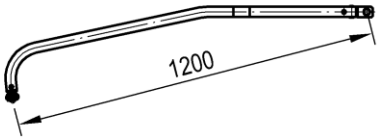

109-8 (900 мм)

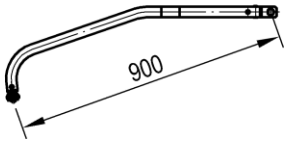

Тип	Номер чертежа	СКМТР	Кол-во проводов	Сечение DxS, мм	Размер Lф, мм	Стойка доп. фиксатора	Доп. фиксатор	Ветровая струна	Проект	Масса, кг
ФИО	УКС 04599		1	50x5, 60x7	по расчету	короткая	109-6 (1200 мм)	нет	КС-200, КС-250	18,7
ФИО	УКС 05635		1	50x5, 60x7	по расчету	удлиненная	109-6 (1200 мм)	нет	КС-200, КС-250	19,9
ФИО	УКС 04138	3185336810	2	50x5, 60x7	по расчету	удлиненная	109-6 (1200 мм)	нет	КС-200, КС-250	27,1
ФИО-к	УКС 05636		1	50x5, 60x7	по расчету	короткая	109-8 (900 мм)	нет	КС-200, КС-250	18,4
ФИО-к	УКС 05409		2	50x5, 60x7	по расчету	удлиненная	109-8 (900 мм)	нет	КС-200, КС-250	23,6

Материал: труба Б20.

Примечание.
Масса фиксатора определяется длиной трубы, уточняемой расчетом.

Фиксатор анкеруемой ветви типа ФИА. Проекты КС-200 и КС-250

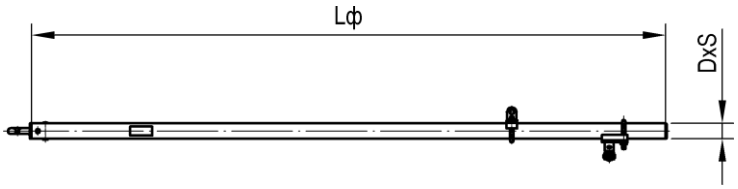

Тип	Номер чертежа	Кол-во проводов	Сечение DxS, мм	Размер Lф, мм	Проект	Масса, кг
ФИА	КС 301.400.000М	1	50x5, 60x7	по расчету	КС-200, КС-250	13,4

Материал: труба Б20.

Примечание.
Масса фиксатора определяется длиной трубы, уточняемой расчетом.

Фиксатор сочлененный прямой алюминиевый типа ФИАП. Проекты КС-200 и КС-250

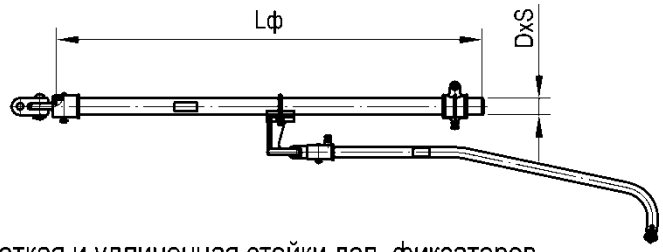

Короткая и удлиненная стойки доп. фиксаторов

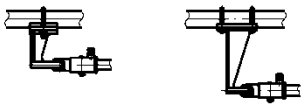

Дополнительные фиксаторы

УКС 05983 (1200 мм)

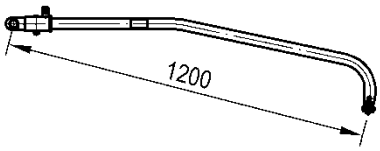

УКС 06121 (900 мм)

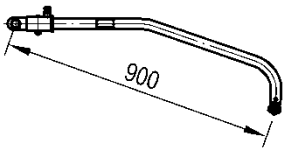

ФДГ-25,0 (УКС 01003)

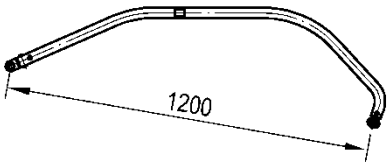

ФДГ-3,0 (УКС 02054)

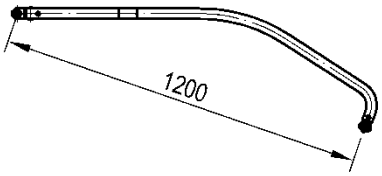

Тип	Номер чертежа	Кол-во проводов	Сечение DxS, мм	Размер Lф, мм	Стойка доп. фиксатора	Доп. фиксатор	Ветровая струна	Проект	Масса, кг
ФИАП-25,0	УКС 03800	1	55x6	по расчету	короткая	УКС 05983 (1200 мм)	нет	КС-200, КС-250	6,7
ФИАП-у-25,0	УКС 05528	1	55x6	по расчету	удлиненная	УКС 05983 (1200 мм)	нет	КС-200, КС-250	7,4
ФИАП-к-25,0	УКС 05527	1	55x6	по расчету	короткая	УКС 06121 (900 мм)	нет	КС-200, КС-250	6,4
ФИАП-Г-25,0	УКС 05616	1	55x6	по расчету	удлиненная	ФДГ-25,0	нет	КС-200, КС-250	12,6
ФИАП-3,0	УКС 05832	2	55x6, 70x7	по расчету	короткая	УКС 05983 (1200 мм)	нет	КС-200, КС-250	9,1
ФИАП-у-3,0	УКС 05836	2	55x6, 70x7	по расчету	удлиненная	УКС 05983 (1200 мм)	нет	КС-200, КС-250	9,7
ФИАП-к-3,0	УКС 05838	2	55x6, 70x7	по расчету	короткая	УКС 06121 (900 мм)	нет	КС-200, КС-250	8,4
ФИАП-к-у-3,0	УКС 05529	2	55x6, 70x7	по расчету	удлиненная	УКС 06121 (900 мм)	нет	КС-200, КС-250	8,0
ФИАП-Г-3,0	УКС 05834	2	55x6, 70x7	по расчету	удлиненная	ФДГ-3,0	нет	КС-200, КС-250	18,0

Материал: труба АМг6М.

Примечание.
Масса фиксатора определяется длиной трубы, уточняемой расчетом.

Фиксатор сочлененный обратный алюминиевый типа ФИАО. Проекты КС-200 и КС-250

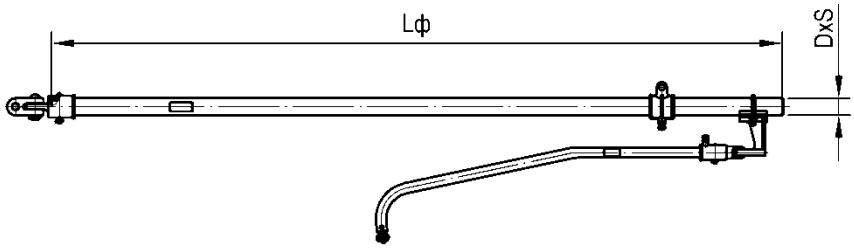

Короткая и удлиненная стойки доп. фиксаторов

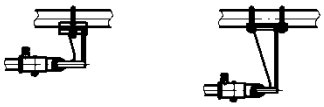

Дополнительные фиксаторы

УКС 05983 (1200 мм)

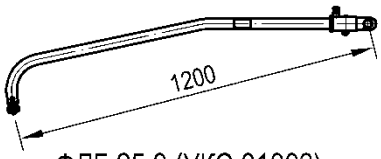

УКС 06121 (900 мм)

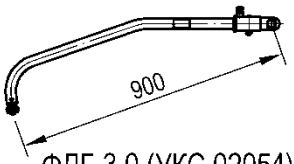

ФДГ-25,0 (УКС 01003)

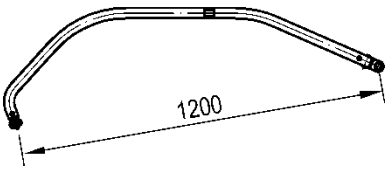

ФДГ-3,0 (УКС 02054)

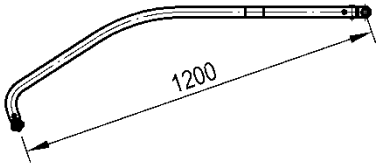

Тип	Номер чертежа	Кол-во проводов	Сечение DxS, мм	Размер Lф, мм	Стойка доп. фиксатора	Доп. фиксатор	Ветровая струна	Проект	Масса, кг
ФИАО-25,0	УКС 03801	1	55x6, 70x7	по расчету	короткая	УКС 05983 (1200 мм)	нет	КС-200, КС-250	11,4
ФИАО-у-25,0	УКС 05618	1	55x6, 70x7	по расчету	удлиненная	УКС 05983 (1200 мм)	нет	КС-200, КС-250	12,1
ФИАО-к-25,0	УКС 05532	1	55x6, 70x7	по расчету	короткая	УКС 06121 (900 мм)	нет	КС-200, КС-250	11,1
ФИАО-к-у-25,0	УКС 06144	1	55x6, 70x7	по расчету	удлиненная	УКС 06121 (900 мм)	нет	КС-200, КС-250	
ФИАО-Г-25,0	УКС 05617	1	55x6, 70x7	по расчету	удлиненная	ФДГ-25,0	нет	КС-200, КС-250	17,3
ФИАО-3,0	УКС 05833	2	70x7	по расчету	короткая	УКС 05983 (1200 мм)	нет	КС-200, КС-250	17,2
ФИАО-у-3,0	УКС 05837	2	70x7	по расчету	удлиненная	УКС 05983 (1200 мм)	нет	КС-200, КС-250	17,8
ФИАО-к-3,0	УКС 05839	2	70x7	по расчету	короткая	УКС 06121 (900 мм)	нет	КС-200, КС-250	16,5
ФИАО-Г-3,0	УКС 05835	2	70x7	по расчету	удлиненная	ФДГ-3,0	нет	КС-200, КС-250	26,9

Материал: труба АМг6М.

Примечание.
Масса фиксатора определяется длиной трубы, уточняемой расчетом.

Фиксатор анкеруемой ветви алюминиевый типа ФИАА. Проекты КС-200 и КС-250

Рис. 1

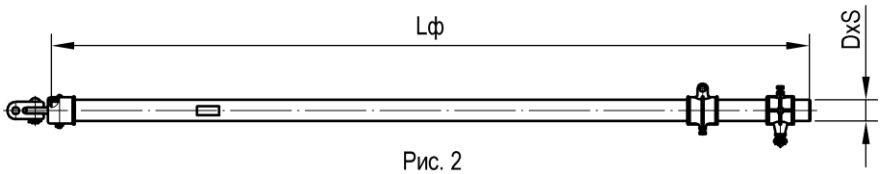

Рис. 2

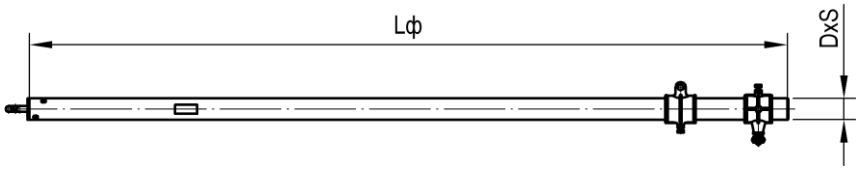

Тип	Номер чертежа	Рис.	Кол-во проводов	Сечение DxS, мм	Размер Lф, мм	Проект	Масса, кг
ФИАА-25,0	УКС 06033	1	1	55x6, 70x7	по расчету	КС-200, КС-250	7,5
ФИАА-3,0	УКС 04595	2	1	55x6, 70x7	по расчету	КС-200, КС-250	7,5

Материал: труба АМг6М.

Примечание.
Масса фиксатора определяется длиной трубы, уточняемой расчетом.

Кронштейн швеллерный с подкосом и одним бугелем

Применяется для подвешивания проводов различного назначения:

с коротким бугелем - прямые участки пути и кривые радиусом более 1000 м при отсутствии усилий от изломов проводов при отводах на анкеровку, разнице габаритов опор и высотных положений кронштейнов на соседних опорах;

с длинным бугелем - кривые участки пути радиусом до 1000 м.

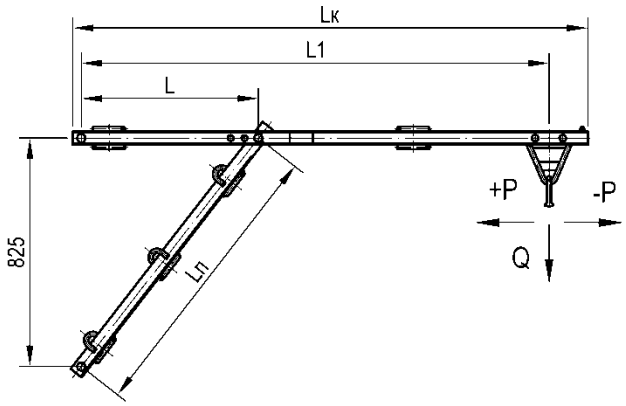

Тип	Номер чертежа	СКМТР	Материал	Бугель	Размер, мм				Масса, кг
					L	L1	Lк	Lп	
КФЦ-5	УКС 04005		швеллер 5	короткий	640	1690	1860	1040	31,0
КФЦ-5А	УКС 05943	3185339778	швеллер 5	длинный	640	1690	1860	1040	32,6
КФЦ-6,5	УКС 05124		швеллер 6,5	короткий	640	1690	1860	1040	34,8
КФЦ-6,5А	УКС 05930		швеллер 6,5	длинный	640	1690	1860	1040	36,7
КФЦ-8	УКС 09668		швеллер 8	короткий	640	1690	1860	1040	39,0
КФЦ-8А	УКС 09668-01		швеллер 8	длинный	640	1690	1860	1040	40,6
КФЦ-10	УКС 09670		швеллер 10	короткий	640	1690	1860	1040	43,8
КФЦ-10А	УКС 09670-01		швеллер 10	длинный	640	1690	1860	1040	45,4
КФУЦ-5	УКС 04007		швеллер 5	короткий	1700	2740	2910	1890	47,4
КФУЦ-5А	УКС 04007-01		швеллер 5	длинный	1700	2740	2910	1890	49,0
КФУЦ-6,5	УКС 05130	3185339774	швеллер 6,5	короткий	1700	2740	2910	1890	53,6
КФУЦ-6,5А	УКС 05130-01		швеллер 6,5	длинный	1700	2740	2910	1890	55,1

Тип	Номер чертежа	СКМТР	Материал	Бугель	Размер, мм				Масса, кг
					L	L1	Lк	Lп	
КФУЦ-8	УКС 09672		швеллер 8	короткий	1700	2740	2910	1890	60,3
КФУЦ-8А	УКС 09672-01		швеллер 8	длинный	1700	2740	2910	1890	61,8
КФУЦ-10	УКС 09674		швеллер 10	короткий	1700	2740	2910	1890	69,2
КФУЦ-10А	УКС 09674-01		швеллер 10	длинный	1700	2740	2910	1890	70,8

Материал: Ст3сп5.

Примечание.

Для проверки возможности применения кронштейна в конкретных условиях необходимо определить максимальные нормативные нагрузки P и Q (горизонтальные и вертикальные соответственно) для наиболее тяжелых сочетаний внешних воздействий и найти точку пересечения их значений, как координат, на графике. Применение кронштейна допустимо, если полученная точка находится ниже линии графика.

Кронштейн швеллерный с тягой и одним бугелем

Применяется для подвешивания проводов различного назначения:

с коротким бугелем - прямые участки пути и кривые радиусом более 1000 м при отсутствии усилий от изломов проводов при отводах на анкеровку, разнице габаритов опор и высотных положений кронштейнов на соседних опорах;

с длинным бугелем - кривые участки пути радиусом до 1000 м.

Узкая область применения указана в таблице.

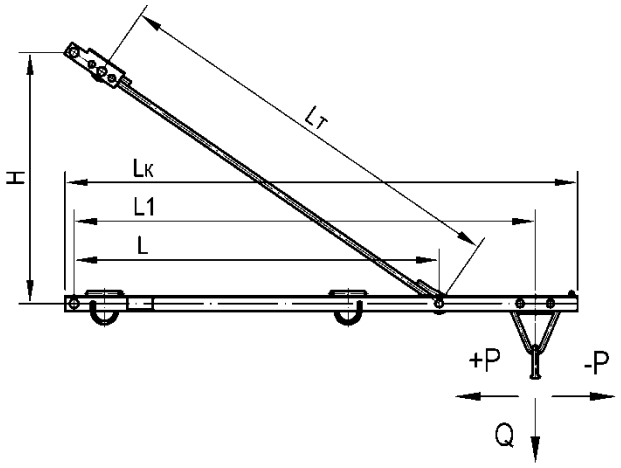

Тип	Номер чертежа	СКМТР	Область применения	Бугель	Размер, мм					Масса, кг
					H	L	L1	Lк	Lт	
СИП-1	УКС 09602		ВЛ 0,4 кВ	короткий	750	870	1070	1320	1020	17,4
КФПЦ-50	УКС 09597	3185320000		короткий	825	1200	1515	1685	1340	20,9
КФПЦ-50А	УКС 09597-01	3185320001		длинный	825	1200	1515	1685	1340	22,5

Материал: уголок 50х50х5 ст3сп5.

Примечание.

Для проверки возможности применения кронштейна в конкретных условиях необходимо определить максимальные нормативные нагрузки P и Q (горизонтальные и вертикальные соответственно) для наиболее тяжелых сочетаний внешних воздействий и найти точку пересечения их значений, как координат, на графике. Применение кронштейна допустимо, если полученная точка находится ниже линии графика.

Кронштейн швеллерный с тягой и двумя бугелями

Применяется для подвешивания проводов различного назначения:

с коротким бугелем - прямые участки пути и кривые радиусом более 1000 м при отсутствии усилий от изломов проводов при отводах на анкеровку, разнице габаритов опор и высотных положений кронштейнов на соседних опорах;

с длинным бугелем - кривые участки пути радиусом до 1000 м.

Узкая область применения указана в таблице.

Рис. 1

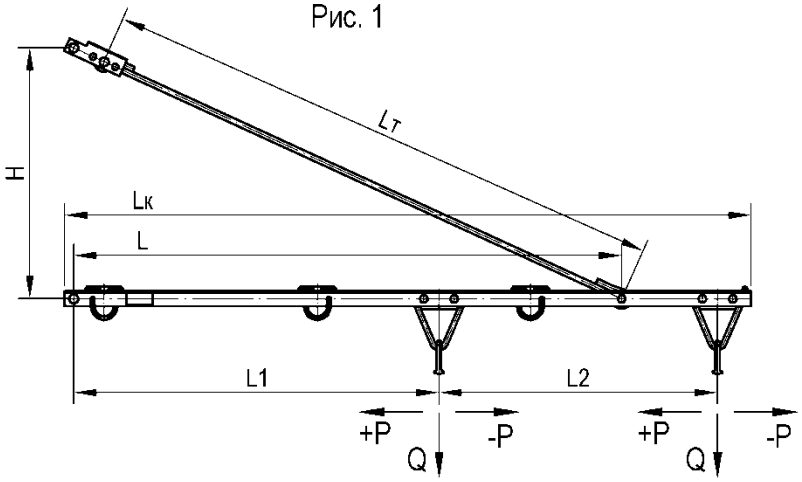

Допускаемые нормативные нагрузки на кронштейны

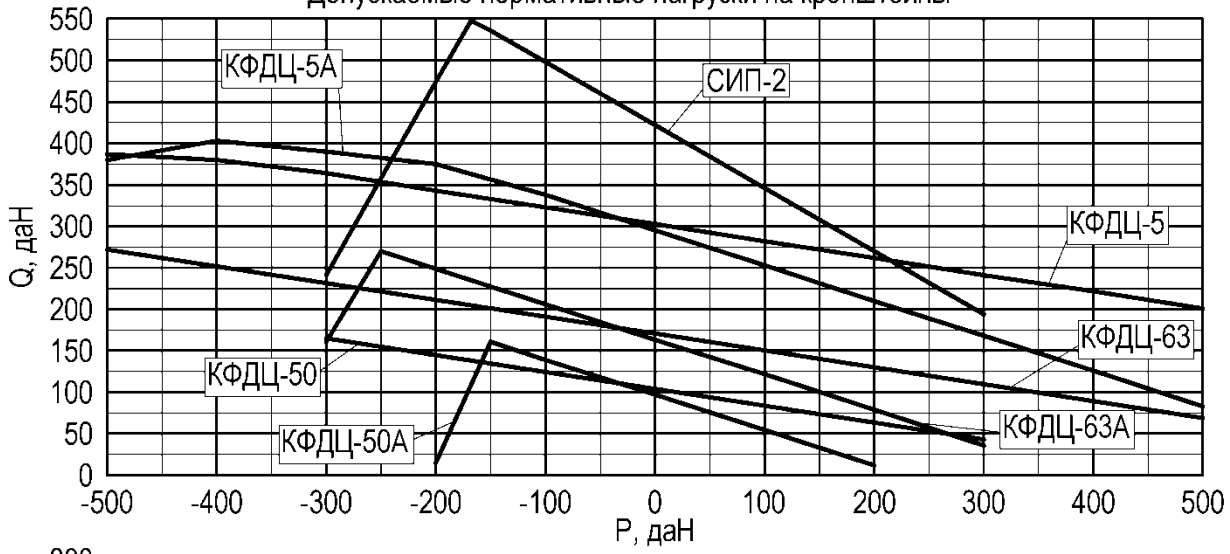

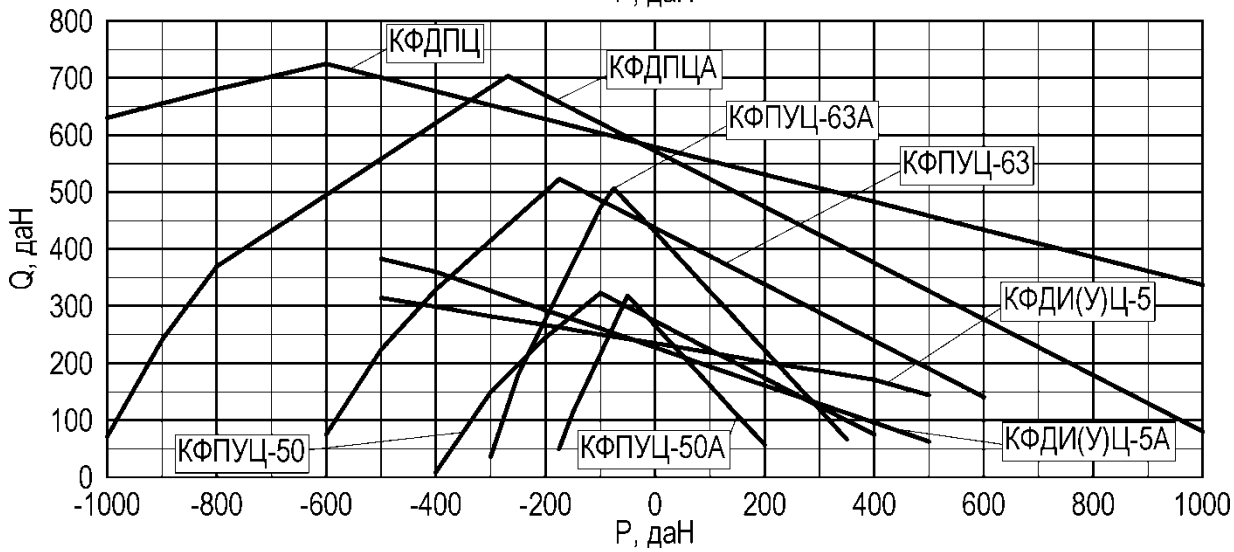

Рис. 2

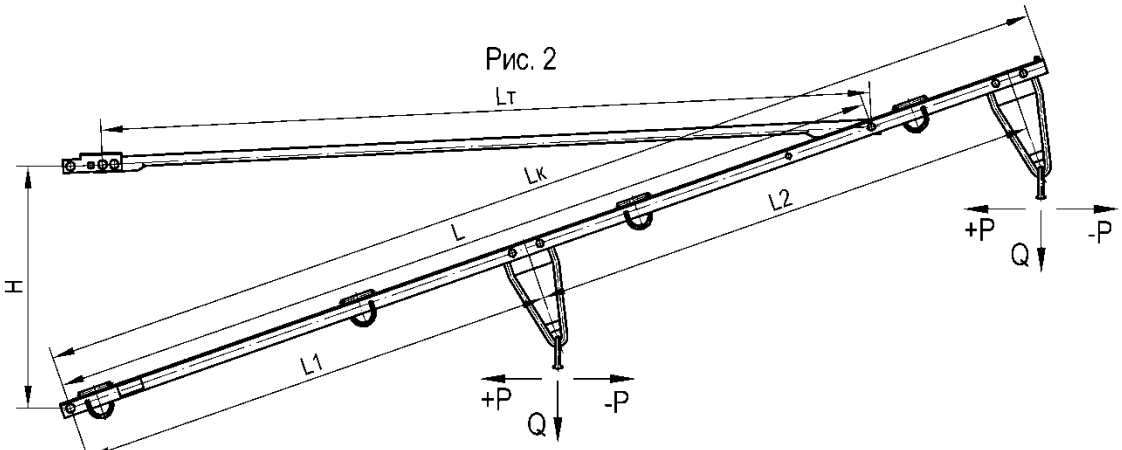

Допускаемые нормативные нагрузки на кронштейны

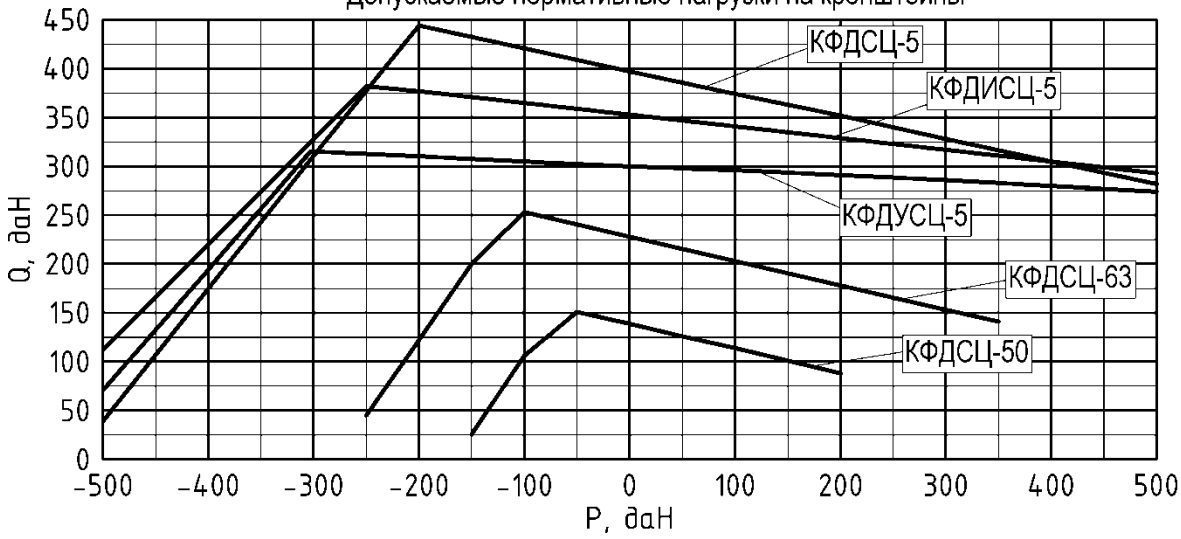

Тип	Номер чертежа	СКМТР	Материал	Рис.	Область применения	Бугель	Размер, мм						Масса, кг
							H	L	L1	L2	Lк	Lт	
СИП-2	УКС 09603	3185339777	уголок 50x50x5	1	ВЛ 0,4 кВ	короткий	750	1370	1070	500	1820	1440	22,4
КФПУЦ-50	УКС 09598		уголок 50x50x5	1		короткий	825	1800	1200	915	2255	1860	26,4
КФПУЦ-50А	УКС 09598-01		уголок 50x50x5	1		длинный	825	1800	1200	915	2255	1860	29,6
КФПУЦ-63	УКС 09599		уголок 63x63x5	1		короткий	825	1800	1200	915	2255	1860	31,1
КФПУЦ-63А	УКС 09599-01		уголок 63x63x5	1		длинный	825	1800	1200	915	2255	1860	32,9
КФДЦ-50	УКС 04009	3185320204	уголок 50x50x5	1		короткий	825	2600	1650	1750	3560	2580	38,8
КФДЦ-50А	УКС 04009-01		уголок 50x50x5	1		длинный	825	2600	1650	1750	3560	2580	42,0
КФДЦ-63	УКС 09595		уголок 63x63x5	1		короткий	825	2600	1650	1750	3560	2580	45,7
КФДЦ-63А	УКС 09595-01		уголок 63x63x5	1		длинный	825	2600	1650	1750	3560	2580	48,9
КФДЦ-5	УКС 09588	3185339754	швеллер 5	1		короткий	825	2600	1650	1750	3560	2580	46,0
КФДЦ-5А	УКС 09588-01		швеллер 5	1		длинный	825	2600	1650	1750	3560	2580	49,1
КФДИЦ-5	УКС 09691		швеллер 5	1	2x25 кВ	короткий	825	2460	1235	2250	3645	2480	45,3

Тип	Номер чертежа	СКМТР	Материал	Рис.	Область применения	Бугель	Размер, мм						Масса, кг
							H	L	L1	L2	Lк	Lт	
КФДИЦ-5А	УКС 09691-01		швеллер 5	1	2х25 кВ	длинный	825	2460	1235	2250	3645	2480	48,4
КФДУЦ-5	УКС 09694		швеллер 5	1	2х25 кВ	короткий	825	2750	1535	2250	3945	2760	48,9
КФДУЦ-5А	УКС 09694-01		швеллер 5	1	2х25 кВ	длинный	825	2750	1535	2250	3945	2760	52,0
КФШЦ	УКС 09549		швеллер 5	1	расщеп. шунт.	короткий	825	1600	1200	900	2300	1650	37,3
КФШЦА	УКС 09549-01		швеллер 5	1	расщеп. шунт.	длинный	825	1600	1200	900	2300	1650	40,4
КФДПЦ	УКС 09699		швеллер 6,5	1	2 фидера	короткий	825	2950	1600	2000	3800	2910	62,7
КФДПЦА	УКС 09699-01		швеллер 6,5	1	2 фидера	длинный	825	2950	1600	2000	3800	2910	66,0
КФДИСЦ-5	УКС 09693		швеллер 5	2	2х25 кВ	длинный	825	2830	1235	2250	3645	2480	53,7
КФДУСЦ-5	УКС 09696		швеллер 5	2	2х25 кВ	длинный	825	3100	1535	2250	3945	2750	58,0
КФДСЦ-50	УКС 09591	3185339937	уголок 50х50х5	2		длинный	825	2900	1650	1750	3560	2590	46,8
КФДСЦ-63	УКС 09596		уголок 63х63х5	2		длинный	825	2900	1650	1750	3560	2590	46,8
КФДСЦ-5	УКС 09589		швеллер 5	2		длинный	825	2900	1650	1750	3560	2590	54,8

Материал: Ст3сп5.

Примечание.

Для проверки возможности применения кронштейна в конкретных условиях необходимо определить максимальные нормативные нагрузки P и Q (горизонтальные и вертикальные соответственно) для наиболее тяжелых сочетаний внешних воздействий и найти точку пересечения их значений, как координат, на графике. Применение кронштейна допустимо, если полученная точка находится ниже линии графика.

Кронштейн швеллерный с тягой и тремя бугелями

Применяется для подвешивания проводов различного назначения:

с коротким бугелем - прямые участки пути и кривые радиусом более 1000 м при отсутствии усилий от изломов проводов при отводах на анкеровку, разнице габаритов опор и высотных положений кронштейнов на соседних опорах;

с длинным бугелем - кривые участки пути радиусом до 1000 м.

Узкая область применения указана в таблице.

Рис. 1

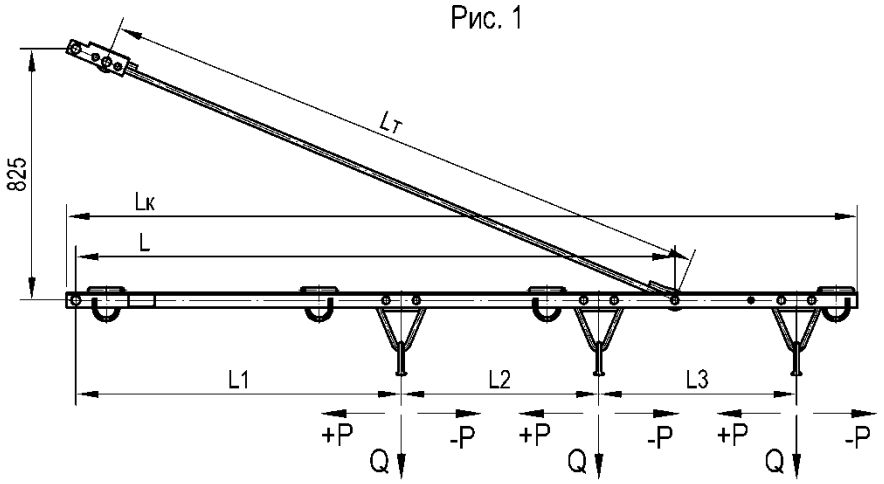

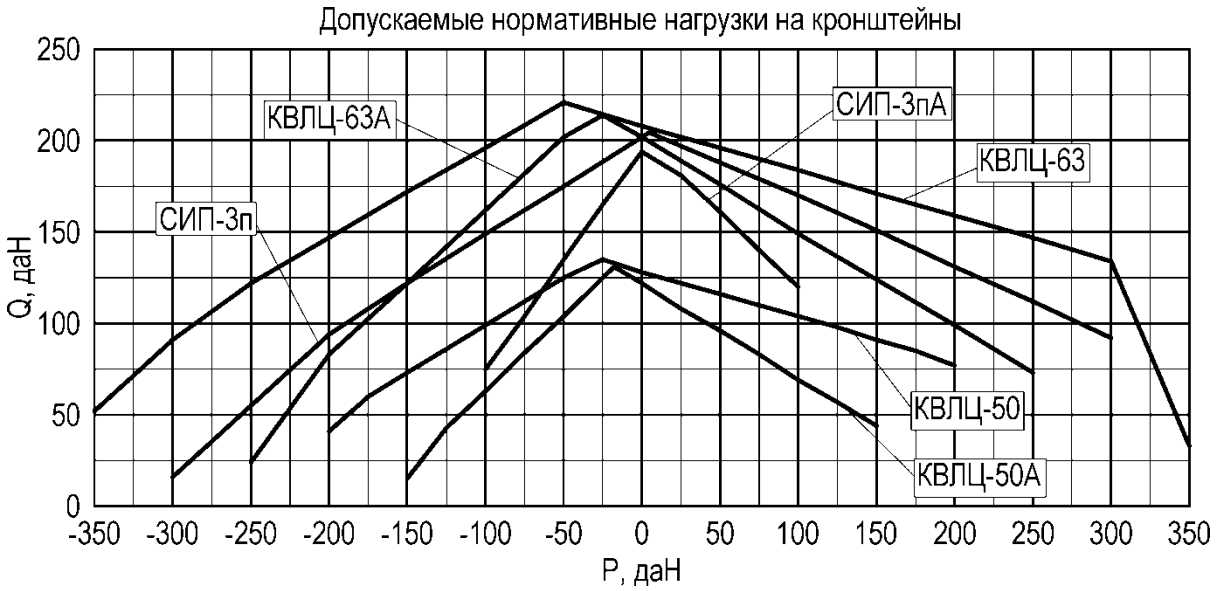

Рис. 2

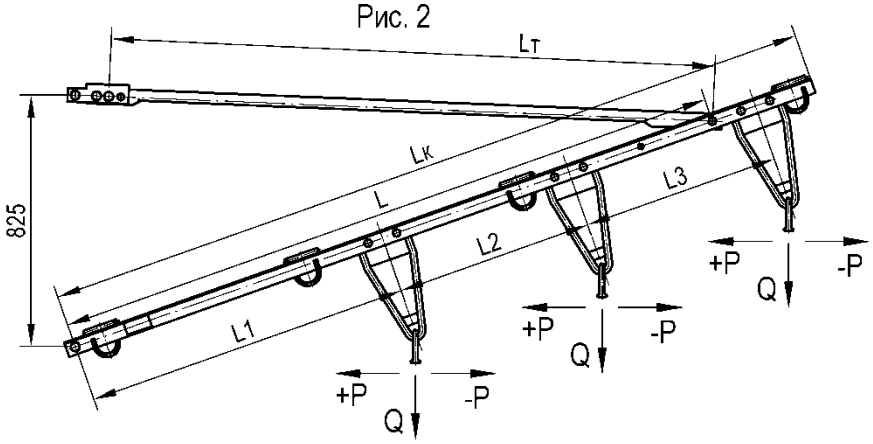

Допускаемые нормативные нагрузки на кронштейны

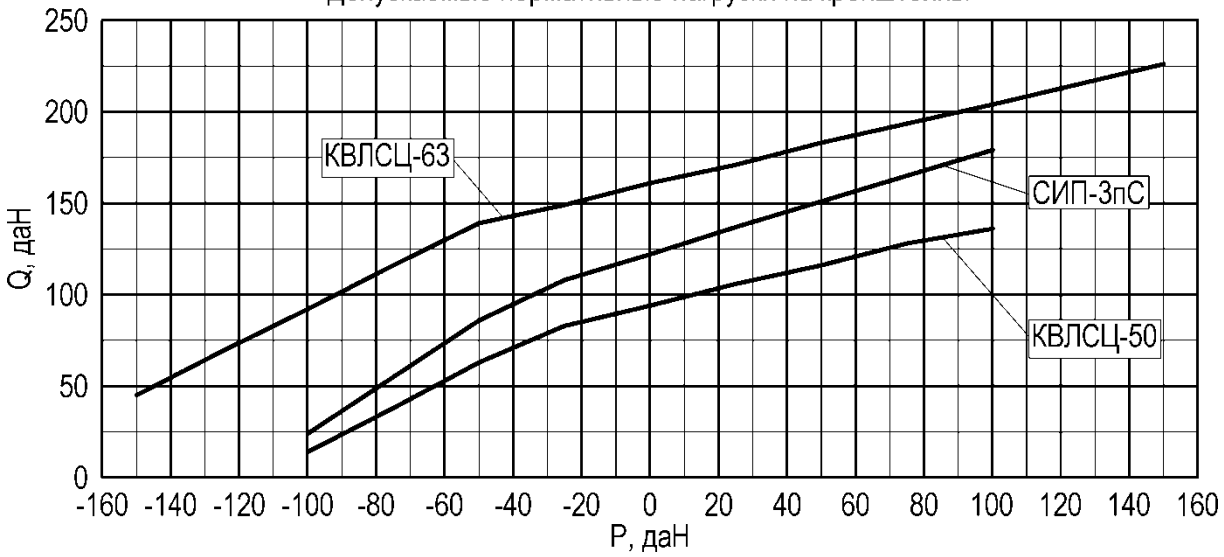

Тип	Номер чертежа	СКМТР	Материал	Рис.	Область применения	Бугель	Размер, мм						Масса, кг
							L	L1	L2	L3	Lк	Lт	
СИП-3п	УКС 09532		уголок 50x50x5	1	СИП	короткий	1970	1100	650	650	2600	2010	26,8
СИП-3пА	УКС 09532-01		уголок 50x50x5	1	СИП	длинный	1970	1100	650	650	2600	2010	31,4
СИП-3пС	УКС 09601		уголок 50x50x5	2	СИП	длинный	2220	1070	650	650	2600	1985	34,5
КФЭДЦ	УКС 09697		швеллер 5	1	ЭУП	короткий	2950	800	1000	1800	3800	2910	58,6
КФЭДЦА	УКС 09697-01		швеллер 5	1	ЭУП	2 и 3 длинные	2950	800	1000	1800	3800	2910	62,7
КВЛЦ-50	УКС 04019	3185320331	уголок 50x50x5	1	ВЛ 6-10 кВ	2 длинный	2600	1240	1000	1000	3400	2580	41,1
КВЛЦ-50А	УКС 04019-01		уголок 50x50x5	1	ВЛ 6-10 кВ	длинный	2600	1240	1000	1000	3400	2580	41,6
КВЛЦ-63	УКС 09688	3185339776	уголок 63x63x5	1	ВЛ 6-10 кВ	2 длинный	2600	1240	1000	1000	3400	2580	45,3
КВЛЦ-63А	УКС 09688-01		уголок 63x63x5	1	ВЛ 6-10 кВ	длинный	2600	1240	1000	1000	3400	2580	51,6
КВЛСЦ-50	УКС 09604		уголок 50x50x5	2	ВЛ 6-10 кВ	длинный	2900	1240	1000	1000	3400	2590	44,8

Тип	Номер чертежа	СКМТР	Материал	Рис.	Область применения	Бугель	Размер, мм						Масса, кг
							L	L1	L2	L3	Lк	Lт	
КВЛСЦ-63	УКС 09690		уголок 63х63х5	2	ВЛ 6-10 кВ	длинный	2900	1240	1000	1000	3400	2590	51,6

Материал: Ст3сп5.

Примечание.

Для проверки возможности применения кронштейна в конкретных условиях необходимо определить максимальные нормативные нагрузки P и Q (горизонтальные и вертикальные соответственно) для наиболее тяжелых сочетаний внешних воздействий и найти точку пересечения их значений, как координат, на графике. Применение кронштейна допустимо, если полученная точка находится ниже линии графика.

Кронштейн швеллерный с опорным креплением проводов

Применяется для закрепления проводов на опорных изоляторах.

Рис. 1

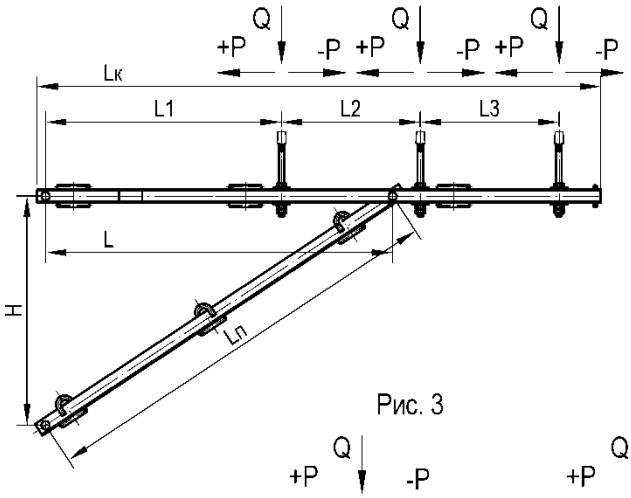

Рис. 2

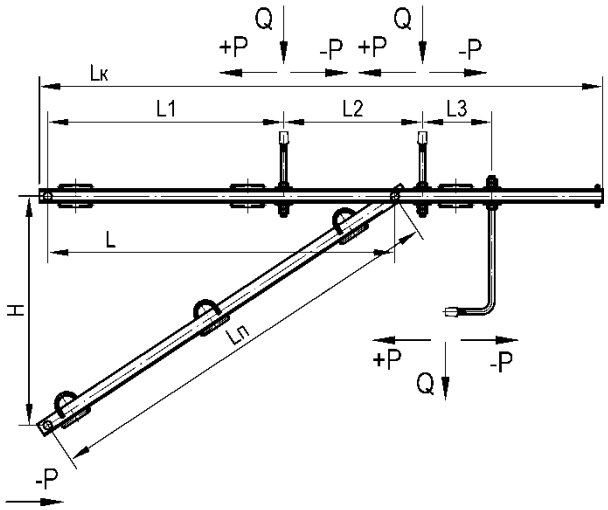

Рис. 3

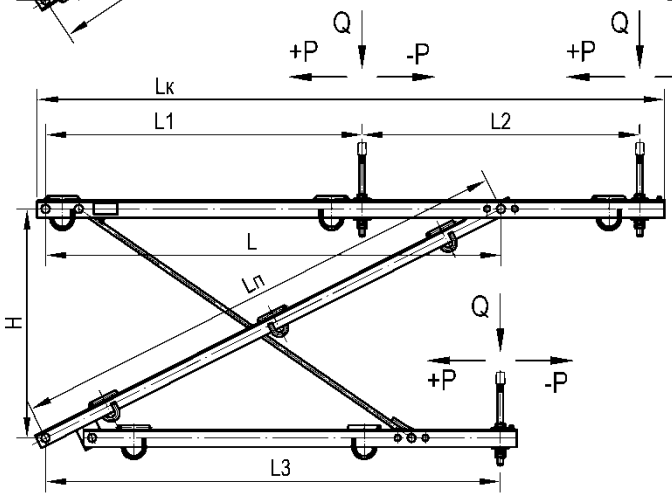

Допускаемые нормативные нагрузки на кронштейны

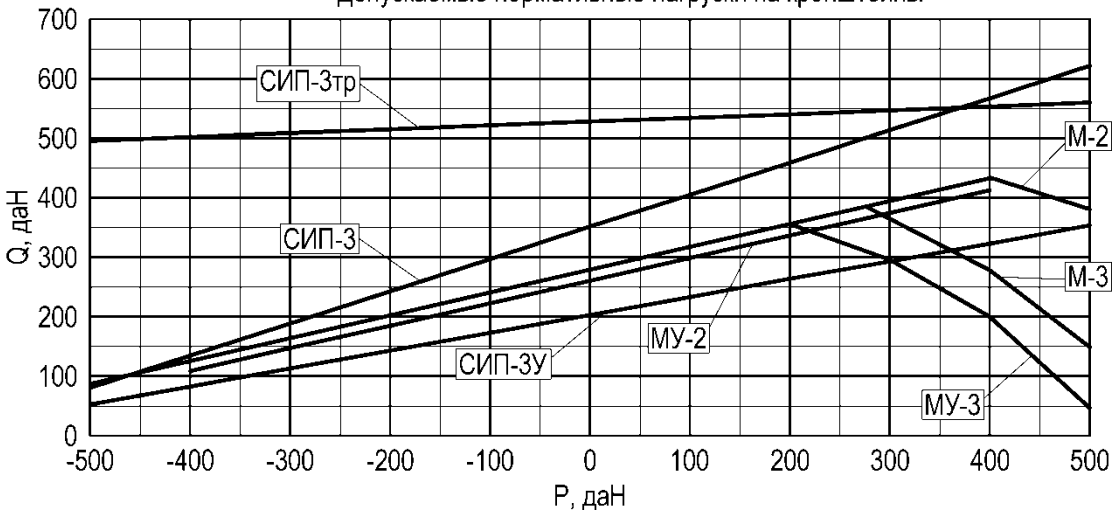

Тип	Номер чертежа	Материал	Рис.	Размер, мм							Масса, кг
				H	L	L1	L2	L3	Lк	Lп	
СИП-3	УКС 09586	швеллер 5	1	825	1250	850	500	500	2030	1500	38,2
СИП-3тр	УКС 05932	швеллер 5	2	825	1250	850	500	250	2030	1500	39,0
СИП-3У	УКС 04460	швеллер 6,5	1	825	1850	2000	500	500	3290	2025	59,7
М-2	УКС 09590	уголок 63х63х5	3	825	1640	1140	1000	1638	2260	1850	65,5
М-3	УКС 09592	уголок 63х63х5	3	1080	1890	1140	1250	1765	2500	2175	71,5
МУ-2	УКС 09593	уголок 63х63х5	3	825	2140	1640	1000	2144	2760	2295	79,0
МУ-3	УКС 09594	уголок 63х63х5	3	1080	2390	1640	1250	2262	3000	2675	85,8

Материал: Ст3сп5.

Примечания:
1. Колпачки К-6 и опорные изоляторы в комплект поставки не входят.
2. Для проверки возможности применения кронштейна в конкретных условиях необходимо определить максимальные нормативные нагрузки P и Q (горизонтальные и вертикальные соответственно) для наиболее тяжелых сочетаний внешних воздействий и найти точку пересечения их значений, как координат, на графике. Применение кронштейна допустимо, если полученная точка находится ниже линии графика.

Кронштейн фидерный с одним треугольным подвесом

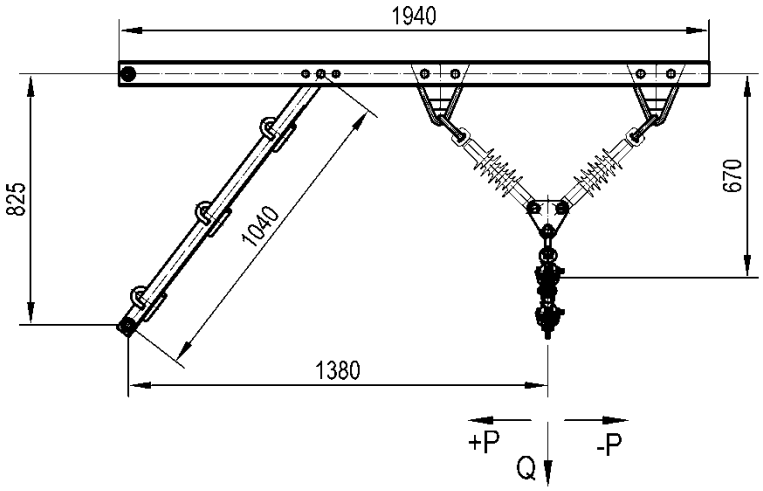

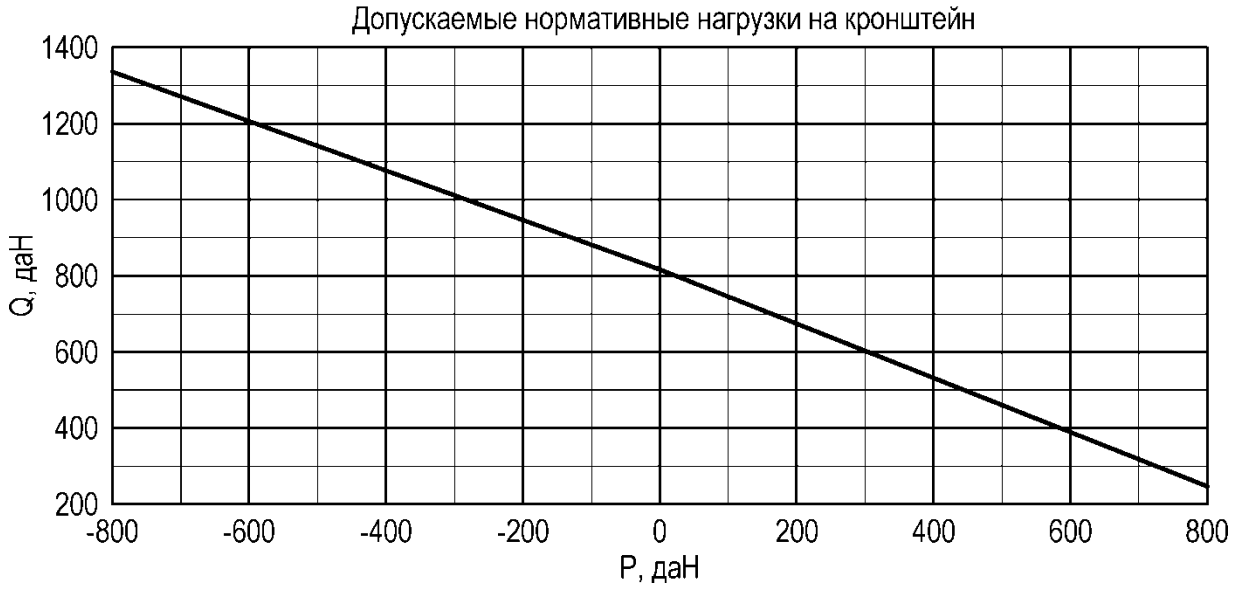

Номер чертежа	Масса, кг
УКС 05958	50,1

Материал: швеллер 8 ст3сп5.

Примечания:
1. В комплект поставки входит арматура для подвешивания 4 проводов.
2. Изоляторы в комплект поставки не входят и заказываются отдельно.
3. Для проверки возможности применения кронштейна в конкретных условиях необходимо определить максимальные нормативные нагрузки P и Q (горизонтальные и вертикальные соответственно) для наиболее тяжелых сочетаний внешних воздействий и найти точку пересечения их значений, как координат, на графике. Применение кронштейна допустимо, если полученная точка находится ниже линии графика.

Кронштейн фидерный с двумя треугольными подвесами

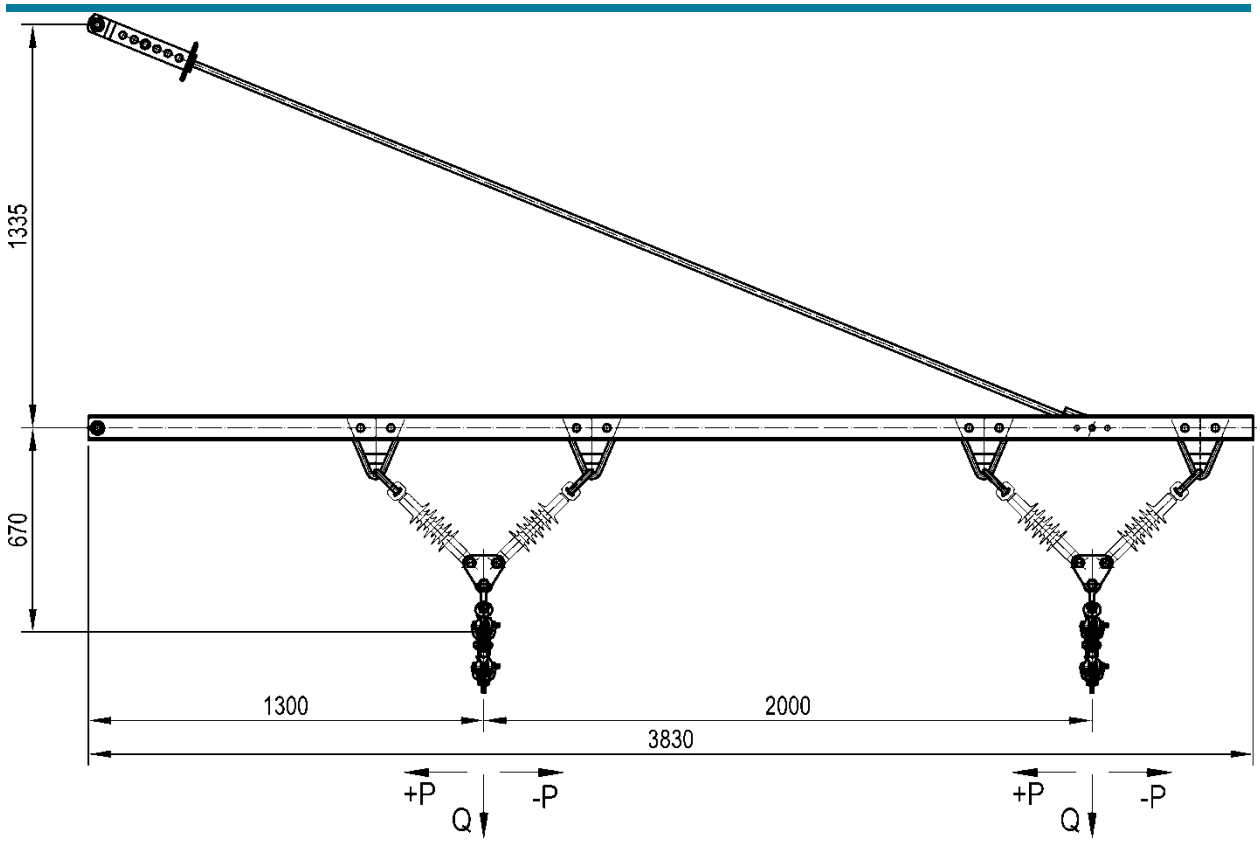

Номер чертежа	Масса, кг
УКС 05959	91,0

Материал: швеллер 8 ст3сп5.

Примечания:
1. В комплект поставки входит арматура для подвешивания 8 проводов.
2. Изоляторы в комплект поставки не входят и заказываются отдельно.
3. Для проверки возможности применения кронштейна в конкретных условиях необходимо определить максимальные нормативные нагрузки P и Q (горизонтальные и вертикальные соответственно) для наиболее тяжелых сочетаний внешних воздействий и найти точку пересечения их значений, как координат, на графике. Применение кронштейна допустимо, если полученная точка находится ниже линии графика.

Кронштейн трубчатый с подкосом и одним подвесом

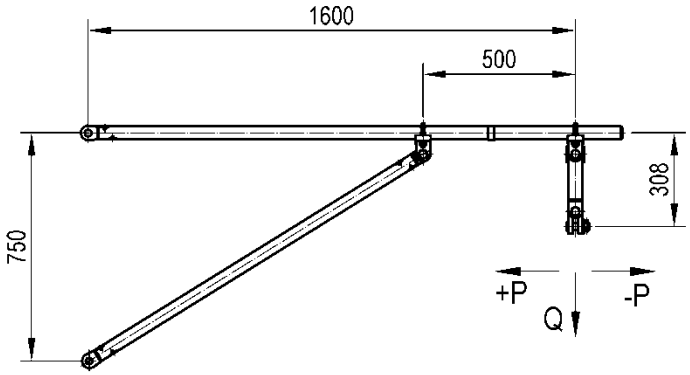

Тип	Номер чертежа	Масса, кг
МГ-III	КС 307.300.100	14,7

Материал: труба В10.

Примечание.

Для проверки возможности применения кронштейна в конкретных условиях необходимо определить максимальные нормативные нагрузки P и Q (горизонтальные и вертикальные соответственно) для наиболее тяжелых сочетаний внешних воздействий и найти точку пересечения их значений, как координат, на графике. Применение кронштейна допустимо, если полученная точка находится ниже линии графика.

Кронштейн трубчатый с тягой и одним подвесом

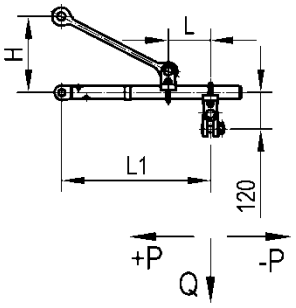

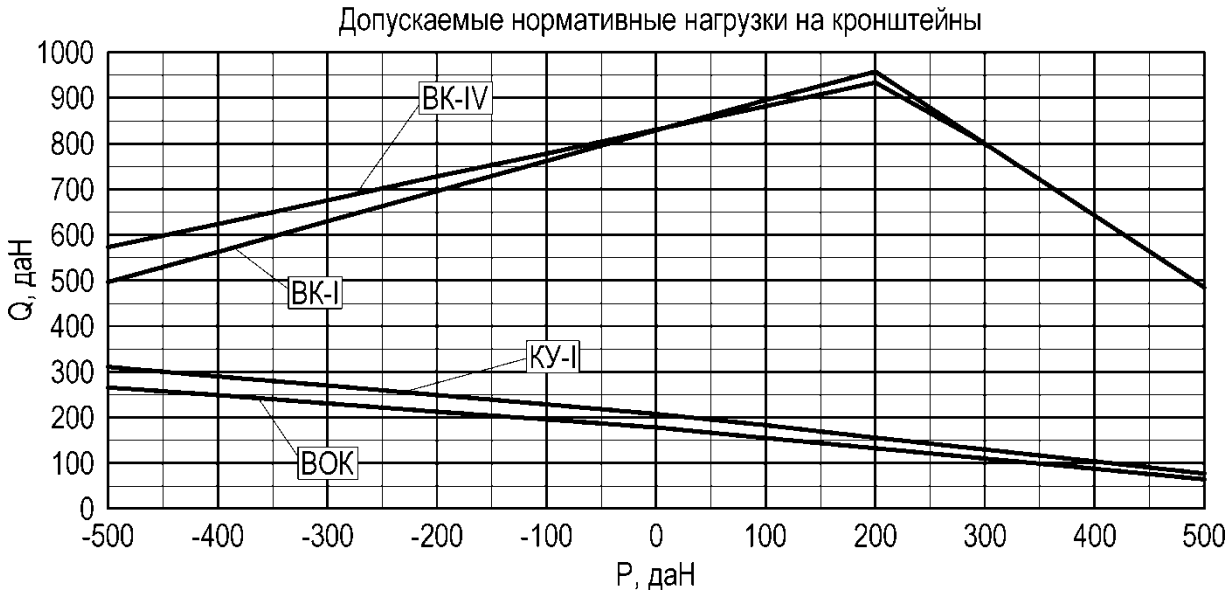

Тип	Номер чертежа	СКМТР	Размер, мм			Масса, кг
			H	L	L1	
КУ-I	КС 307.200.100		750	300	1100	10,5
ВК-IV	КС 307.600.100	3185331211	250	50	400	6,7
ВК-I	КС 307.600.100-01		500	50	800	10,0
ВОК	КС 307.600.100-02		500	350	1690	13,8

Материал: труба В10.

Примечание.

Для проверки возможности применения кронштейна в конкретных условиях необходимо определить максимальные нормативные нагрузки P и Q (горизонтальные и вертикальные соответственно) для наиболее тяжелых сочетаний внешних воздействий и найти точку пересечения их значений, как координат, на графике. Применение кронштейна допустимо, если полученная точка находится ниже линии графика.

Кронштейн трубчатый с тягой и двумя подвесами

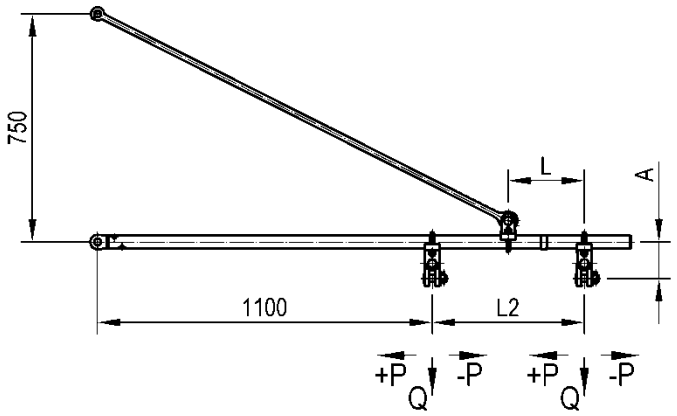

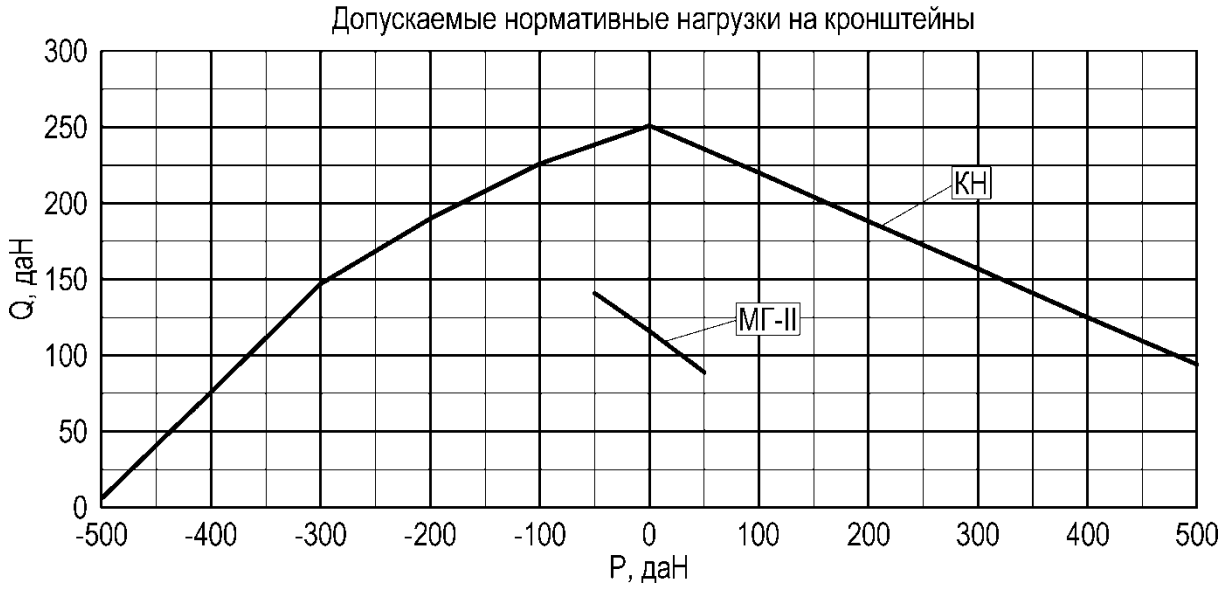

Тип	Номер чертежа	Размер, мм			Масса, кг
		A	L	L2	
МГ-II	КС 307.300.200	308	500	1000	16,2
КН	КС 307.500.100	120	250	500	13,4

Материал: труба В10.

Примечание.

Для проверки возможности применения кронштейна в конкретных условиях необходимо определить максимальные нормативные нагрузки P и Q (горизонтальные и вертикальные соответственно) для наиболее тяжелых сочетаний внешних воздействий и найти точку пересечения их значений, как координат, на графике. Применение кронштейна допустимо, если полученная точка находится ниже линии графика.

Кронштейн трубчатый с тягой и тремя подвесами

Рис.1

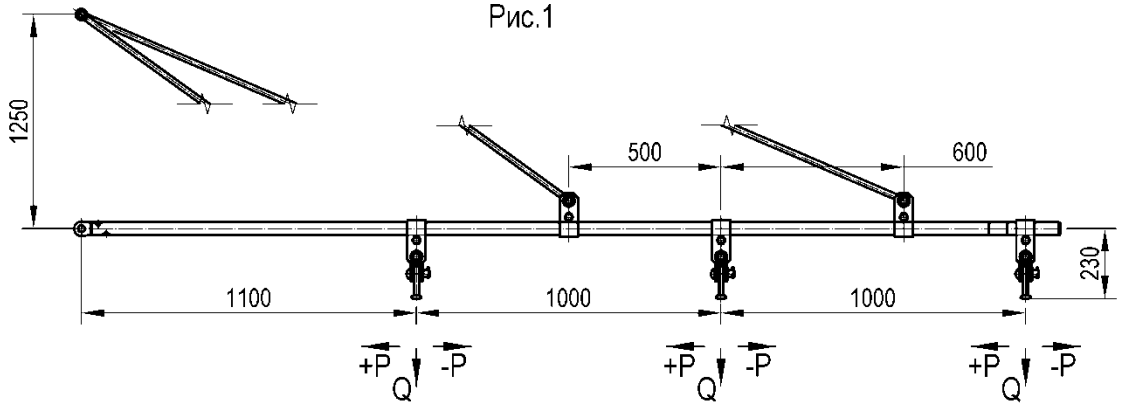

Рис.2

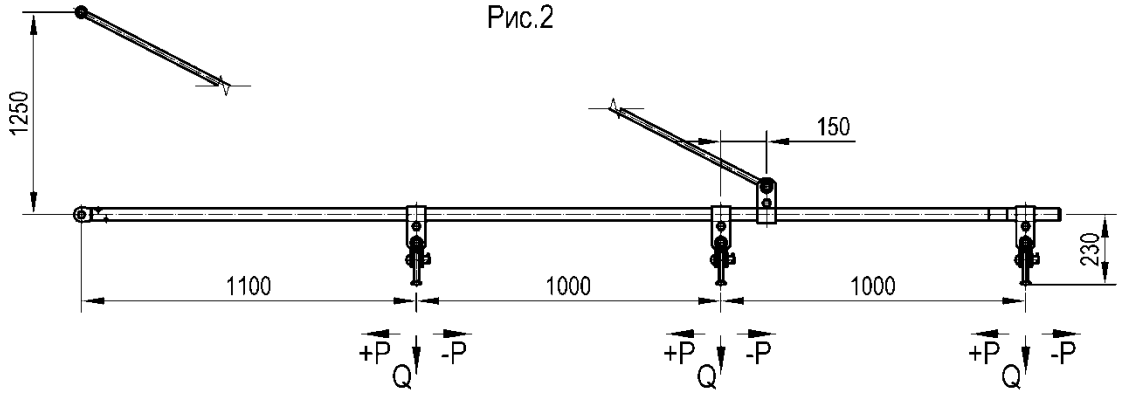

Допускаемые нормативные нагрузки на кронштейны

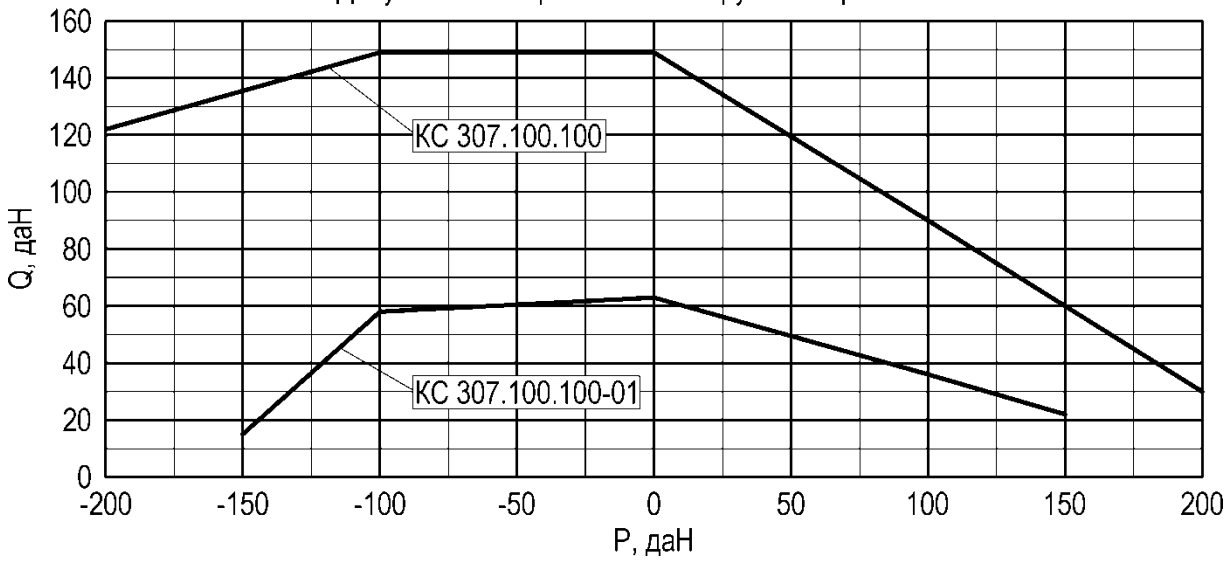

Тип	Номер чертежа	Рис.	Масса, кг
МГ-I	КС 307.100.100	1	31,8
МГ-I	КС 307.100.100-01	2	42,8

Материал: труба В10.

Примечание.

Для проверки возможности применения кронштейна в конкретных условиях необходимо определить максимальные нормативные нагрузки P и Q (горизонтальные и вертикальные соответственно) для наиболее тяжелых сочетаний внешних воздействий и найти точку пересечения их значений, как координат, на графике. Применение кронштейна допустимо, если полученная точка находится ниже линии графика.

Кронштейн трубчатый для проводов СИП

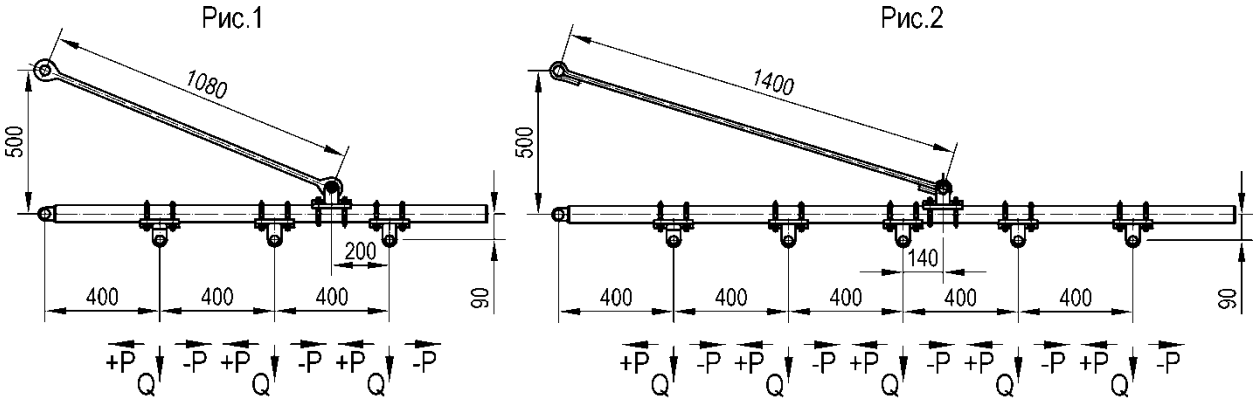

Номер чертежа	Рис.	Область применения	Масса, кг
УКС 05860	1	провода СИП-2	29,2
УКС 06101	2	провода СИП-2А и кабель ДУ	41,2

Материал: труба В20.

Примечание.

Для проверки возможности применения кронштейна в конкретных условиях необходимо определить максимальные нормативные нагрузки P и Q (горизонтальные и вертикальные соответственно) для наиболее тяжелых сочетаний внешних воздействий и найти точку пересечения их значений, как координат, на графике. Применение кронштейна допустимо, если полученная точка находится ниже линии графика.

Кронштейн ВОЛС для одного кабеля на железобетонной стойке

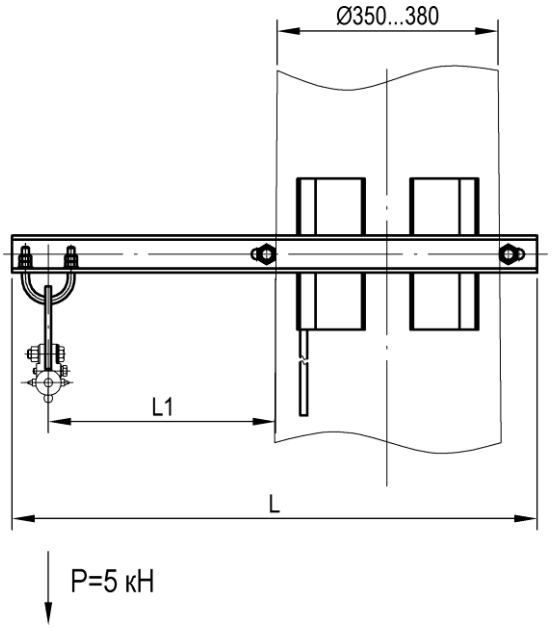

Номер чертежа	Размер, мм		Масса, кг
	L	L1	
УКС 00399	720	200	13,9
УКС 00399-01	920	400	15,1
УКС 00399-02	1220	700	16,9

Материал: Ст3сп5.

Примечание.
Поддерживающий зажим ВОК в комплект поставки не входит и заказывается отдельно.

Кронштейн ВОЛС для двух кабелей на железобетонной стойке

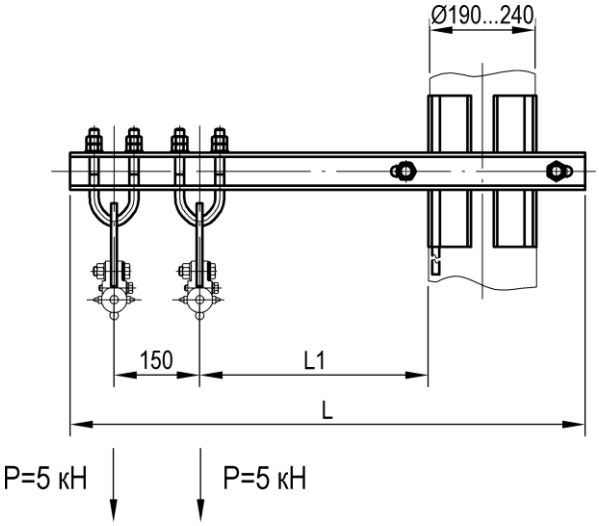

Номер чертежа	Размер, мм		Масса, кг
	L	L1	
УКС 06530	910	400	12,2
УКС 06530-01	710	200	10,9
УКС 06530-02	1210	700	13,9

Материал: Ст3сп5.

Примечание.
Поддерживающие зажимы ВОК в комплект поставки не входят и заказываются отдельно.

Кронштейн ВОЛС для трех кабелей на железобетонной стойке

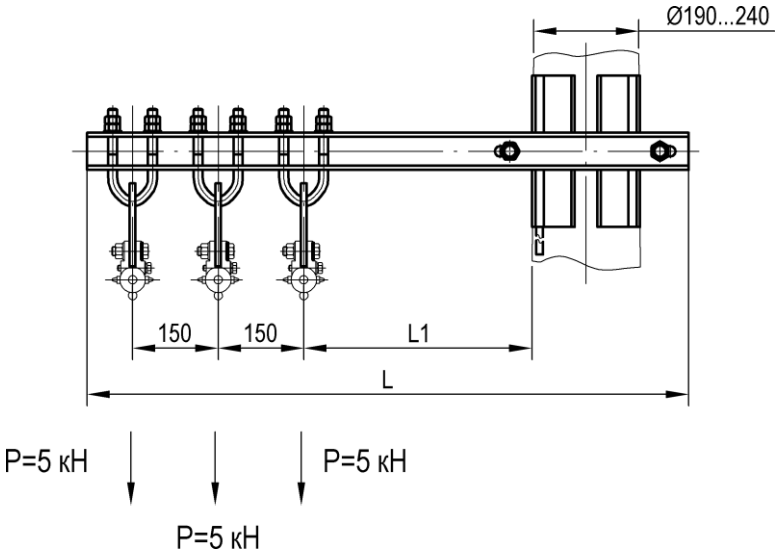

Номер чертежа	Размер, мм		Масса, кг
	L	L1	
УКС 06529	1055	400	14,2
УКС 06529-01	855	200	13,0
УКС 06529-02	1356	700	16,0

Материал: Ст3сп5.

Примечание.
Поддерживающие зажимы ВОК в комплект поставки не входят и заказываются отдельно.

Стойка усиливающего провода на железобетонной стойке

Применяется для подвешивания проводов различного назначения (преимущественно усиливающих проводов).

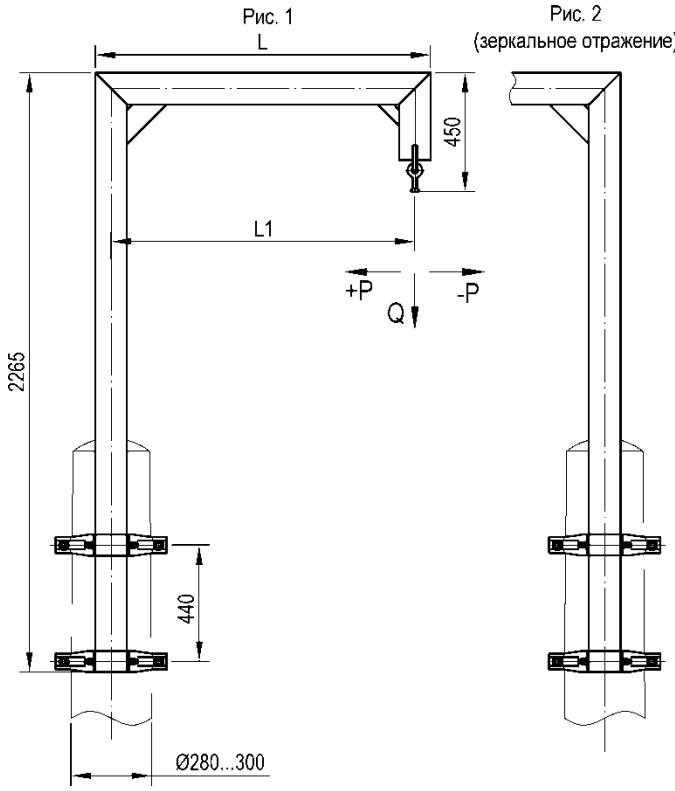

Номер чертежа	СКМТР	Рис.	Размер, мм		Масса, кг
			L	L1	
УКС 02837	3185334644	1	1270	1150	62,0
УКС 02837-01		2	1270	1150	62,0
УКС 02837-02		1	970	850	58,1
УКС 02837-03		2	970	850	58,1

Материал: Ст3сп5.

Примечание.
Для проверки возможности применения стойки в конкретных условиях необходимо определить максимальные нормативные нагрузки P и Q (горизонтальные и вертикальные соответственно) для наиболее тяжелых сочетаний внешних воздействий и найти точку пересечения их значений, как координат, на графике. Применение стойки допустимо, если полученная точка находится ниже линии графика.

Стойка усиливающего провода на железобетонной стойке

Применяется для подвешивания проводов различного назначения (преимущественно усиливающих проводов).

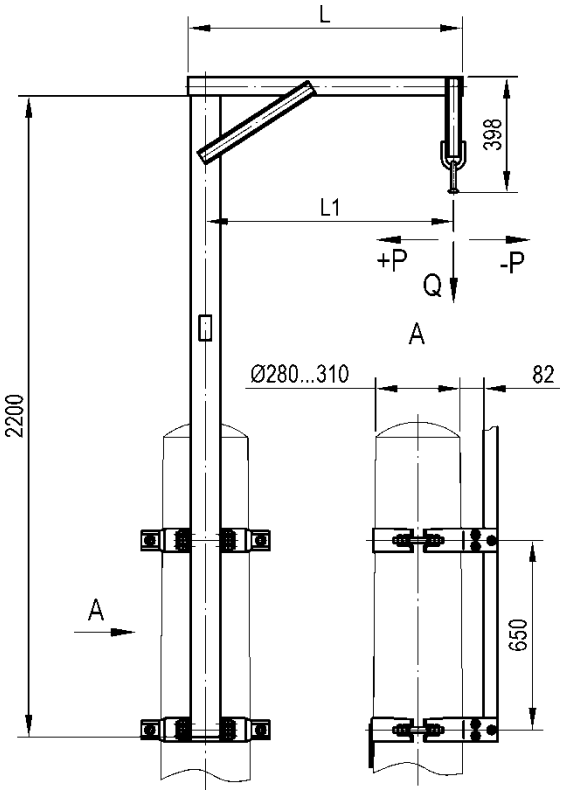

Номер чертежа	Размер, мм		Масса, кг
	L	L1	
УКС 09606	940	850	46,8
УКС 09606-01	1240	1150	49,9

Материал: Ст3сп5.

Примечание.

Для проверки возможности применения стойки в конкретных условиях необходимо определить максимальные нормативные нагрузки P и Q (горизонтальные и вертикальные соответственно) для наиболее тяжелых сочетаний внешних воздействий и найти точку пересечения их значений, как координат, на графике. Применение стойки допустимо, если полученная точка находится ниже линии графика.

Узел крепления СИП на железобетонной стойке

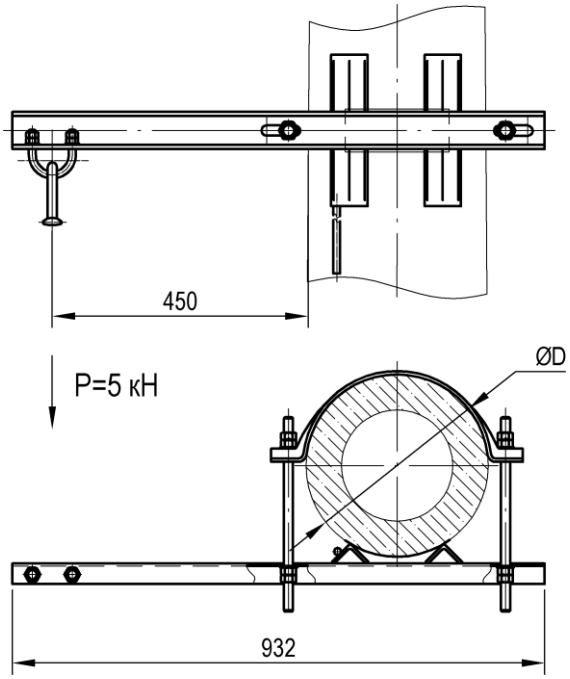

Номер чертежа	Диаметр стойки D, мм	Масса, кг
УКС 05970	300...320	10,9
УКС 05970-01	350...380	11,2

Материал: Ст3сп5.

Кронштейн ВОЛС для одного кабеля на металлической стойке

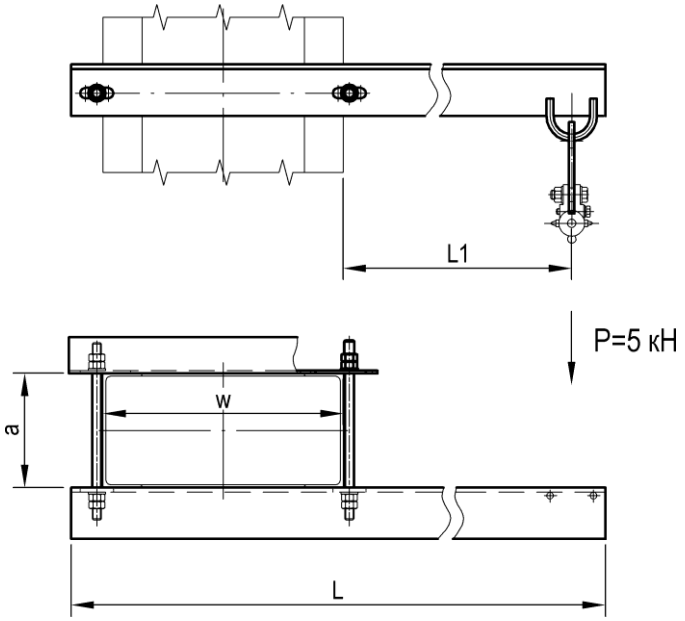

Номер чертежа	СКМТР	Тип стойки	Ширина швеллера стойки a, мм	Ширина стойки w, мм	Размер, мм		Масса, кг
					L	L1	
УКС 04882		МК, МКГ, МШК, МГК	160...220	380...460	1250	700	18,2
УКС 04882-01		МК, МКГ, МШК, МГК	160...220	380...460	950	400	9,1
УКС 04882-02	3185336946	МК, МКГ, МШК, МГК	160...220	380...460	750	200	8,2
УКС 04882-03		МШП, МГП	220...300	540	1350	700	20,0
УКС 04882-04		МШП, МГП	220...300	540	1050	400	10,3
УКС 04882-05		МШП, МГП	220...300	540	850	200	9,3

Материал: Ст3сп5.

Примечание.
Поддерживающий зажим ВОК в комплект поставки не входит и заказывается отдельно.

Кронштейн ВОЛС для двух кабелей на металлической стойке

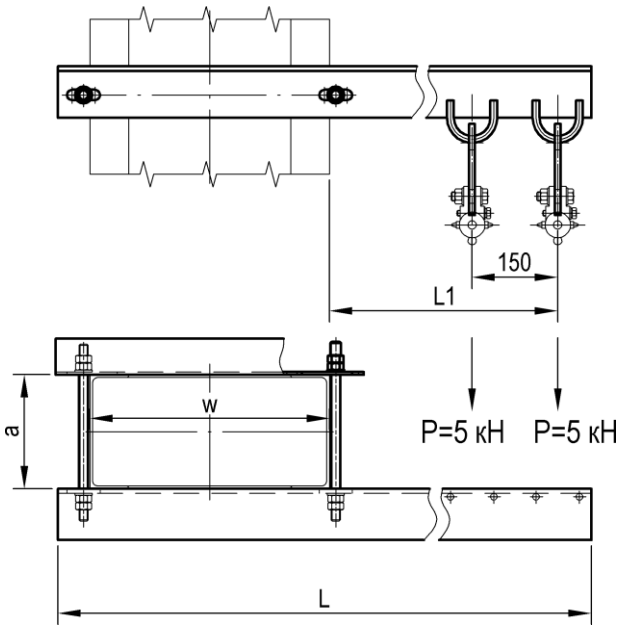

Номер чертежа	Тип стойки	Ширина швеллера стойки a, мм	Ширина стойки w, мм	Размер, мм		Масса, кг
				L	L1	
УКС 04926	МК, МКГ, МШК, МГК	160...220	380...460	1270	700	18,9
УКС 04926-01	МК, МКГ, МШК, МГК	160...220	380...460	970	400	15,6
УКС 04926-02	МШП, МГП	220...300	540	1450	700	20,7
УКС 04926-03	МШП, МГП	220...300	540	1050	400	17,4

Материал: Ст3сп5.

Примечание.
Поддерживающие зажимы ВОК в комплект поставки не входят и заказываются отдельно.

Кронштейн ВОЛС для трех - пяти кабелей на металлической стойке

Рис. 1

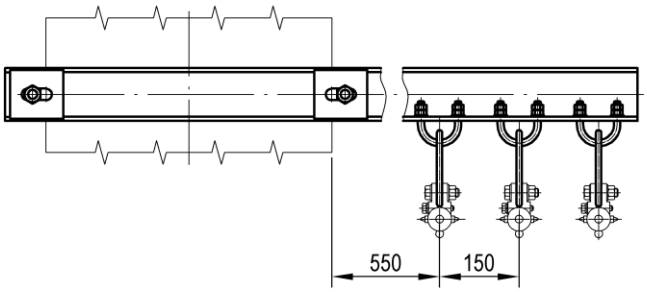

Рис. 2

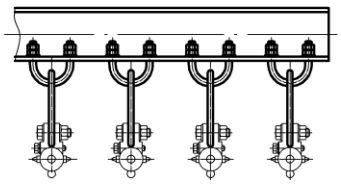

Рис. 3

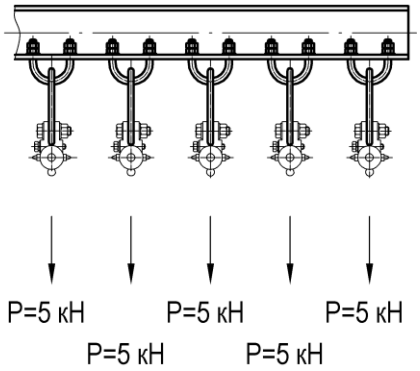

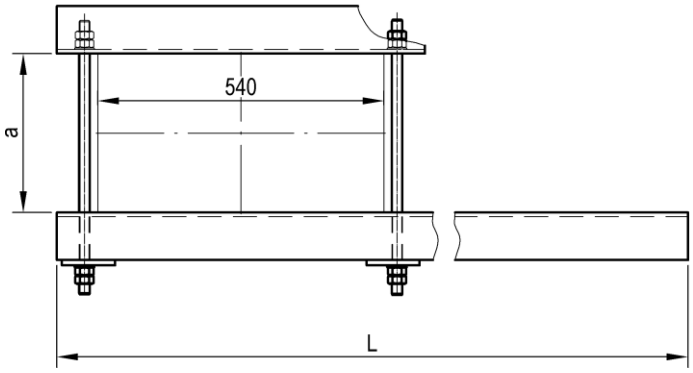

Номер чертежа	Рис.	Размер L, мм	Масса, кг
УКС 06238	1	1540	38,0
УКС 06238-01	2	1690	41,0
УКС 06238-02	3	1840	44,0

Материал: Ст3сп5.

Примечание.
Поддерживающие зажимы ВОК в комплект поставки не входят и заказываются отдельно.

Кронштейн ВОЛС для одного кабеля при установке на узкой стороне металлической стойки

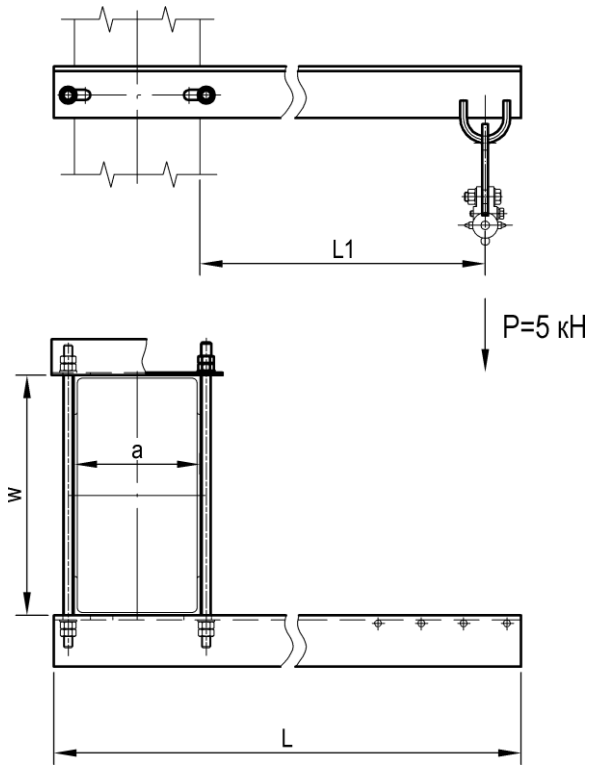

Номер чертежа	Тип стойки	Ширина швеллера стойки a, мм	Ширина стойки w, мм	Размер, мм		Масса, кг
				L	L1	
УКС 04958	МК, МКГ, МШК, МГК	160...220	380...460	1020	700	15,3
УКС 04958-01	МК, МКГ, МШК, МГК	160...220	380...460	720	400	7,6
УКС 04958-02	МК, МКГ, МШК, МГК	160...220	380...460	520	200	6,7
УКС 04958-03	МГК, МШП, МГП	220...300	540	1100	700	17,0
УКС 04958-04	МГК, МШП, МГП	220...300	540	800	400	8,8
УКС 04958-05	МГК, МШП, МГП	220...300	540	600	200	7,8

Материал: Ст3сп5.

Примечание.
Поддерживающий зажим ВОК в комплект поставки не входит и заказывается отдельно.

Кронштейн ВОЛС для двух кабелей при установке на узкой стороне металлической стойки

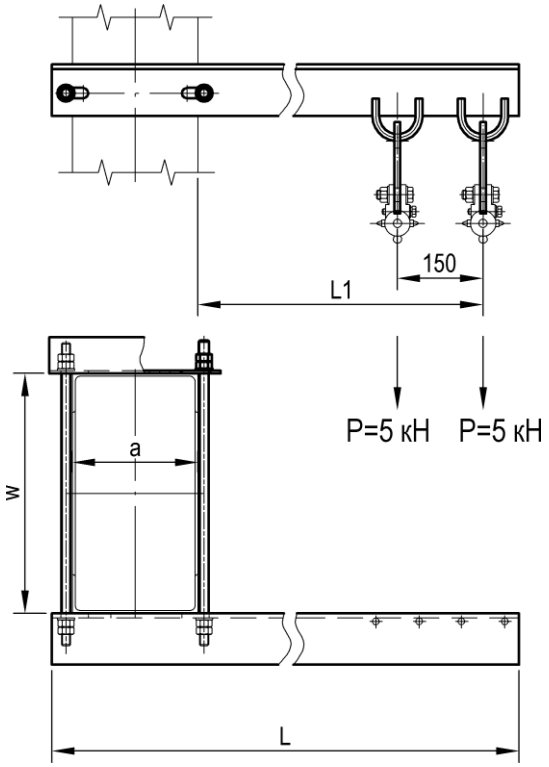

Номер чертежа	СКМТР	Тип стойки	Ширина швеллера стойки a, мм	Ширина стойки w, мм	Размер, мм		Масса, кг
					L	L1	
УКС 04961	3185337682	МК, МКГ, МШК, МГК	160...220	380...460	1020	700	16,0
УКС 04961-01	3185337683	МК, МКГ, МШК, МГК	160...220	380...460	720	400	12,7
УКС 04961-02		МГК, МШП, МГП	220...300	540	1100	700	17,7
УКС 04961-03		МГК, МШП, МГП	220...300	540	800	400	14,4

Материал: Ст3сп5.

Примечание.
Поддерживающие зажимы ВОК в комплект поставки не входят и заказываются отдельно.

Кронштейн ВОЛС с крюком для одного кабеля на металлической стойке

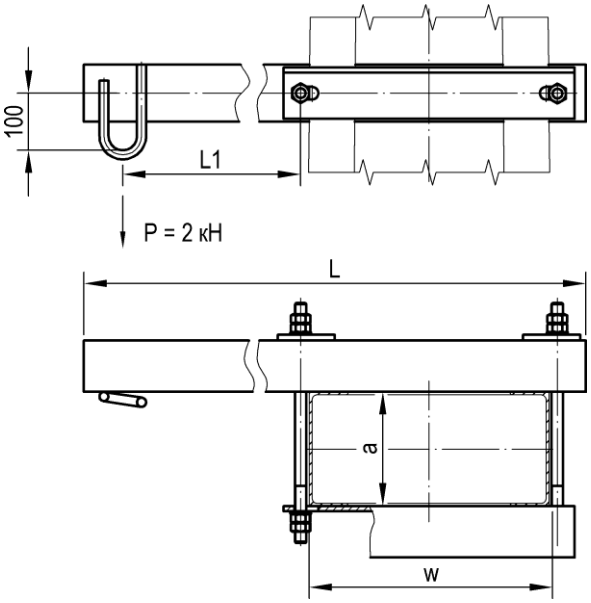

Номер чертежа	Тип стойки	Ширина швеллера стойки a, мм	Ширина стойки w, мм	Размер, мм		Масса, кг
				L	L1	
УКС 06463	МК, МКГ, МШК, МГК	160...300	380...460	1270	700	28,3
УКС 06463-01	МК, МКГ, МШК, МГК	160...300	380...460	970	400	23,6
УКС 06463-02	МК, МКГ, МШК, МГК	160...300	380...460	770	200	20,5
УКС 06463-03	МШП, МГП	220...300	540	1450	700	29,6
УКС 06463-04	МШП, МГП	220...300	540	1050	400	24,9
УКС 06463-05	МШП, МГП	220...300	540	850	200	21,8

Материал: Ст3сп5.

Кронштейн ВОЛС с крюком для двух кабелей при установке на узкой стороне металлической стойки

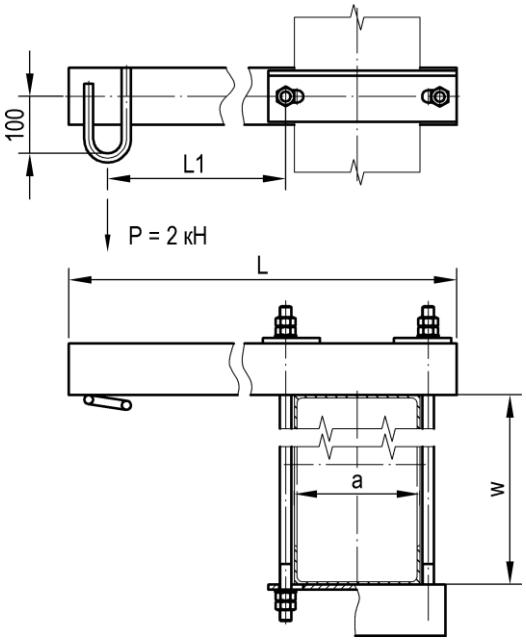

Номер чертежа	Тип стойки	Ширина швеллера стойки a, мм	Ширина стойки w, мм	Размер, мм		Масса, кг
				L	L1	
УКС 06465	МК, МКГ, МШК, МГК	160...220	380...460	1070	700	18,5
УКС 06465-01	МК, МКГ, МШК, МГК	160...220	380...460	770	400	15,9
УКС 06465-02	МК, МКГ, МШК, МГК	160...220	380...460	570	200	14,2
УКС 06465-03	МГК, МШП, МГП	220...300	540	1150	700	20,7
УКС 06465-04	МГК, МШП, МГП	220...300	540	850	400	18,1
УКС 06465-05	МГК, МШП, МГП	220...300	540	650	200	16,4

Материал: Ст3сп5.

Стойка усиливающего провода на металлической стойке

Применяется для подвешивания проводов различного назначения (преимущественно усиливающих проводов).

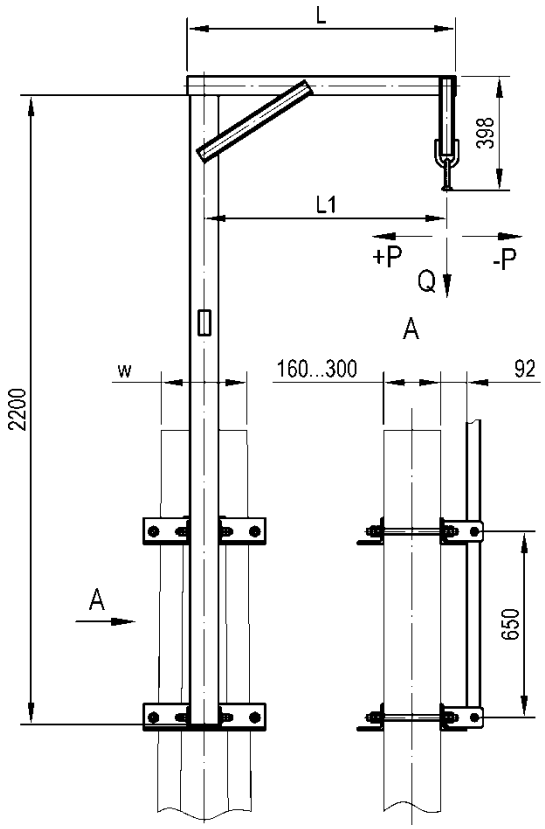

Номер чертежа	Тип стойки	Ширина стойки w, мм	Размер, мм		Масса, кг
			L	L1	
УКС 09740	МК, МКГ, МКР, МШК, МГК	260…340	940	850	54,6
УКС 09740-01	МК, МКГ, МКР, МШК, МГК	260…340	1240	1150	57,8
УКС 09740-02	МШП, МГП	540	940	850	63,6
УКС 09740-03	МШП, МГП	540	1240	1150	66,8

Материал: Ст3сп5.

Примечание.

Для проверки возможности применения стойки в конкретных условиях необходимо определить максимальные нормативные нагрузки P и Q (горизонтальные и вертикальные соответственно) для наиболее тяжелых сочетаний внешних воздействий и найти точку пересечения их значений, как координат, на графике. Применение стойки допустимо, если полученная точка находится ниже линии графика.

Кронштейн волновода КИПу на металлической стойке

Рис.1

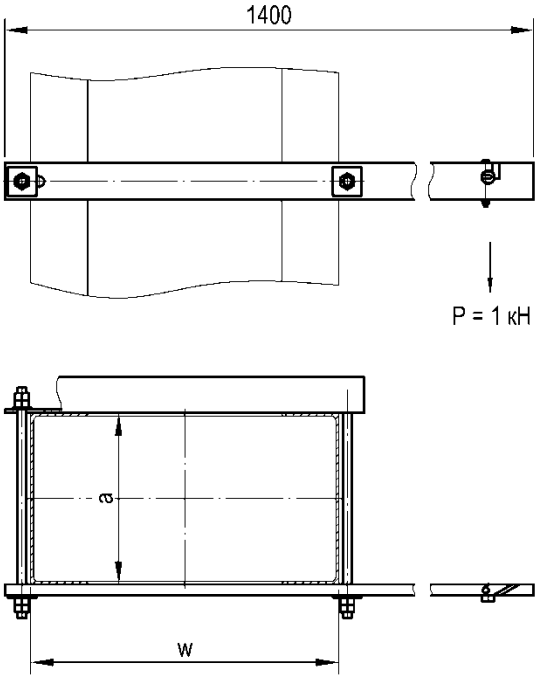

Рис.2

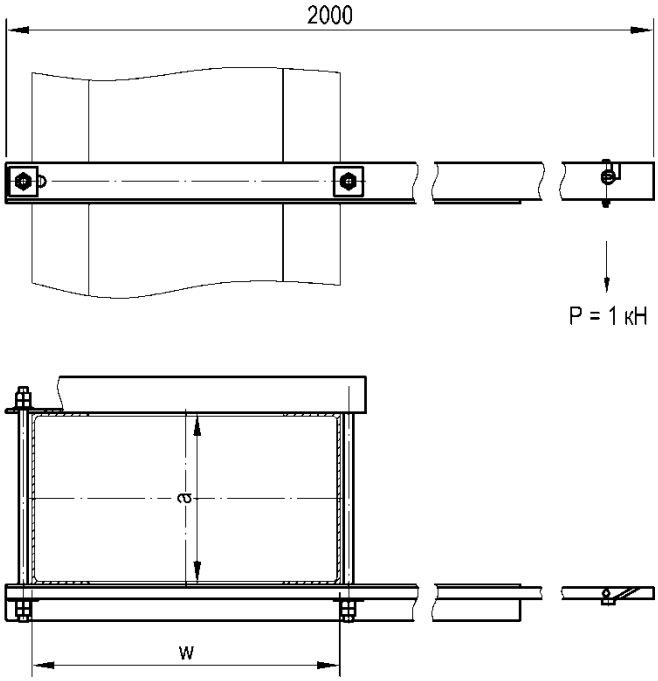

Номер чертежа	СКМТР	Рис.	Тип стойки	Ширина швеллера стойки a, мм	Ширина стойки w, мм	Масса, кг
УКС 07037	3185336924	1	МГК, МШП, МГП	220...300	540	7,5
УКС 07037-01		2	МГК, МШП, МГП	220...300	540	14,2
УКС 07037-02		1	МК, МКГ, МШК, МГК	160...270	380...460	6,6
УКС 07037-03		2	МК, МКГ, МШК, МГК	160...270	380...460	13,2

Материал: профиль композитный.

Кронштейн волновода КИПу при установке на узкой стороне металлической стойки

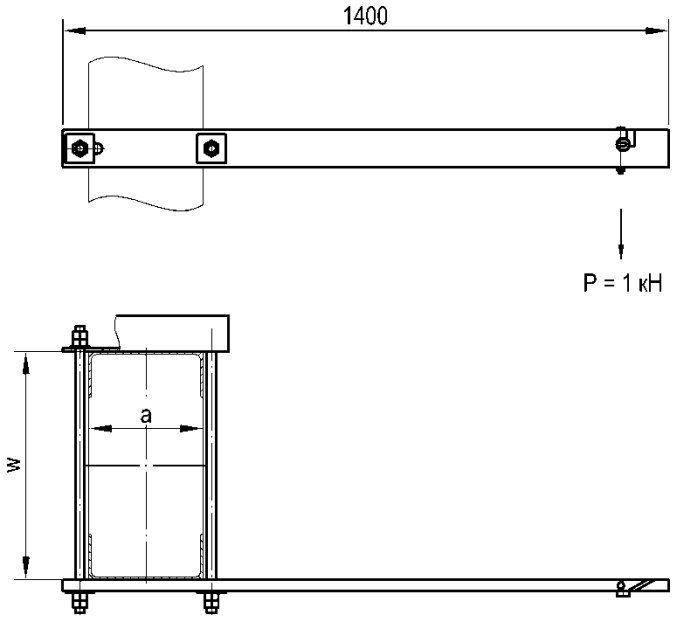

Номер чертежа	Тип стойки	Ширина швеллера стойки a, мм	Ширина стойки w, мм	Масса, кг
УКС 07171	МГК, МШП, МГП	220...300	540	7,1
УКС 07171-01	МК, МКГ, МШК, МГК	160...270	380...460	6,7

Материал: профиль композитный.

6.
Линейная арматура

Седло одинарное под серьгу 008-1

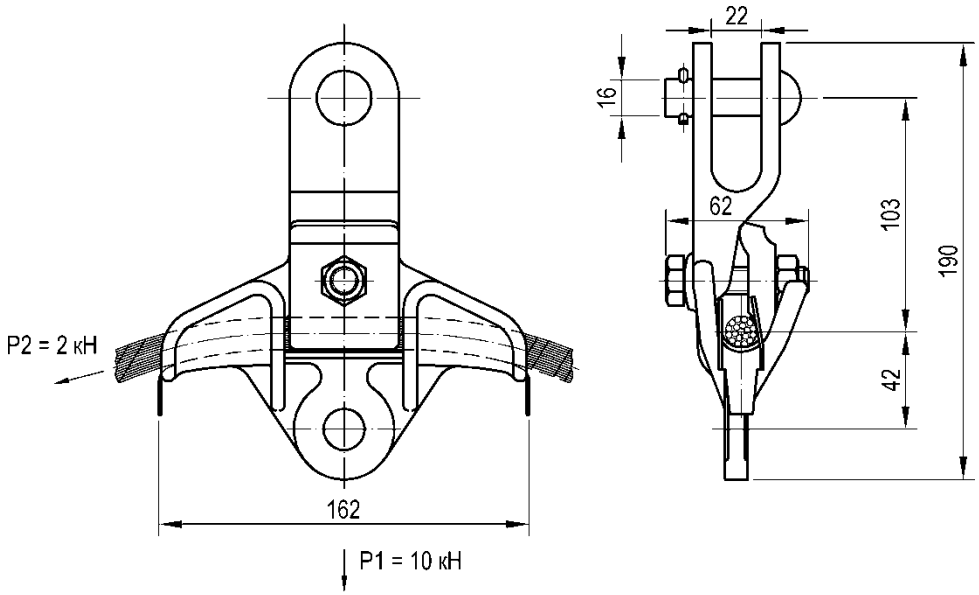

Тип	Номер чертежа	СКМТР	Вкладыш	Масса, кг
008-1	УКС 00625	3185332399	алюминий	1,8
008-1	УКС 00625-01		медь	1,8

Материал: сталь 20ГЛ.

Примечание.
Седловой вкладыш входит в комплект поставки.

Седло одинарное под пестик 009-1

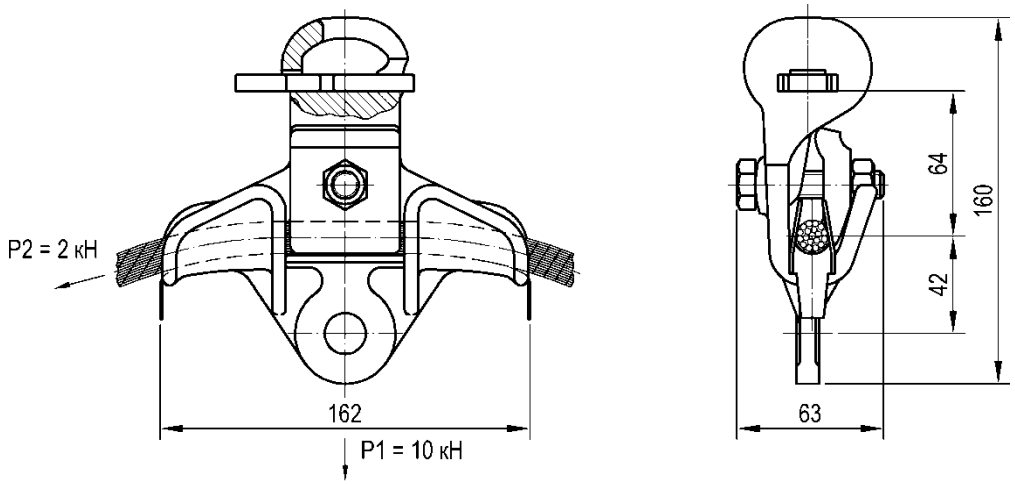

Тип	Номер чертежа	СКМТР	Вкладыш	Масса, кг
009-1	УКС 00627	3185332400	алюминий	1,7
009-1	УКС 00627-01		медь	1,8

Материал: сталь 20ГЛ.

Примечание.
Седловой вкладыш входит в комплект поставки.

Седло двойное под серьгу 010-1

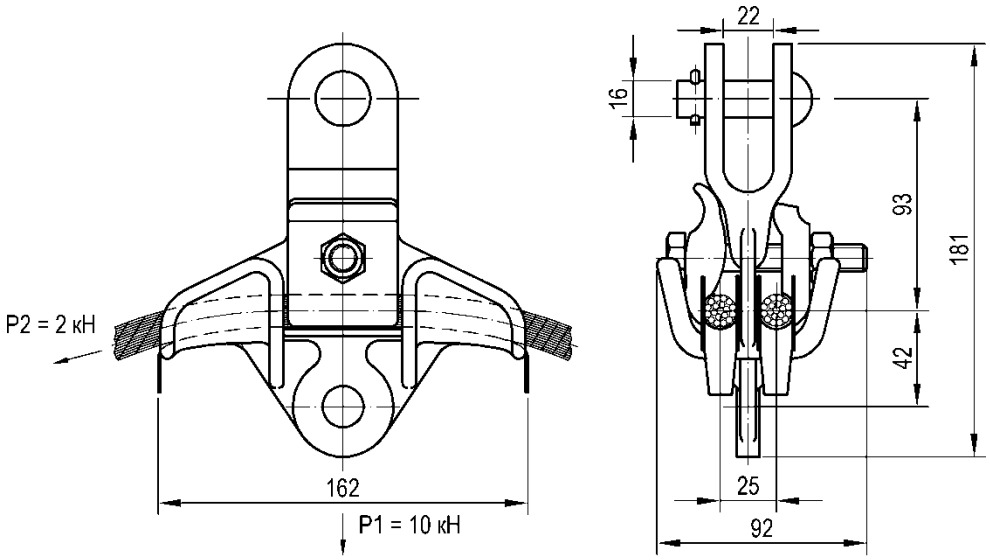

Тип	Номер чертежа	СКМТР	Вкладыш	Масса, кг
010-1	УКС 00629	3185332401	алюминий	2,3
010-1	УКС 00629-01		медь	2,4

Материал: сталь 20ГЛ.

Примечание.
Седловые вкладыши входят в комплект поставки.

Седло двойное под пестик 011-1

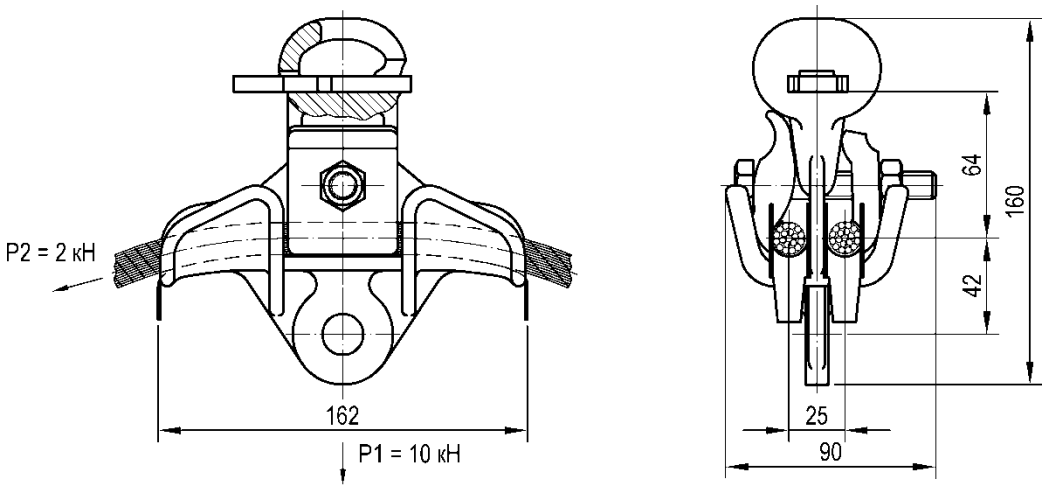

Тип	Номер чертежа	СКМТР	Вкладыш	Масса, кг
011-1	УКС 00631	3185332402	алюминий	2,2
011-1	УКС 00631-01		медь	2,3

Материал: сталь 20ГЛ.

Примечание.
Седловые вкладыши входят в комплект поставки.

Коуш вилочный под серьгу 006-1

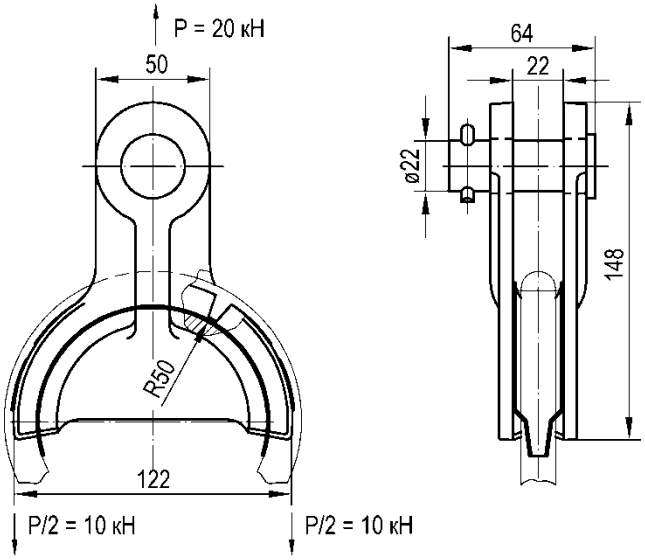

Тип	Номер чертежа	СКМТР	Вкладыш	Масса, кг
006-1	УКС 00621	3185332397	алюминий	1,3
006-1	УКС 00621-01		медь	1,3

Материал: сталь 20ГЛ.

Примечание.
Вкладыш коуша входит в комплект поставки.

Коуш вилочный под пестик 007-1

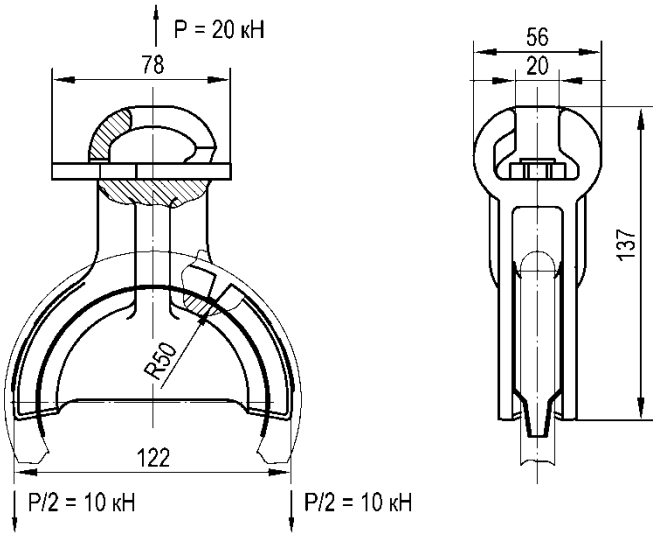

Тип	Номер чертежа	СКМТР	Вкладыш	Масса, кг
007-1	УКС 00623	3185332398	алюминий	1,2
007-1	УКС 00623-01		медь	1,3

Материал: сталь 20ГЛ.

Примечание.
Вкладыш коуша входит в комплект поставки.

Ушко однолапчатое 012-1

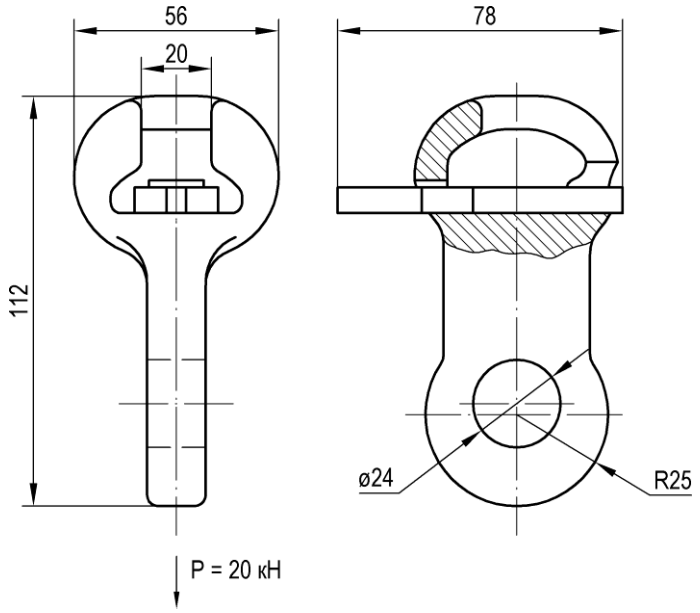

Тип	Номер чертежа	СКМТР	Масса, кг
012-1	УКС 00633	3185332403	0,70

Материал: сталь 20ГЛ.

Ушко двухлапчатое 013-1

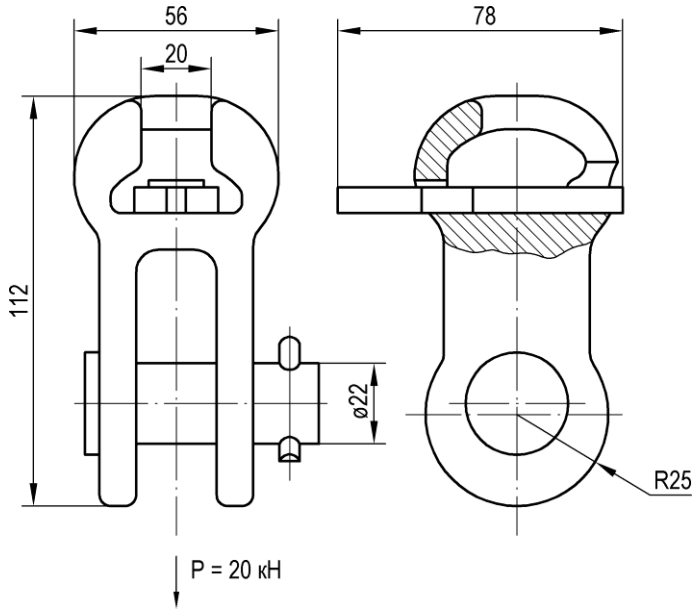

Тип	Номер чертежа	СКМТР	Масса, кг
013-1	УКС 00635	3185332404	1,1

Материал: сталь 20ГЛ.

Муфта натяжная

■ 142

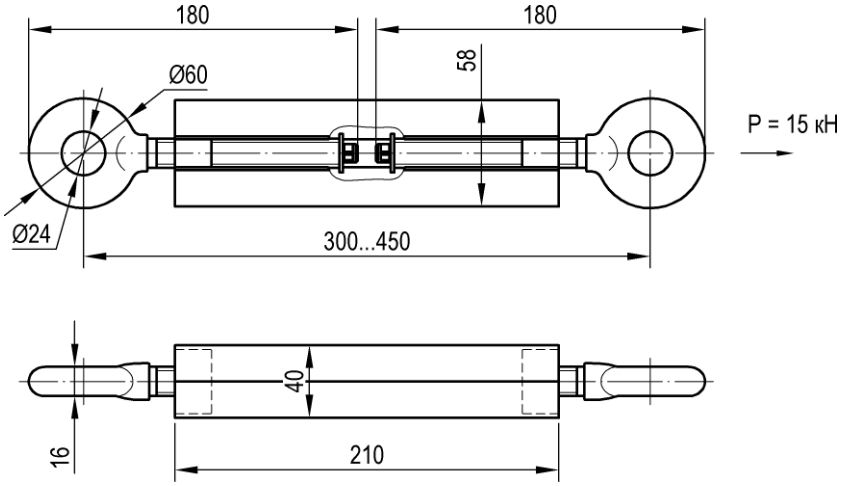

Тип	Номер чертежа	Масса, кг
142	УКС 02640	1,6

Материал: ВСт3.

■ 143

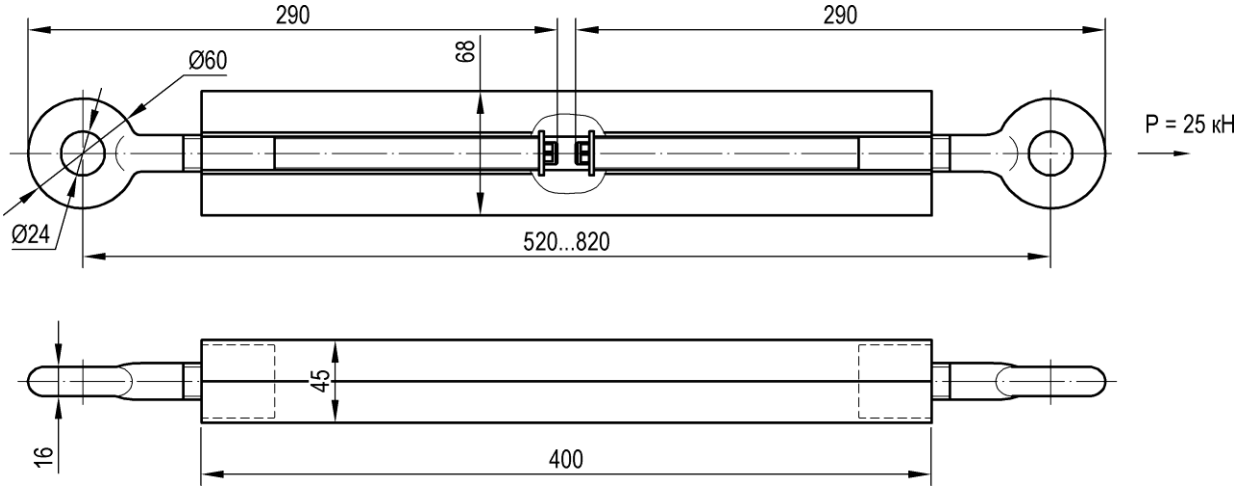

Тип	Номер чертежа	СКМТР	Масса, кг
143	УКС 02508	3185335076	3,6

Материал: Ст3сп5.

Зажим с ушком 040-1, 040-2

Предназначен для крепления к нижнему фиксирующему тросу дополнительного фиксатора.

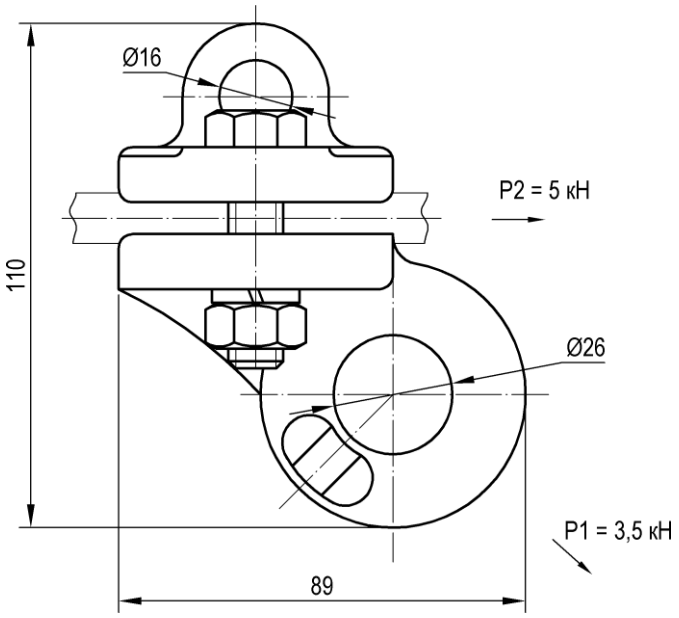

Тип	Номер чертежа	СКМТР	Марка провода	Сечение провода, кв. мм	Масса, кг
040-1	УКС 00640	3185332410	М, ПБСМ	50-70	0,95
040-2	УКС 00640-01		М, ПБСМ	95-120	0,95

Материал: сталь 20ГЛ.

Зажим с разрезным ушком 034-3

Предназначен для крепления к нижнему фиксирующему тросу дополнительного фиксатора.

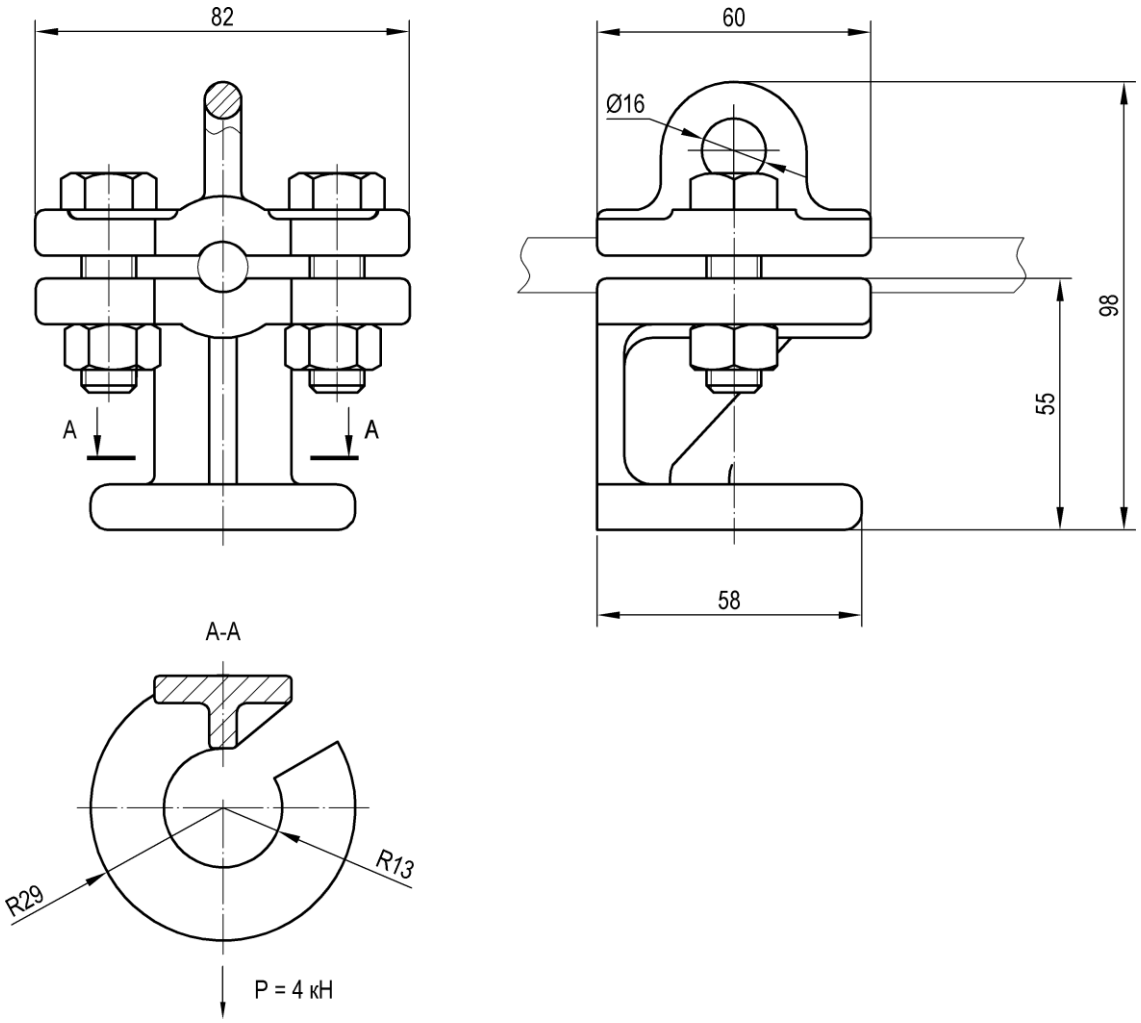

Тип	Номер чертежа	СКМТР	Марка провода	Сечение провода, кв. мм	Масса, кг
034-3	УКС 01000	3185332405	М, ПБСМ	50-70	1,2

Материал: сталь 20ГЛ.

Зажим с двойным разрезным ушком 036-1

Предназначен для крепления к нижнему фиксирующему тросу двух дополнительных фиксаторов.

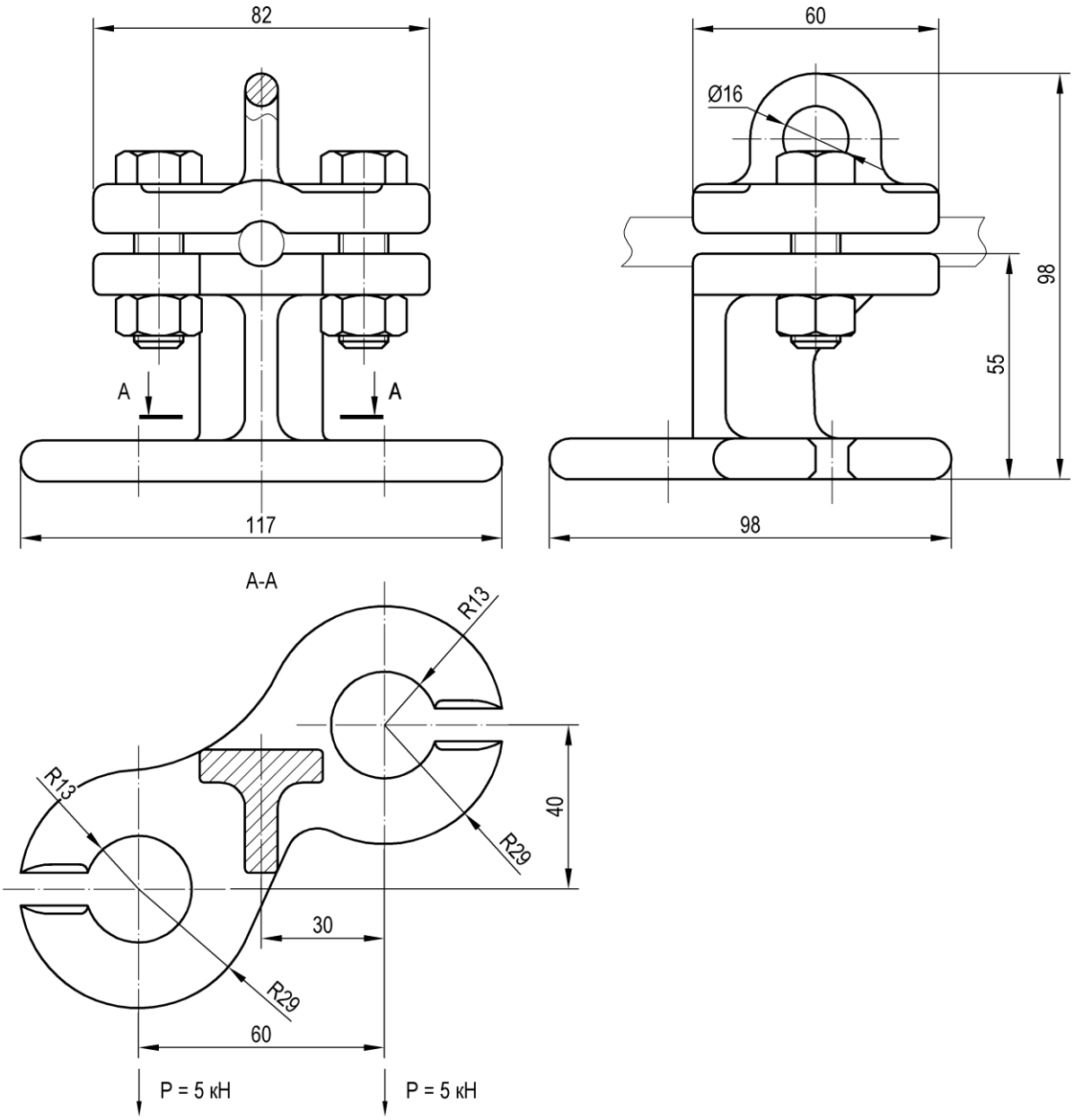

Тип	Номер чертежа	СКМТР	Марка провода	Сечение провода, кв. мм	Масса, кг
036-1	УКС 02285	3185332407	М, ПБСМ	50-70	1,2

Материал: сталь 20ГЛ.

Зажим для одиночного троса 037-1, 037-2

Предназначен для крепления поддерживающих струн к поперечному несущему или фиксирующему тросу.

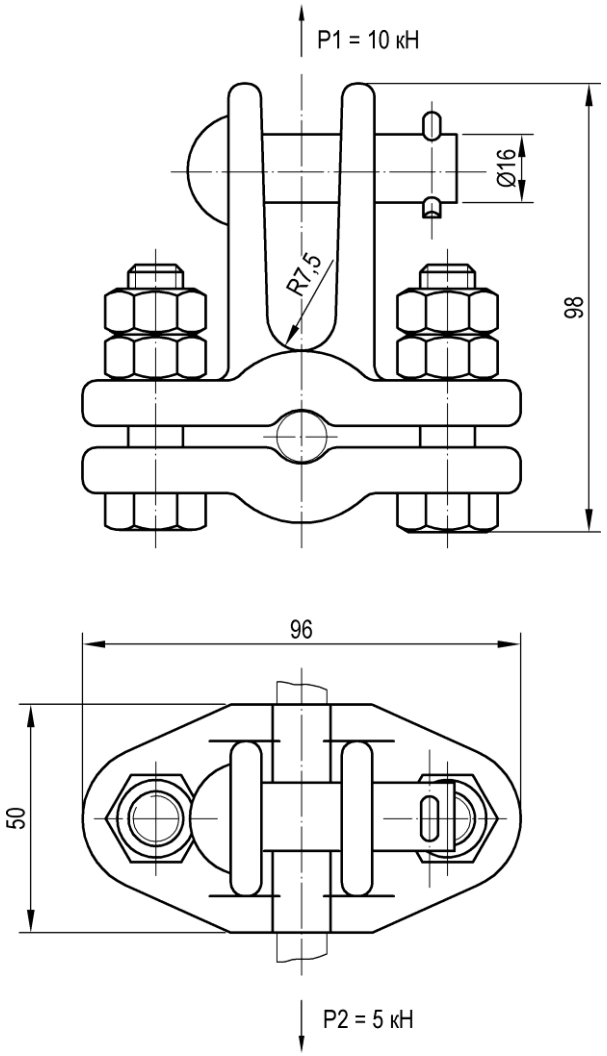

Тип	Номер чертежа	СКМТР	Марка провода	Сечение провода, кв. мм	Масса, кг
037-1	УКС 00710	3185332408	М, ПБСМ	50-70	1,1
037-2	УКС 00711		М, ПБСМ	95-120	1,2

Материал: сталь 20ГЛ.

Зажим хомутовый 039-1, 039-2

Предназначен для крепления к верхнему фиксирующему тросу изоляторов и деталей снижения.

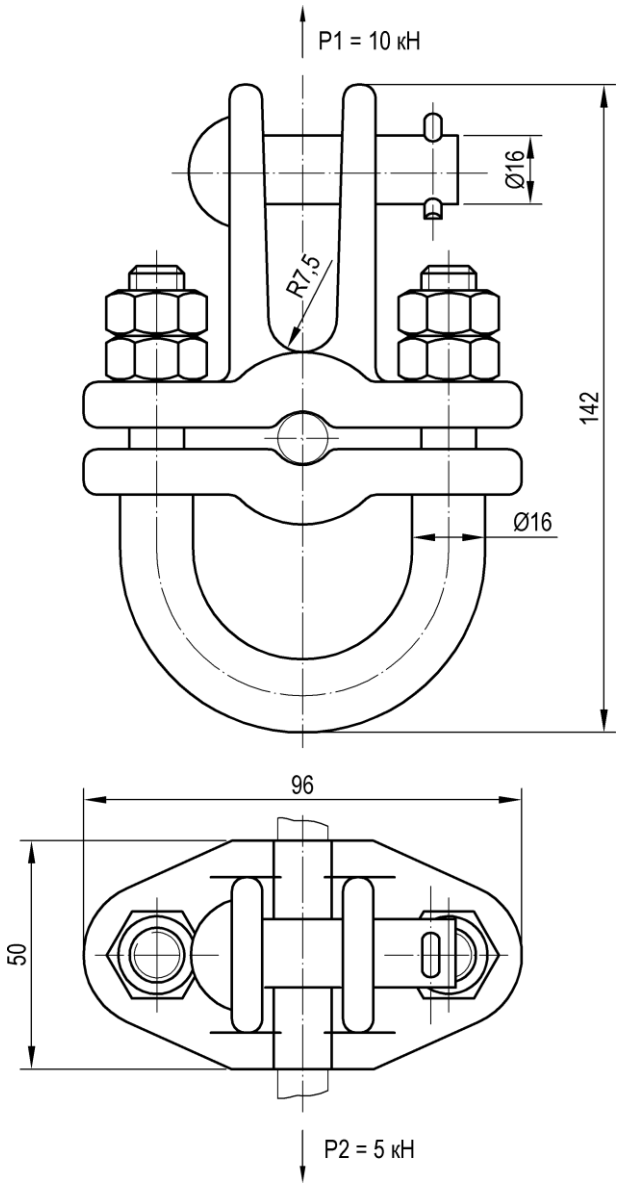

Тип	Номер чертежа	СКМТР	Марка провода	Сечение провода, кв. мм	Масса, кг
039-1	УКС 00637	3185332409	М, ПБСМ	50-70	1,3
039-2	УКС 00714	3185331278	М, ПБСМ	95-120	1,3

Материал: сталь 20ГЛ.

Стойка дополнительного фиксатора штампованная

Рис. 1

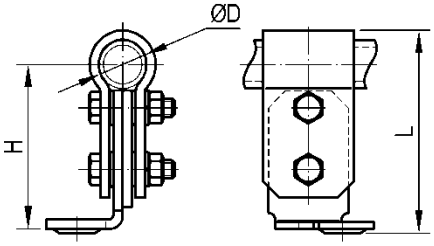

Рис. 3

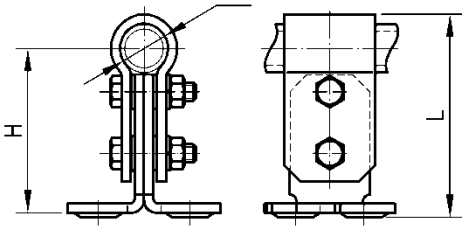

Рис. 2

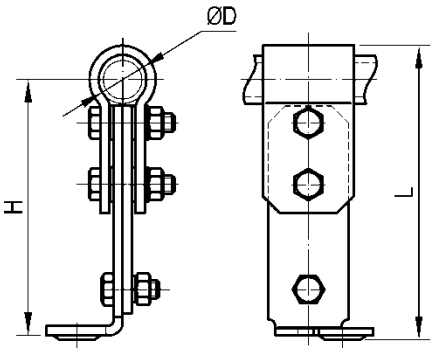

Рис. 4

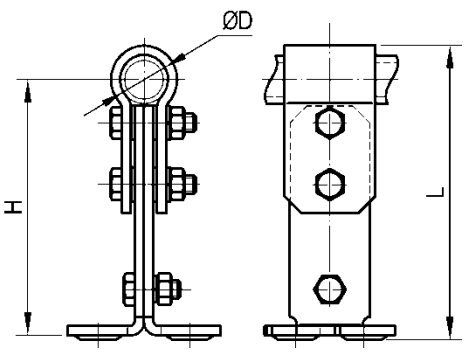

Тип	Номер чертежа	Рис.	Кол-во проводов	Размер, мм			Масса, кг
				D	H	L	
115-13	УКС 07949	1	1	42	144…156	178…200	2,6
115-14	УКС 07949-01	1	1	50	144…156	178…200	2,8
115-15	УКС 07949-02	1	1	60	144…156	178…200	2,9
116-12	УКС 07951	2	1	42	224…236	258…280	3,6
116-13	УКС 07951-01	2	1	50	224…236	258…280	3,8
116-14	УКС 07951-02	2	1	60	224…236	258…280	3,9
115-16	УКС 07950	3	2	42	144…156	178…200	2,7
115-17	УКС 07950-01	3	2	50	144…156	178…200	2,8
115-18	УКС 07950-02	3	2	60	144…156	178…200	3,0
116-15	УКС 07952	4	2	42	224…236	258…280	3,8
116-16	УКС 07952-01	4	2	50	224…236	258…280	4,0
116-17	УКС 07952-02	4	2	60	224…236	258…280	4,1

Материал: лист Ст3Сп5, лист 09Г2С.

Стойка дополнительного фиксатора литая

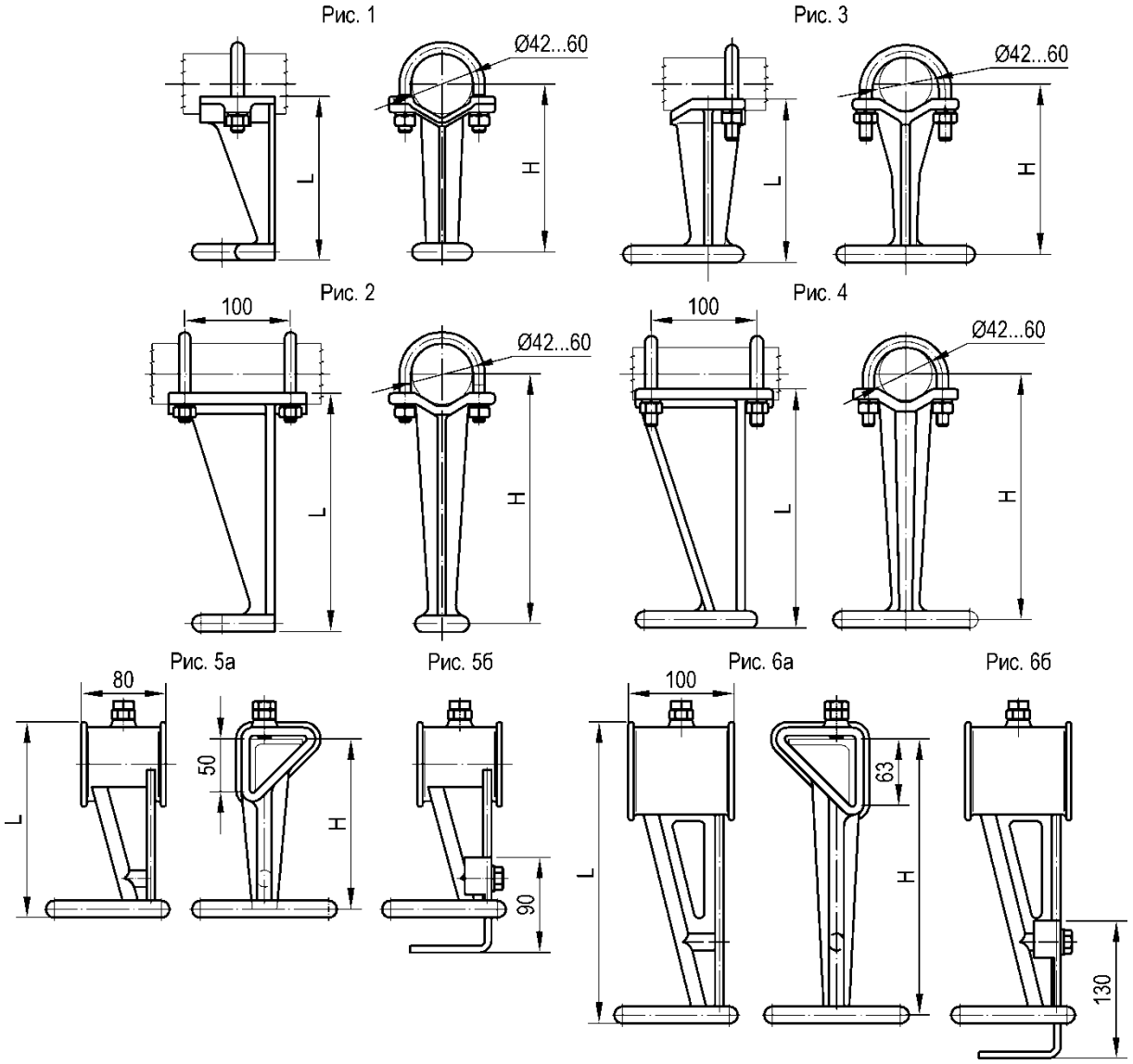

Тип	Номер чертежа	СКМТР	Рис.	Кол-во проводов	Размер, мм			Масса, кг
					D	H	L	
115-5	УКС 00650	3185331854	1	1	42…60	150…161	155	1,4
116-5	УКС 00493	3185334606	2	1	42…60	228…238	226	2,6
115-6	УКС 00207	3185331856	3	2	42…60	150…161	155	1,8
116-6	УКС 00913	3185331858	4	2	42…60	228…238	226	2,7
115-7	УКС 03778	3185332282	5а	2		161	187	1,8
115-7	УКС 03778-01	3185332282	5б	2		161	187	2,3
116-7	УКС 03781	3185332493	6а	2		261	287	2,9
116-7	УКС 03781-01	3185332493	6б	2		261	287	3,5

Материал: сталь 35ГЛ.

Стойка дополнительного фиксатора для алюминиевых консолей

Рис. 1

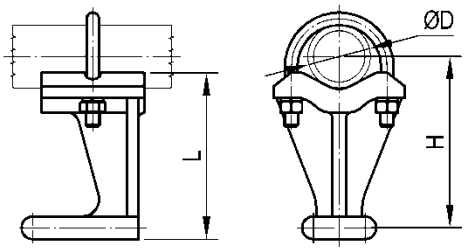

Рис. 3

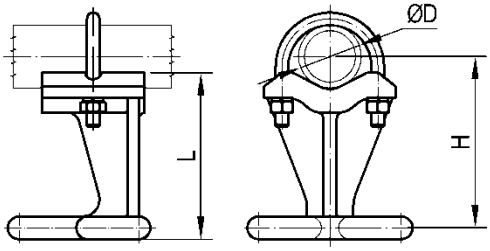

Рис. 2

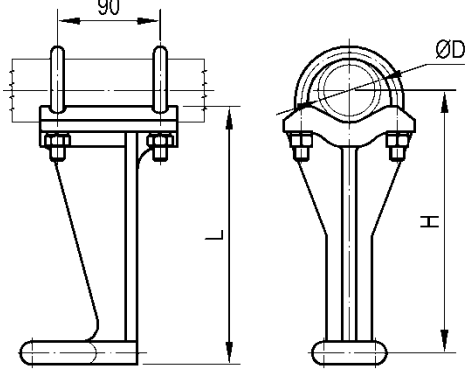

Рис. 4

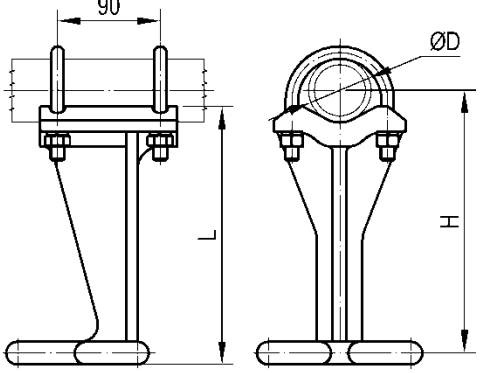

Номер чертежа	Рис.	Кол-во проводов	Размер, мм			Масса, кг
			D	H	L	
УКС 06110	1	1	55	150	146	1,2
УКС 06110-01	1	1	70	159	146	1,2
УКС 06109	2	1	55	230	226	1,9
УКС 06109-01	2	1	70	239	226	1,9
УКС 06108	3	2	55	150	146	1,4
УКС 06108-01	3	2	70	159	146	1,4
УКС 05980	4	2	55	230	226	2,0
УКС 05980-01	4	2	70	239	226	2,1

Материал: АМг5мц.

Фиксатор дополнительный. Проекты КС-160

Рис. 1

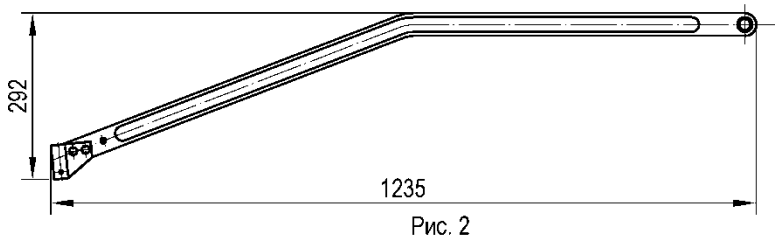

Рис. 2

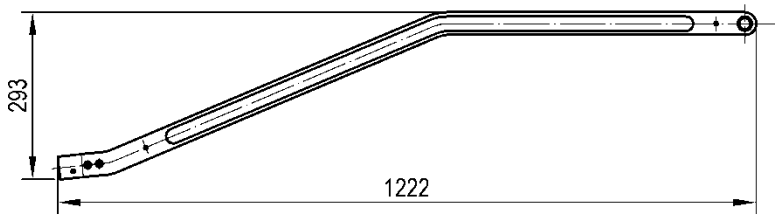

Рис. 3

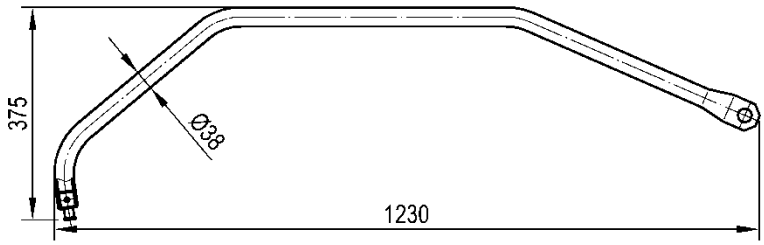

Рис. 4

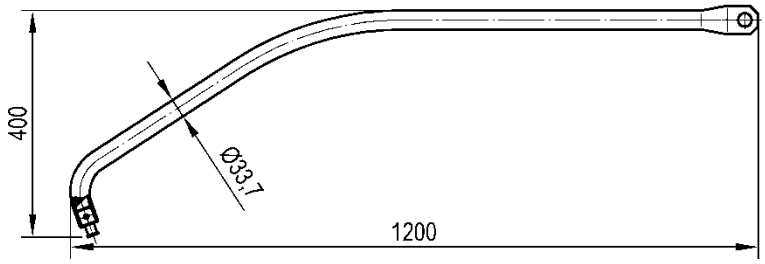

Тип	Номер чертежа	СКМТР	Материал	Рис.	Масса, кг
	УКС 00497	3185332378	полоса 5х40 Ст3сп5	1	2,4
	УКС 04651	3185336964	лист Ст3пс2	2	2,1
ФДГ-25,0	УКС 09215		труба Б10	3	6,0
ФДГ-3,0	УКС 09229		труба Б10	4	4,1

Примечание.
Фиксирующий зажим в комплект поставки не входит и заказывается отдельно (см. стр. **364**).

Фиксатор дополнительный для стальных консолей. Проекты КС-200 и КС-250

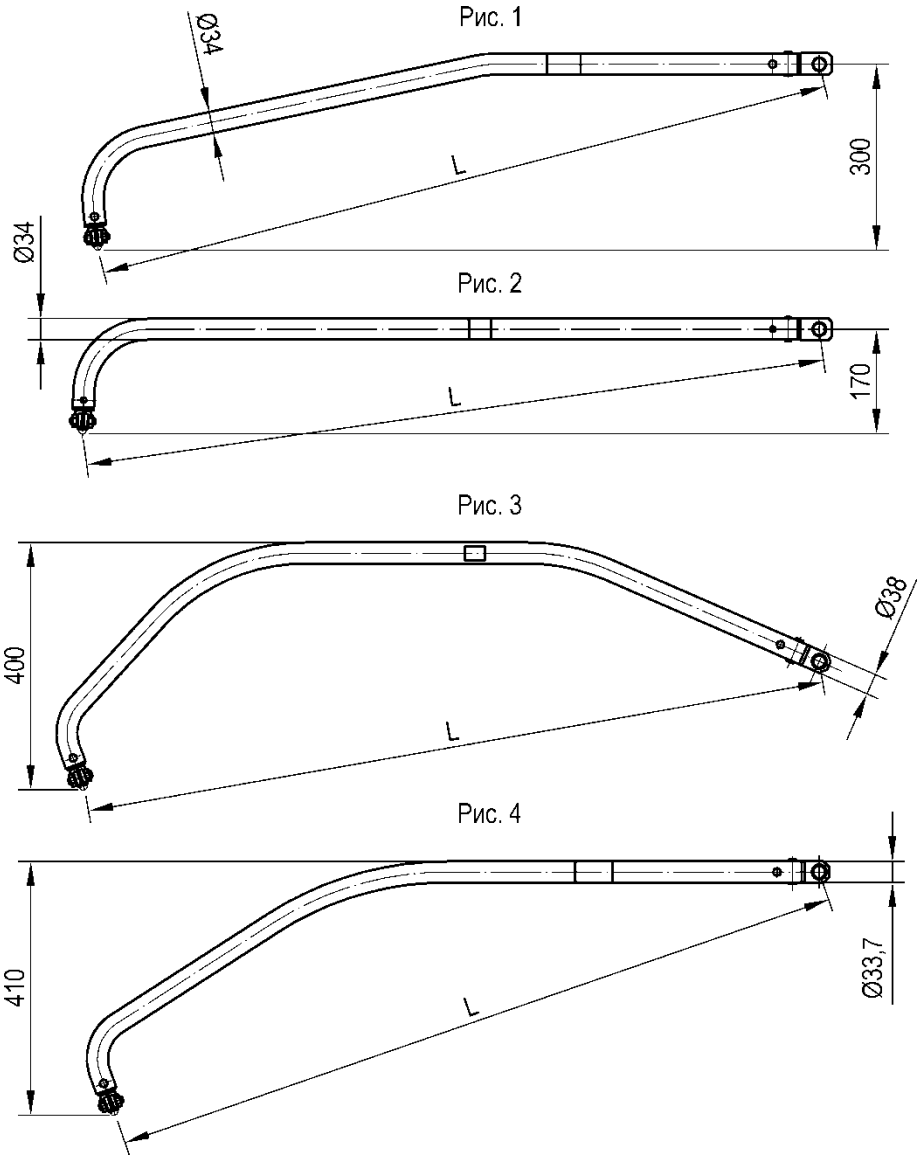

Тип	Номер чертежа	СКМТР	Материал	Рис.	Длина L, мм	Масса, кг
109-6	УКС 03371	3185335020	АМг5м	1	1200	2,1
109-8	УКС 03500	3185331403	АМг5м	1	900	1,8
109-5	УКС 03494	3185331299	АМг5м	2	1200	1,9
109-7	УКС 03497	3185331402	АМг5м	2	900	1,8
ФДГ-25	УКС 01003		Б 10	3	1200	6,4
ФДГ-3	УКС 02054	3185334839	Б 10	4	1200	6,0

Примечание.

Фиксирующий зажим 049-7 входит в комплект поставки. По запросу может поставляться зажим 049-12 (см. стр. **364**).

Фиксатор дополнительный для алюминиевых консолей. Проекты КС-200 и КС-250

Рис. 1

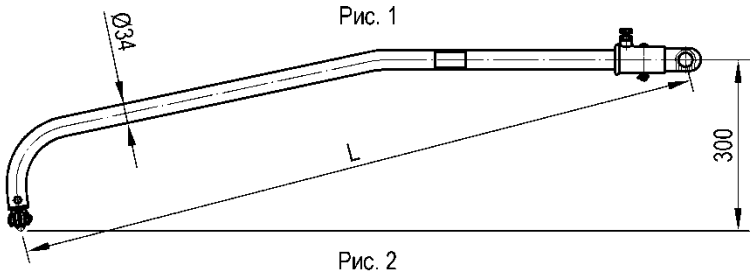

Рис. 2

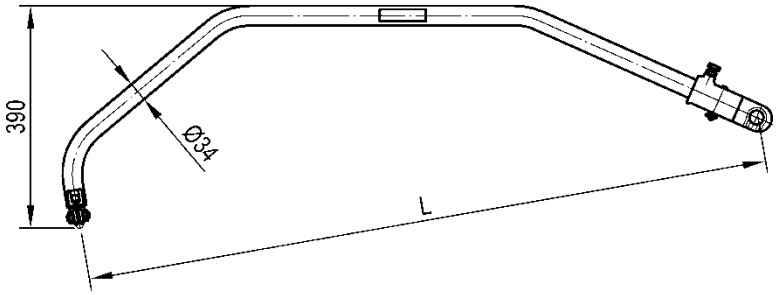

Номер чертежа	Рис.	Длина L, мм	Масса, кг
УКС 05983	1	1200	2,2
УКС 06121	1	900	1,8
УКС 06148	2	1200	2,4

Материал: труба АМг6м.

Примечание.
Фиксирующий зажим 049-7 входит в комплект поставки. По запросу может поставляться зажим 049-12 (см. стр. **364**).

Фиксатор дополнительный специальный для кривых малого радиуса

Применяется в проекте КС-160.14-12 "Контактная сеть КС-160 на участках с кривыми малого радиуса"

Рис. 1

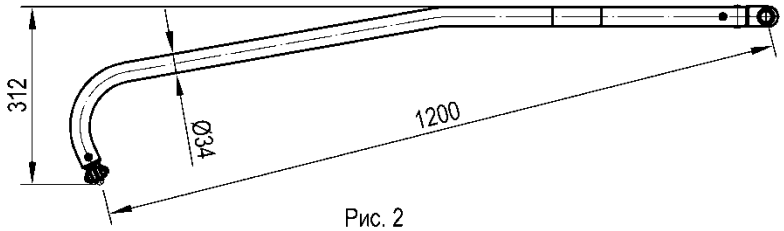

Рис. 2

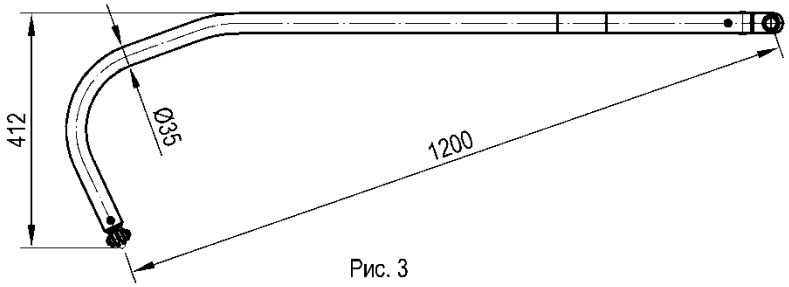

Рис. 3

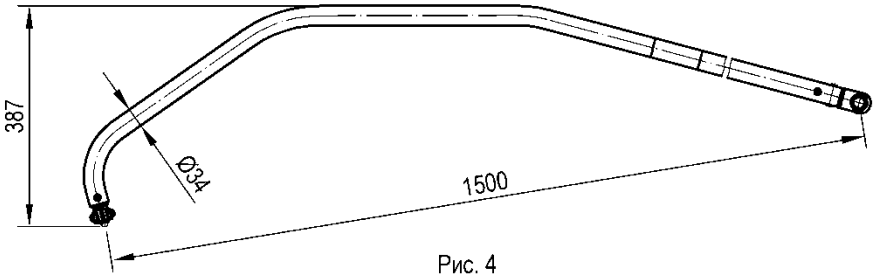

Рис. 4

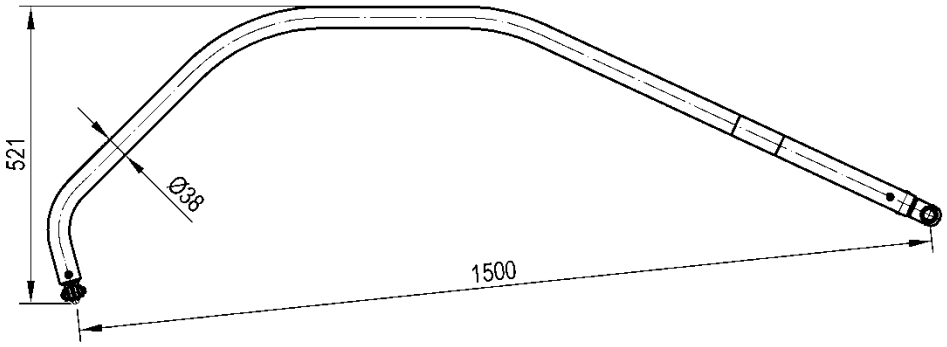

Тип	Номер чертежа	Рис.	Размер L, мм	Масса, кг
ФДК	УКС 06151	1	1200	4,6
ФДК-Н	УКС 06153	2	1200	6,1
ФДК-И-3,0	УКС 06155	3	1500	5,8
ФДК-И-25,0	УКС 06157	4	1500	8,1

Материал: труба Б10.

Примечание.
Фиксирующий зажим 049-7 входит в комплект поставки. По запросу может поставляться зажим 049-12 (см. стр. **364**).

Установка поддерживающих струн

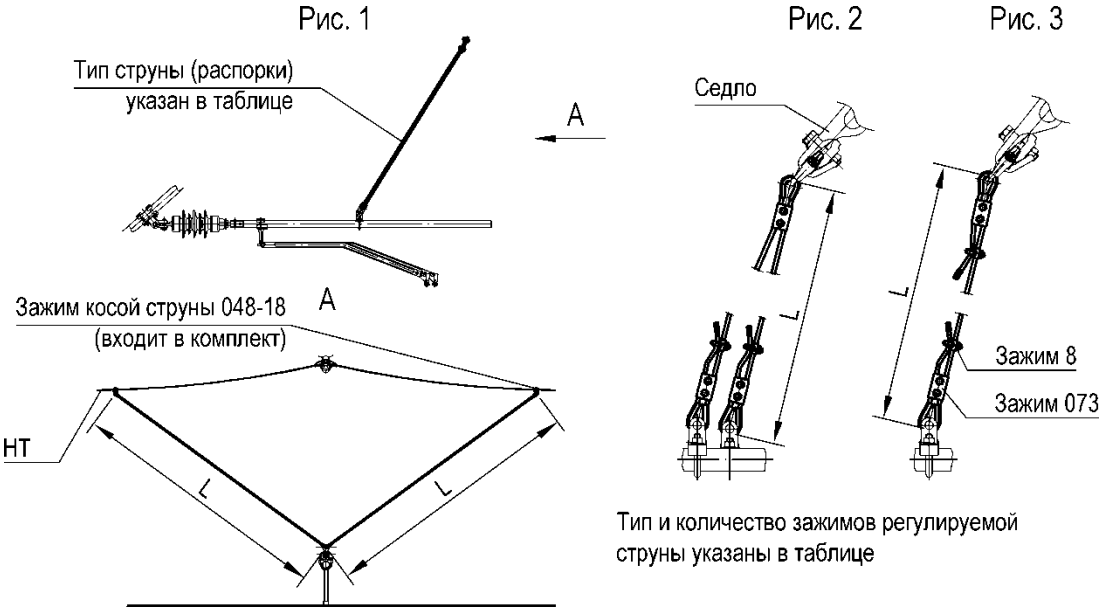

Номер чертежа	СКМТР	Рис.	Область применения	Тип струны (распорки)	Тип зажима	Длина L, мм	Масса, кг
УКС 01929		1	фиксатор ФП, ФО	струна УКС 00544-17		2000	1,4
УКС 01929-01	3185333147	1	фиксатор ФП, ФО	струна УКС 01709-19	8 и 073	не более 2000	2,0
УКС 01929-02		1	фиксатор ФП, ФО	струна УКС 01709-19	2х073	не более 2000	2,4
УКС 01929-03		1	фиксатор ФП, ФО	канат полиамидный		не более 2000	1,1
УКС 06145		1	фиксатор ФП, ФО с изоляцией	струна изол. УКС 06146-17		2000	2,2
УКС 06145-01		1	фиксатор ФП, ФО с изоляцией	струна изол. УКС 06147-19	8 и 073	не более 2000	2,6
УКС 06145-02		1	фиксатор ФП, ФО с изоляцией	струна изол. УКС 06147-19	2х073	не более 2000	3,1
УКС 01931		1	фиксатор ФП, ФО	Распорка УКС 01593-19		2200	9,3
УКС 01931-01		1	фиксатор ФП, ФО	распорка УКС 01593-17		2000	8,5
УКС 01931-02		1	фиксатор ФП, ФО	распорка регул. УКС 09942		1500…2200	9,9
УКС 01891	3185333148	2	фиксатор ФА 2 КП	канат К6,0	2х8 и 3х073	не более 2000	1,6
УКС 01891-01	3185333149	3	фиксатор ФА 1 КП	струна УКС 01709-19	8 и 073	не более 2000	0,74
УКС 01891-02		2	фиксатор ФА 2 КП	канат К6,0	5х073	не более 2000	1,4
УКС 01891-03		3	фиксатор ФА 1 КП	струна УКС 01709-19	2х073	не более 2000	0,95
УКС 01891-04		2	фиксатор ФА 2 КП	канат полиамидный		не более 2000	0,54
УКС 01891-05		3	фиксатор ФА 1 КП	канат полиамидный		не более 2000	0,30
УКС 09898-01		3	фиксатор ФА 1 КП с изоляцией	струна изол. УКС 06146-15	8 и 073	не более 2000	1,0
УКС 09898-03		3	фиксатор ФА 1 КП с изоляцией	струна изол. УКС 06146-15	2х073	не более 2000	1,3

Струна поддерживающая

Предназначена для крепления фиксаторов к изолированным консолям.

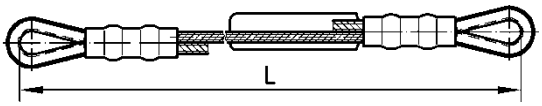

Номер чертежа	СКМТР	Длина L, мм	Масса, кг
УКС 00544	3185331242	300	0,20
УКС 00544-01		400	0,18
УКС 00544-02		500	0,20
УКС 00544-03		600	0,21
УКС 00544-04		700	0,23
УКС 00544-05		800	0,24
УКС 00544-06		900	0,26
УКС 00544-07		1000	0,27
УКС 00544-08		1100	0,28
УКС 00544-09		1200	0,30
УКС 00544-10		1300	0,32
УКС 00544-11		1400	0,33
УКС 00544-12		1500	0,34
УКС 00544-13		1600	0,35
УКС 00544-14		1700	0,36
УКС 00544-15		1800	0,38
УКС 00544-16		1900	0,40
УКС 00544-17		2000	0,42
УКС 00544-18		2100	0,43
УКС 00544-19		2200	0,45
УКС 00544-20		2300	0,47
УКС 00544-21		2400	0,48
УКС 00544-22		2500	0,49
УКС 00544-23		2600	0,51
УКС 00544-24		2700	0,53
УКС 00544-25		200	0,15

Номер чертежа	СКМТР	Длина L, мм	Масса, кг
УКС 00544-26		350	0,17
УКС 00544-27		450	0,19
УКС 00544-28		550	0,20
УКС 00544-29		650	0,22
УКС 00544-30		750	0,23
УКС 00544-31		850	0,25
УКС 00544-32		950	0,27
УКС 00544-33		1050	0,28
УКС 00544-34		1150	0,29
УКС 00544-35		1250	0,31
УКС 00544-36		1350	0,33
УКС 00544-37		1450	0,34
УКС 00544-38		1550	0,35
УКС 00544-39		1650	0,37
УКС 00544-40		1750	0,39
УКС 00544-41		1850	0,40
УКС 00544-42		1950	0,41
УКС 00544-43		2050	0,43
УКС 00544-44		2150	0,45
УКС 00544-45		2250	0,46
УКС 00544-46		2350	0,47
УКС 00544-47		2450	0,49
УКС 00544-48		2550	0,51
УКС 00544-49		2650	0,52
УКС 00544-50		2750	0,54
УКС 00544-51		250	0,16

Материал: канат К6,0 ГОСТ2172.

Струна поддерживающая изолированная

Предназначена для крепления фиксаторов к изолированным консолям на участках с плавкой гололеда.

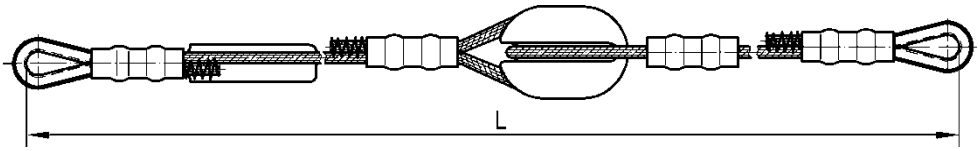

Номер чертежа	Длина L, мм	Масса, кг
УКС 06146-02	500	0,52
УКС 06146-03	600	0,53
УКС 06146-04	700	0,55
УКС 06146-05	800	0,56
УКС 06146-06	900	0,58
УКС 06146-07	1000	0,59
УКС 06146-08	1100	0,61
УКС 06146-09	1200	0,62
УКС 06146-10	1300	0,64
УКС 06146-11	1400	0,65
УКС 06146-12	1500	0,67
УКС 06146-13	1600	0,68
УКС 06146-14	1700	0,70
УКС 06146-15	1800	0,71
УКС 06146-16	1900	0,73
УКС 06146-17	2000	0,74
УКС 06146-18	2100	0,76
УКС 06146-19	2200	0,77
УКС 06146-20	2300	0,79
УКС 06146-21	2400	0,80
УКС 06146-22	2500	0,82
УКС 06146-23	2600	0,83
УКС 06146-24	2700	0,85
УКС 06146-28	550	0,52

Номер чертежа	Длина L, мм	Масса, кг
УКС 06146-29	650	0,54
УКС 06146-30	750	0,55
УКС 06146-31	850	0,57
УКС 06146-32	950	0,58
УКС 06146-33	1050	0,60
УКС 06146-34	1150	0,61
УКС 06146-35	1250	0,63
УКС 06146-36	1350	0,64
УКС 06146-37	1450	0,66
УКС 06146-38	1550	0,67
УКС 06146-39	1650	0,69
УКС 06146-40	1750	0,70
УКС 06146-41	1850	0,72
УКС 06146-42	1950	0,73
УКС 06146-43	2050	0,75
УКС 06146-44	2150	0,76
УКС 06146-45	2250	0,78
УКС 06146-46	2350	0,79
УКС 06146-47	2450	0,81
УКС 06146-48	2550	0,82
УКС 06146-49	2650	0,84
УКС 06146-50	2750	0,85
УКС 06146-51	250	

Материал: канат К6,0 ГОСТ2172, изолятор ИТО-20.

Струна поддерживающая изолированная двойная

Предназначена для крепления фиксаторов анкеруемой ветви при двух контактных проводах к изолированным консолям на участках с плавкой гололеда.

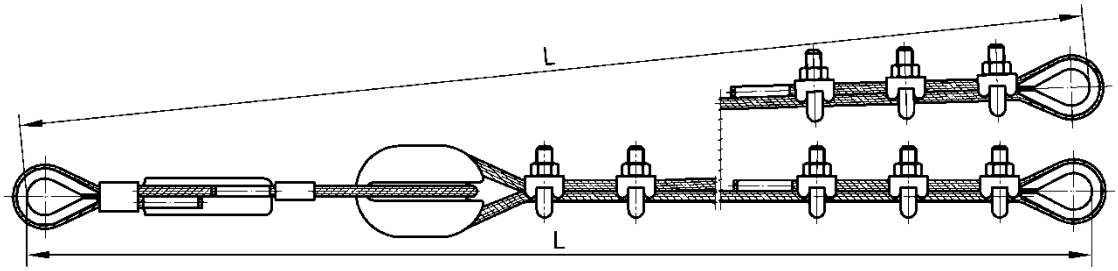

Номер чертежа	Длина L, мм	Масса, кг
УКС 06704-03	600	0,74
УКС 06704-04	700	0,77
УКС 06704-05	800	0,81
УКС 06704-06	900	0,84
УКС 06704-07	1000	0,88
УКС 06704-08	1100	0,91
УКС 06704-09	1200	0,95
УКС 06704-10	1300	0,99
УКС 06704-11	1400	1,0
УКС 06704-12	1500	1,1
УКС 06704-13	1600	1,1
УКС 06704-14	1700	1,1
УКС 06704-15	1800	1,2
УКС 06704-16	1900	1,2
УКС 06704-17	2000	1,2
УКС 06704-18	2100	1,3
УКС 06704-19	2200	1,3
УКС 06704-20	2300	1,3
УКС 06704-21	2400	1,4
УКС 06704-22	2500	1,4
УКС 06704-23	2600	1,4
УКС 06704-24	2700	1,5

Материал: канат К6,0 ГОСТ2172, изолятор ИТО-20.

Струна поддерживающая регулируемая

Предназначена для крепления фиксаторов к несущим тросам и седлам подвесных изоляторов.

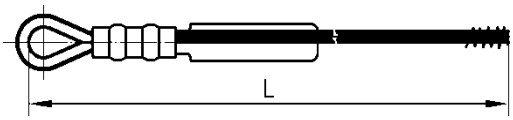

Номер чертежа	СКМТР	Длина L, мм	Масса, кг
УКС 01709		300	0,12
УКС 01709-01		400	0,13
УКС 01709-02		500	0,14
УКС 01709-03		600	0,16
УКС 01709-04		700	0,17
УКС 01709-05		800	0,19
УКС 01709-06		900	0,20
УКС 01709-07		1000	0,22
УКС 01709-08		1100	0,23
УКС 01709-09		1200	0,25
УКС 01709-10		1300	0,27
УКС 01709-11		1400	0,28
УКС 01709-12		1500	0,29
УКС 01709-13		1600	0,31
УКС 01709-14		1700	0,33
УКС 01709-15	3185334073	1800	0,34
УКС 01709-16		1900	0,36
УКС 01709-17		2000	0,37
УКС 01709-18		2100	0,39
УКС 01709-19		2200	0,40
УКС 01709-20		2300	0,41
УКС 01709-21		2400	0,43
УКС 01709-22		2500	0,45
УКС 01709-23		2600	0,47

Материал: канат К6,0 ГОСТ2172.

Примечание.
Установку поддерживающих струн см. на стр. **337**.

Струна поддерживающая изолированная регулируемая

Предназначена для крепления фиксаторов к несущим тросам и седлам подвесных изоляторов на участках с плавкой гололеда.

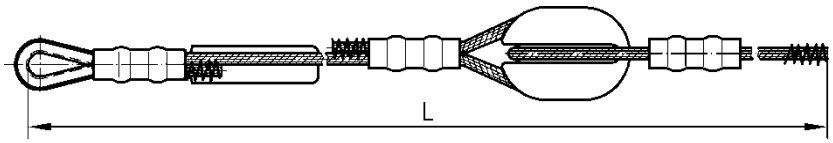

Номер чертежа	Длина L, мм	Масса, кг
УКС 06147-02	500	0,45
УКС 06147-03	600	0,47
УКС 06147-04	700	0,48
УКС 06147-05	800	0,50
УКС 06147-06	900	0,51
УКС 06147-07	1000	0,53
УКС 06147-08	1100	0,54
УКС 06147-09	1200	0,56
УКС 06147-10	1300	0,57
УКС 06147-11	1400	0,59
УКС 06147-12	1500	0,60
УКС 06147-13	1600	0,62
УКС 06147-14	1700	0,63
УКС 06147-15	1800	0,65
УКС 06147-16	1900	0,66
УКС 06147-17	2000	0,68
УКС 06147-18	2100	0,69
УКС 06147-19	2200	0,71
УКС 06147-20	2300	0,72
УКС 06147-21	2400	0,74
УКС 06147-22	2500	0,75
УКС 06147-23	2600	0,77
УКС 06147-24	2700	0,78

Материал: канат К6,0 ГОСТ2172, изолятор ИТО-20.

Примечание.
Установку поддерживающих струн см. на стр. **337**.

Жесткая распорка для стальных консолей

Предназначена для крепления фиксаторов к изолированным консолям.

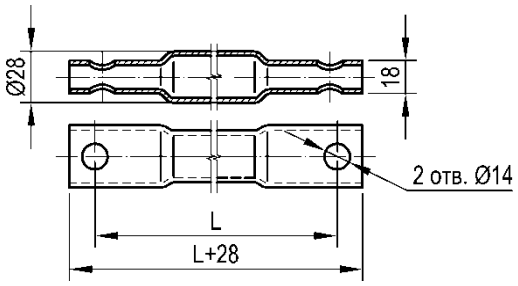

Номер чертежа	СКМТР	Длина L, мм	Масса, кг
УКС 00687	3185332471	300	0,52
УКС 00687-01		400	0,68
УКС 00687-02		500	0,84
УКС 00687-03	3185331111	600	1,0
УКС 00687-04	3185331047	700	1,1
УКС 00687-05		800	1,3
УКС 00687-06		900	1,5
УКС 00687-07		1000	1,6
УКС 00687-08		1100	1,8
УКС 00687-09		1200	1,9
УКС 00687-10		1300	2,1
УКС 00687-11	3185331048	1400	2,3
УКС 00687-12		1500	2,4
УКС 00687-13		1600	2,6
УКС 00687-14		1700	2,7
УКС 00687-15		1800	2,9
УКС 00687-16		1900	3,0
УКС 00687-17		2000	3,2
УКС 00687-18		2100	3,4
УКС 00687-19		2200	3,5
УКС 00687-20		2300	3,7
УКС 00687-21		2400	3,8
УКС 00687-22		2500	4,0
УКС 00687-23		2600	4,1
УКС 00687-24		2700	4,3

Номер чертежа	СКМТР	Длина L, мм	Масса, кг
УКС 00687-26		350	0,60
УКС 00687-27		450	0,76
УКС 00687-28		550	0,92
УКС 00687-29		650	1,1
УКС 00687-30		750	1,2
УКС 00687-31		850	1,4
УКС 00687-32		950	1,6
УКС 00687-33		1050	1,7
УКС 00687-34		1150	1,9
УКС 00687-35		1250	2,0
УКС 00687-36		1350	2,2
УКС 00687-37		1450	2,4
УКС 00687-38		1550	2,5
УКС 00687-39		1650	2,7
УКС 00687-40		1750	2,8
УКС 00687-41		1850	3,0
УКС 00687-42		1950	3,2
УКС 00687-43		2050	3,3
УКС 00687-44		2150	3,5
УКС 00687-45		2250	3,6
УКС 00687-46		2350	3,8
УКС 00687-47		2450	4,0
УКС 00687-48		2550	4,1
УКС 00687-49		2650	4,3
УКС 00687-50		2750	4,4

Материал: труба 28х2,5 сталь Б20.

Жесткая распорка для алюминиевых консолей

Предназначена для крепления фиксаторов к изолированным консолям.

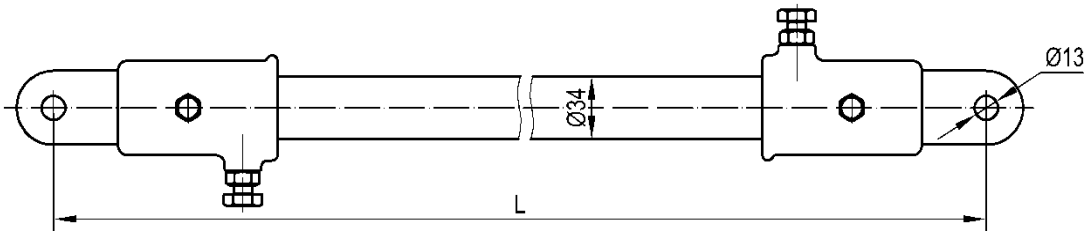

Номер чертежа	Длина L, мм	Масса, кг
УКС 05984	300	1,1
УКС 05984-01	400	1,2
УКС 05984-02	500	1,3
УКС 05984-03	600	1,4
УКС 05984-04	700	1,5
УКС 05984-05	800	1,6
УКС 05984-06	900	1,7
УКС 05984-07	1000	1,8
УКС 05984-08	1100	1,9
УКС 05984-09	1200	2,0
УКС 05984-10	1300	2,1
УКС 05984-11	1400	2,2
УКС 05984-12	1500	2,3
УКС 05984-13	1600	2,4
УКС 05984-14	1700	2,5
УКС 05984-15	1800	2,6
УКС 05984-16	1900	2,7
УКС 05984-17	2000	2,8
УКС 05984-18	2100	2,9
УКС 05984-19	2200	3,0
УКС 05984-20	2300	3,1
УКС 05984-21	2400	3,2
УКС 05984-22	2500	3,3
УКС 05984-23	2600	3,4
УКС 05984-24	2700	3,5

Материал: труба 34х4 АМг6М.

Жесткая распорка для консолей регулируемая

Предназначена для крепления фиксаторов к седлу или фиксатору подвесного изолятора консолей.

Рис. 1

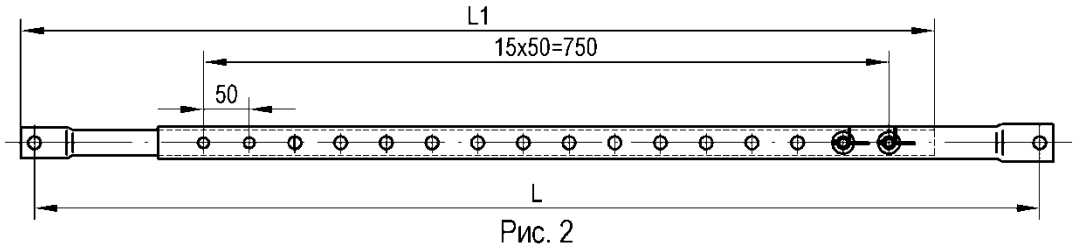

Рис. 2

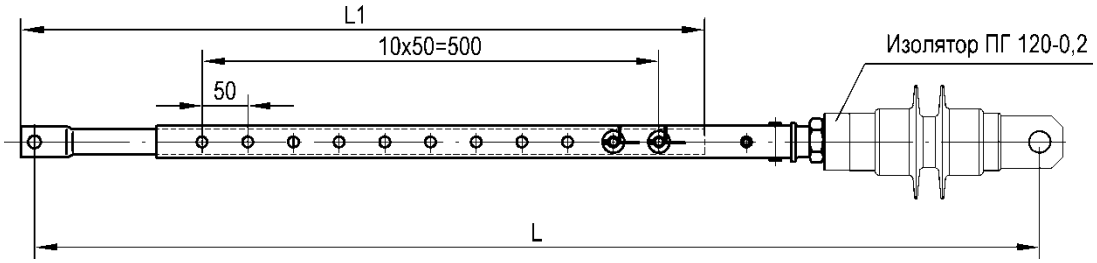

Номер чертежа	Рис.	Размер, мм		Масса, кг
		L	L1	
УКС 09890	1	1100…1800	1000	3,6
УКС 09893	2	1100…1550	750	3,7
УКС 09893-01	2	1350…1800	1000	4,5

Материал: сталь Б20.

Примечания:
1. Для крепления к седлу дополнительно заказывается скоба УКС 09962.
2. Распорки УКС 09893 и УКС 09893-01 применяются на участках с плавкой гололеда или профилактическим подогревом. Изолятор в комплект поставки не входит.

Жесткая распорка для фиксаторов

Предназначена для крепления фиксаторов к несущим тросам.

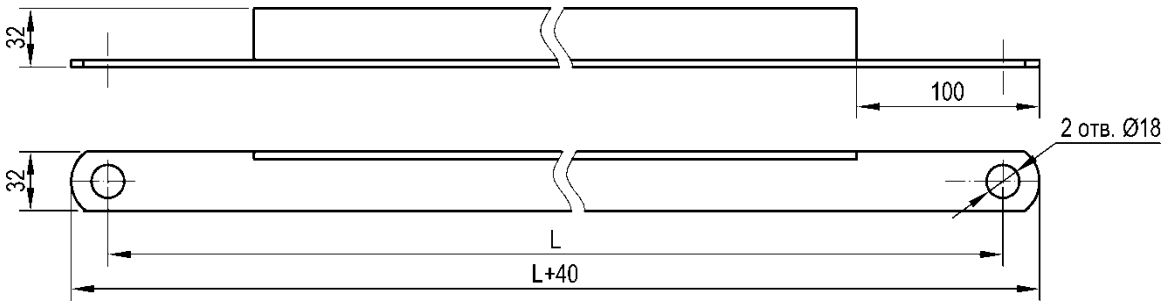

Номер чертежа	СКМТР	Длина L, мм	Масса, кг
УКС 01593		300	0,75
УКС 01593-01		400	0,94
УКС 01593-02		500	1,1
УКС 01593-03		600	1,3
УКС 01593-04		700	1,5
УКС 01593-05		800	1,7
УКС 01593-06		900	1,9
УКС 01593-07		1000	2,1
УКС 01593-08		1100	2,3
УКС 01593-09		1200	2,5
УКС 01593-10		1300	2,7
УКС 01593-11		1400	2,9
УКС 01593-12		1500	3,0
УКС 01593-13		1600	3,2
УКС 01593-14		1700	3,4
УКС 01593-15		1800	3,6
УКС 01593-16		1900	3,8
УКС 01593-17		2000	4,0
УКС 01593-18		2100	4,2
УКС 01593-19	3185334075	2200	4,4
УКС 01593-20		2300	4,6
УКС 01593-21		2400	4,8
УКС 01593-22		2500	5,0
УКС 01593-23		2600	5,2
УКС 01593-24		2700	5,3

Материал: уголок 32х32х4 сталь ВСт3пс.

Примечание.
Установку жестких распорок см. на стр. **337**.

Жесткая распорка для фиксаторов регулируемая

Предназначена для крепления фиксаторов к несущим тросам в местах с пониженной конструктивной высотой контактной подвески.

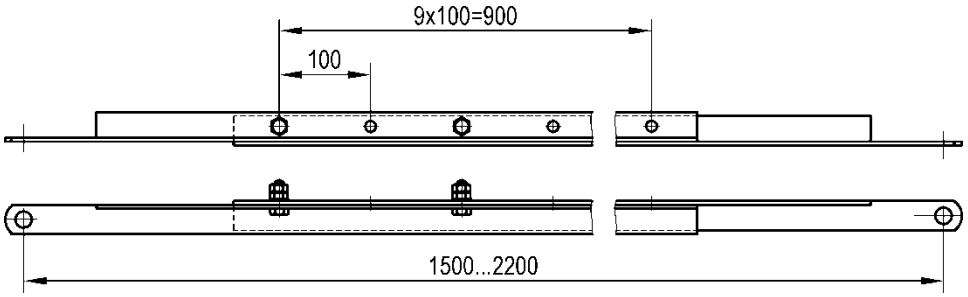

Номер чертежа	Масса, кг
УКС 09942	4,6

Материал: уголок 32x32x4 сталь ВСт3пс.

Примечание.
Установку жестких распорок см. на стр. **337**.

Накладка для воздушных стрелок

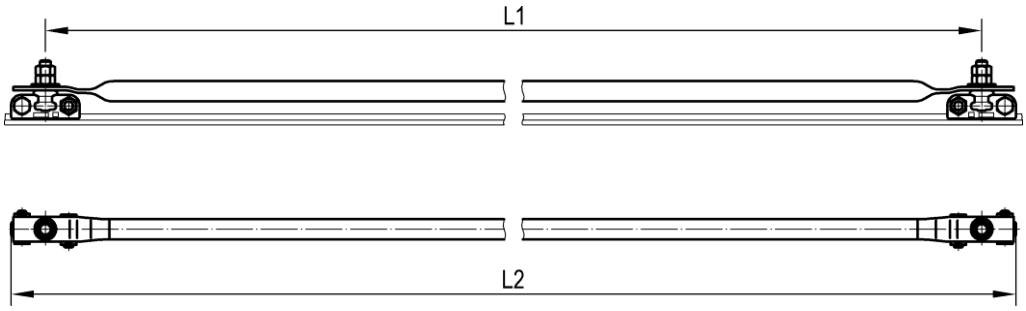

Номер чертежа	СКМТР	Марка провода	Сечение провода, кв. мм	Размер, мм		Масса, кг
				L1	L2	
УКС 04149		МФ, НлФ, БрФ	85-120	1200	1275	1,9
УКС 04149-01		МФ, НлФ, БрФ	85-120	1500	1575	2,2
УКС 04149-02	3185336918	МФ, НлФ, БрФ	85-120	1700	1775	2,4
УКС 04149-03		МФ, НлФ, БрФ	85-120	1800	1875	2,5
УКС 04149-04		МФ, НлФ, БрФ	85-120	2000	2075	2,7

Материал: сталь 08Х18.

Зажим концевой цанговый 086-10

Предназначен для концевого крепления и анкеровки медных, бронзовых, сталемедных многопроволочных и контактных проводов.

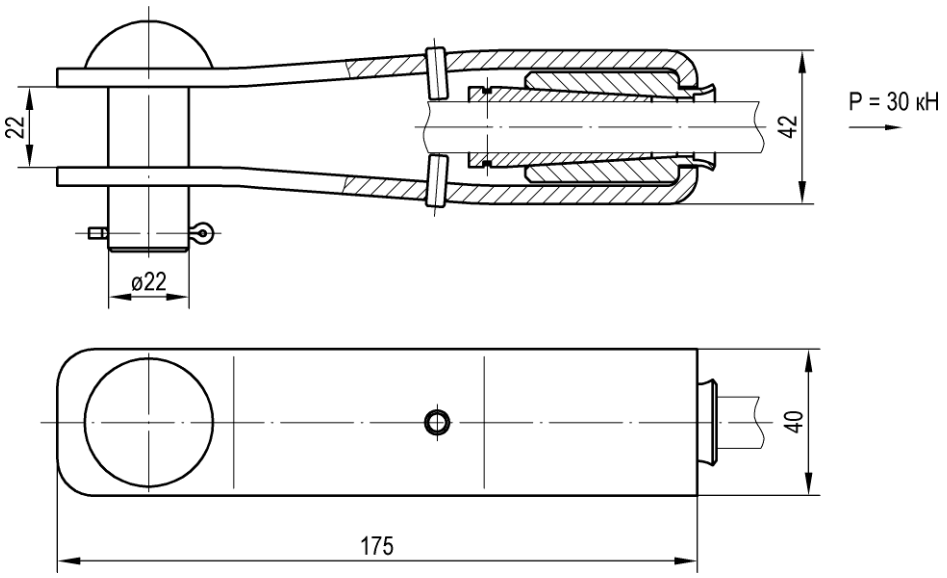

Тип	Номер чертежа	СКМТР	Марка провода	Сечение провода, кв. мм	Масса, кг
086-10	УКС 09412	3185337216	М, Bz II, Бр, ПБСМ, МФ, НлФ, БрФ	95-120	0,95

Материал: сталь 20Х13.

Материал цанги: 08Х18Н10Т, AISI 321 или БрАЖ9-4.

Зажим клиновой 035

Предназначен для анкеровки многопроволочных проводов и стальных канатов.

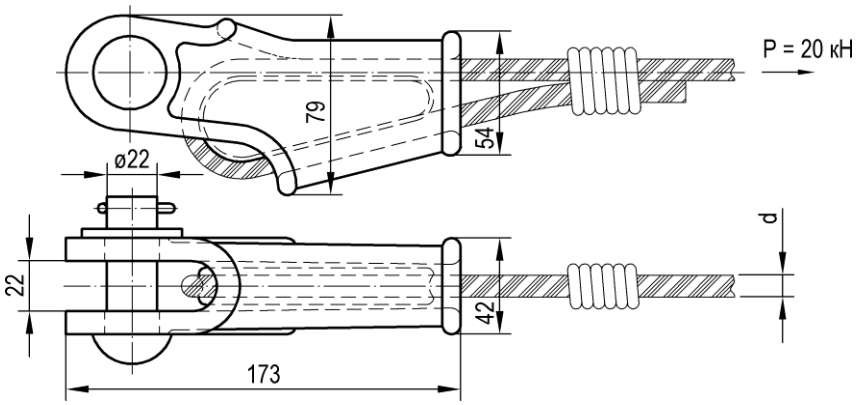

Тип	Номер чертежа	СКМТР	Тип клина	Марка провода	Сечение провода, кв. мм	Масса, кг
035	УКС 00295-01	3185339908	038-2	М, Bz II, Бр, ПБСМ, стальной канат	95, для каната d=9,5 мм	1,6
035	УКС 00295-02		038-1	М, Bz II, Бр, ПБСМ, стальной канат	95-120, для каната d=11,5 мм	1,5
035	УКС 00295-03		038-4	М, Bz II, Бр, ПБСМ, стальной канат	95, для каната d=9,5-11,5 мм	1,7

Материал: сталь 20ГЛ.

Примечание.
Типы используемых клиньев приведены на стр. **350**.

Клин

■ 038-4

Предназначен для закрепления в клиновом зажиме стальных многожильных канатов диаметром 9,5-11,5 мм, а также медных, бронзовых или сталемедных проводов сечением 95 кв. мм.

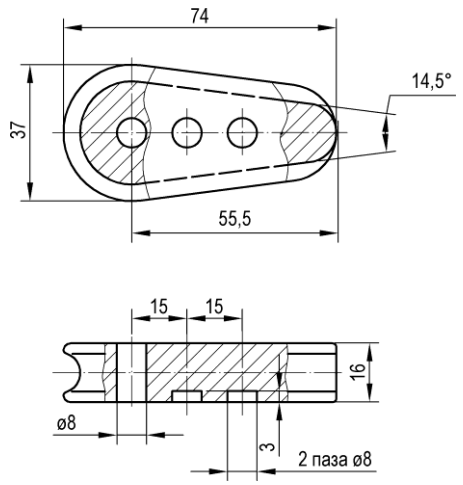

Тип	Номер чертежа	СКМТР	Масса, кг
038-4	УКС 00048	3185332979	0,20

Материал: сталь 20ГЛ.

■ 038-2

Предназначен для закрепления в клиновом зажиме стальных многожильных канатов диаметром 9,5 мм, а также медных, бронзовых или сталемедных проводов сечением 95 кв. мм.

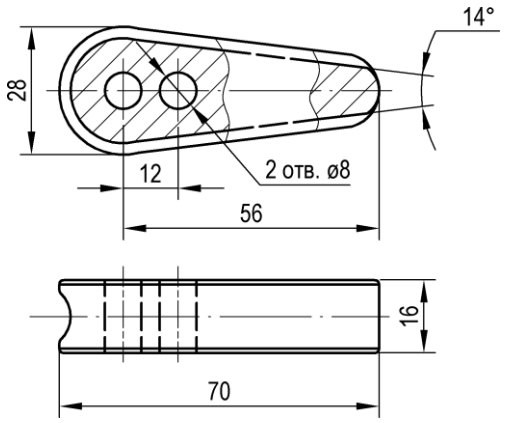

Тип	Номер чертежа	СКМТР	Масса, кг
038-2	УКС 00296	3185335075	0,16

Материал: сталь 20ГЛ.

■ 038-1

Предназначен для закрепления в клиновом зажиме стальных многожильных канатов диаметром 12,6-14,0 мм, а также медных, бронзовых или сталемедных проводов сечением 95-120 кв. мм.

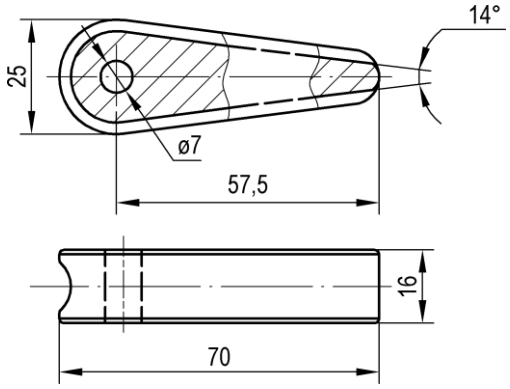

Тип	Номер чертежа	СКМТР	Масса, кг
038-1	УКС 00297	3185335074	0,14

Материал: сталь 20ГЛ.

Серьга СрС-4,5

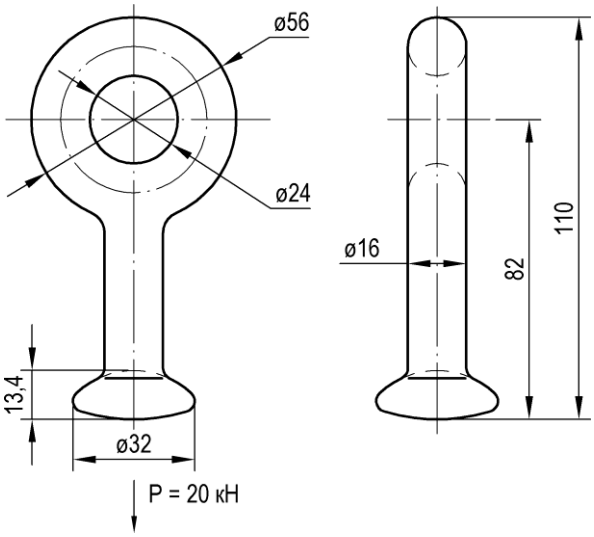

Тип	Номер чертежа	СКМТР	Масса, кг
СрС-4,5	УКС 02067	3185332413	0,35

Материал: сталь 20ГЛ.

Цанговый оконцеватель

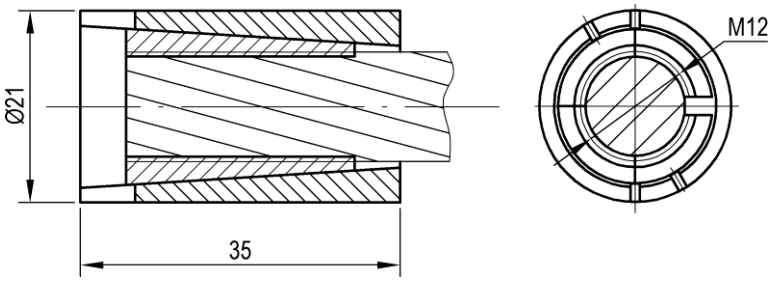

Номер чертежа	СКМТР	Марка провода	Сечение провода, кв. мм	Масса, кг
УКС 01741	3185330826	М, Bz II, Бр, ПБСМ	70	0,07

Материал: сталь 30Х13.

Болт крюковой 107

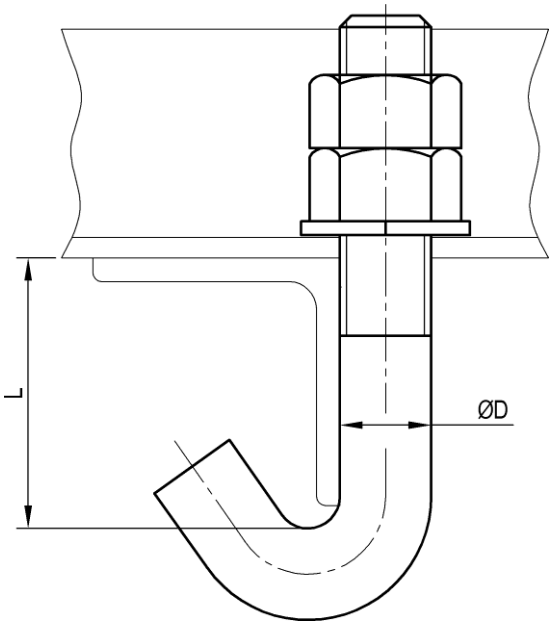

Тип	Номер чертежа	СКМТР	Размер, мм		Масса, кг
			D	L	
КБ16/90	УКС 03984		16	45	0,32
КБ16/120	УКС 03984-01		16	45...90	0,37
КБ16/155	УКС 03984-02		16	90...125	0,43
КБ16/170	УКС 03984-03		16	90...125	0,45
КБ20/140	УКС 03984-04	3185337126	20	45...90	0,71
КБ20/175	УКС 03984-05		20	90...125	0,80
КБ20/195	УКС 03984-06	3185337127	20	125...160	0,85
КБ20/210	УКС 03984-07		20	125...160	0,89
КБ20/250	УКС 03984-08		20	160...200	0,99
КБ16/240	УКС 03984-09		16	45...100	0,54
КБ20/237	УКС 03984-10		20	160...200	0,95

Материал: Ст3сп5.

Зажим средней анкеровки контактного провода 051-3, 051-5

Предназначен для крепления медных, бронзовых и сталемедных тросов средней анкеровки к контактным проводам.

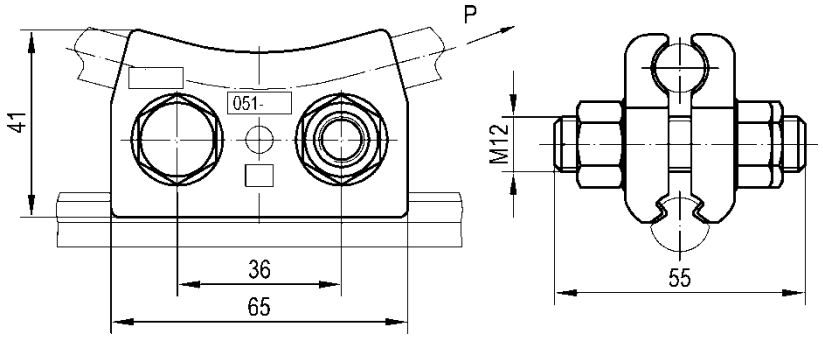

Тип	Номер чертежа	СКМТР	Материал	Допускаемая нагрузка P, кН	Момент затяжки болтов, Нм	Марка соединяемых проводов		Сечения соединяемых проводов, кв. мм		Масса, кг
						1	2	1	2	
051-3	УКС 00797	3185330949	БрАЖ9-4	10	40	МФ, НлФ	М, ПБСМ	85-150	70-95	0,41
051-5	УКС 04394	3185332711	БрКН1-3	12	60	МФ, НлФ, БрФ	М, Bz II, Бр, ПБСМ	85-150	70	0,44

Примечания:

1. Зажимы из БрКН1-3 рекомендуются для применения в контактной сети для скоростей движения 200 км/ч и более.
2. Допускаемое отклонение момента затяжки болтов от указанных в таблице ± 10%.

Зажим средней анкеровки контактного провода цанговый 051-6

Предназначен для крепления медных, бронзовых и сталемедных тросов средней анкеровки к контактным проводам.

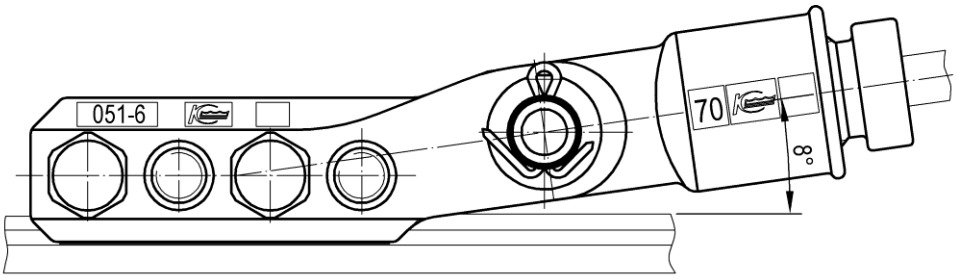

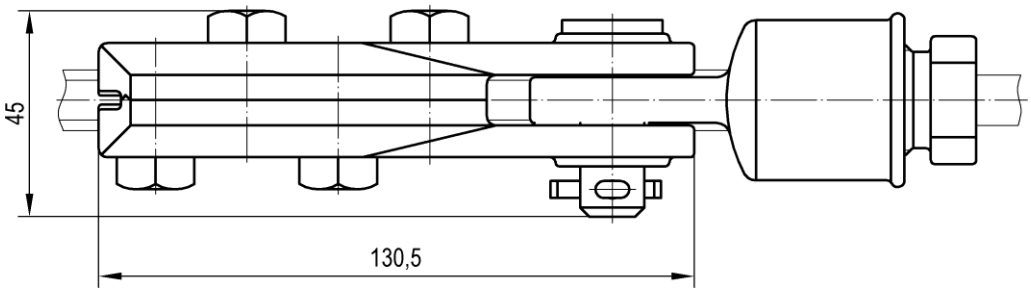

Тип	Номер чертежа	СКМТР	Марка соединяемых проводов		Сечения соединяемых проводов, кв. мм		Масса, кг
			1	2	1	2	
051-6	УКС 04270	3185332719	МФ, НлФ, БрФ	М, Bz II, Бр, ПБСМ	85-150	70	1,0

Материал: БрКН1-3.

Момент затяжки болтов: 60 Нм ± 10%.

Примечание.
Зажимы из БрКН1-3 рекомендуются для применения в контактной сети для скоростей движения 200 км/ч и более.

Зажим средней анкеровки для несущего троса 052-9

Предназначен для крепления медных, бронзовых и сталемедных тросов средней анкеровки к медным и бронзовым несущим тросам.

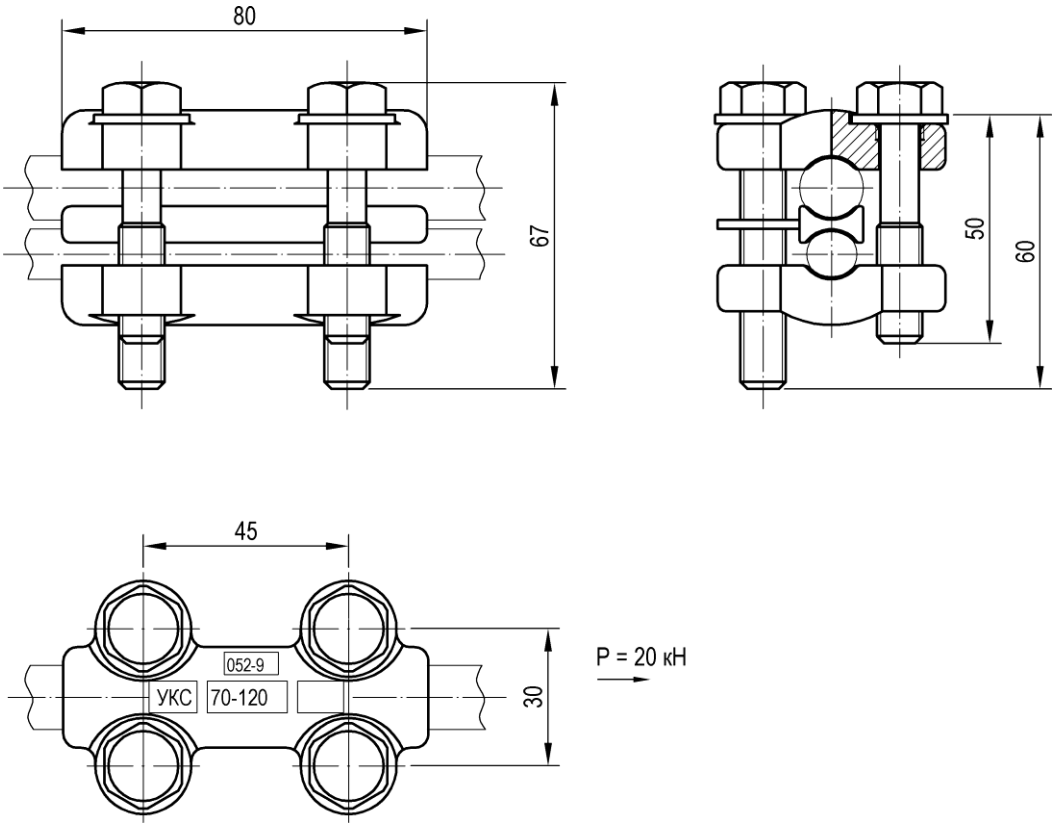

Тип	Номер чертежа	СКМТР	Марка соединяемых проводов		Сечения соединяемых проводов, кв. мм		Масса, кг
			1	2	1	2	
052-9	УКС 03466	3185332720	М, Bz II, Бр	М, Bz II, Бр, ПБСМ	70-120	70-120	0,66

Материал: БрКН1-3.

Момент затяжки болтов: 20 Нм ± 10%.

Примечание.
Зажимы из БрКН1-3 рекомендуются для применения в контактной сети для скоростей движения 200 км/ч и более.

Зажим средней анкеровки для несущего троса угловой 052-3, 052-7

Предназначен для крепления медных, бронзовых и сталемедных тросов средней анкеровки к медным и бронзовым несущим тросам.

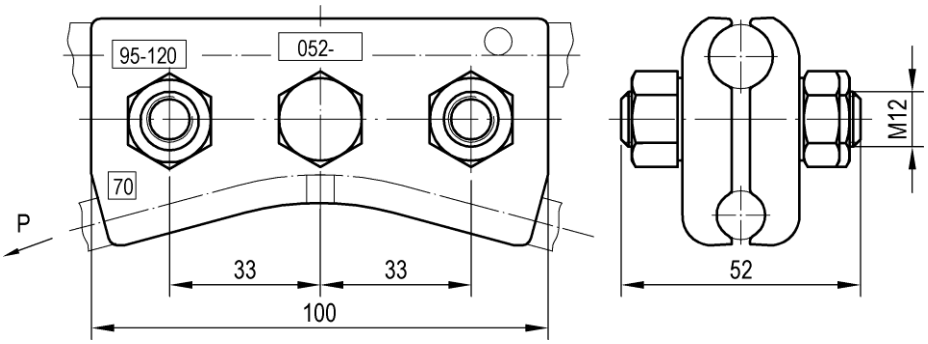

Тип	Номер чертежа	СКМТР	Материал	Допускаемая нагрузка P, кН	Момент затяжки болтов, Нм	Марка соединяемых проводов		Сечения соединяемых проводов, кв. мм		Масса, кг
						1	2	1	2	
052-3	УКС 00749	3185333153	БрАЖ9-4	12	40	М	М, ПБСМ	95-120	70	0,82
052-7	УКС 04396	3185332712	БрКН1-3	10	60	М, Bz II, Бр	М, Bz II, Бр, ПБСМ	95-120	70	0,89

Примечания:

1. Зажимы из БрКН1-3 рекомендуются для применения в контактной сети для скоростей движения 200 км/ч и более.
2. Допускаемое отклонение момента затяжки болтов от указанных в таблице ± 10%.

Зажим средней анкеровки для несущего троса прямой 052-4, 052-8

Предназначен для крепления медных, бронзовых и сталемедных тросов средней анкеровки к медным и бронзовым несущим тросам.

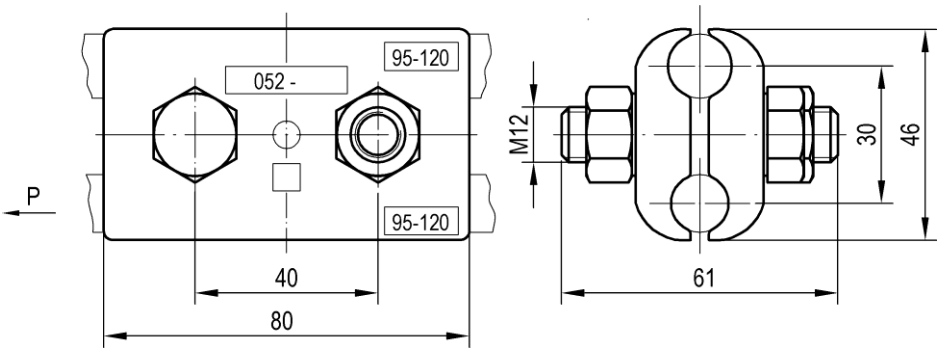

Тип	Номер чертежа	СКМТР	Материал	Допускаемая нагрузка P, кН	Момент затяжки болтов, Нм	Марка соединяемых проводов		Сечения соединяемых проводов, кв. мм		Масса, кг
						1	2	1	2	
052-4	УКС 00751	3185330712	БрАЖ9-4	18	40	М	М, ПБСМ	95-120	95-120	0,60
052-8	УКС 04397	3185332713	БрКН1-3	10	60	М, Bz II, Бр	М, Bz II, Бр, ПБСМ	95-120	95-120	0,65

Примечания:

1. Зажимы из БрКН1-3 рекомендуются для применения в контактной сети для скоростей движения 200 км/ч и более.
2. Допускаемое отклонение момента затяжки болтов от указанных в таблице ± 10%.
3. Допускается использование зажима для вспомогательной фиксации в схемах с шунтированием троса средней анкеровки сечением 70 кв. мм на несущем тросе сечением 120 кв. мм, при этом основная нагрузка должна приходиться на зажимы типов 052-3, 052-7, 052-9.

Зажим питающий контактного провода 053-27, 053-15

Предназначен для соединения медных проводов электрических соединителей с контактными проводами.

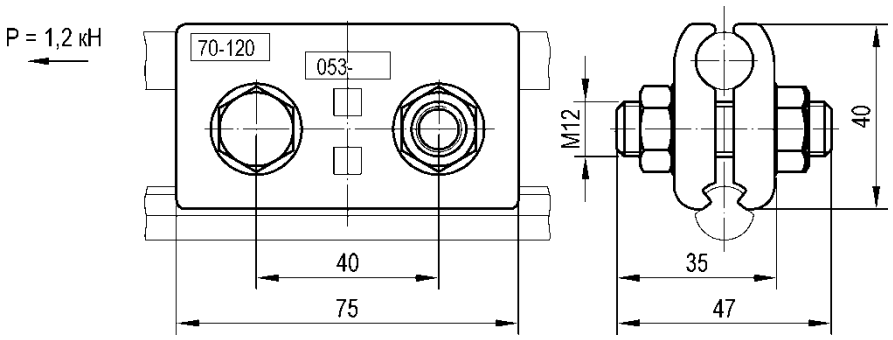

Тип	Номер чертежа	СКМТР	Материал	Марка соединяемых проводов		Сечения соединяемых проводов, кв. мм		Масса, кг
				1	2	1	2	
053-27	УКС 00743	3185339751	БрАЖ9-4	М, ПБСМ	МФ, НлФ	70-120	85-150	0,44
053-15	УКС 04399	3185332714	БрКН1-3	М, Bz II, Бр, ПБСМ	БрФ	70-120	85-150	0,46

Момент затяжки болтов: 40 Нм ± 10%.

Примечания:

1. Сечения соединяемых проводов указаны для варианта применения многопроволочных проводов с числом проволок 19 (не мелкожильных).
2. Зажимы из БрКН1-3 рекомендуются для применения в контактной сети для скоростей движения 200 км/ч и более.

Зажим питающий контактного провода прессуемый ПЗ-053-23

Предназначен для соединения медных проводов электрических соединителей с контактными проводами.

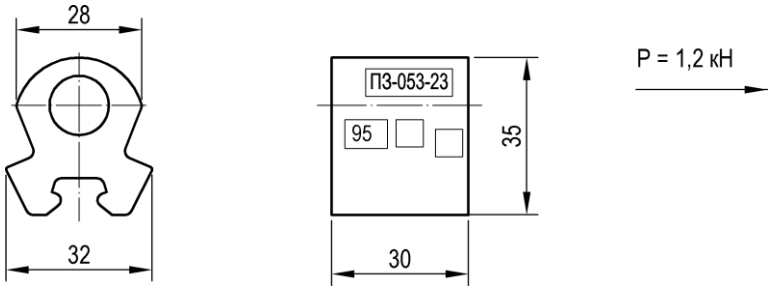

Тип	Номер чертежа	СКМТР	Марка соединяемых проводов		Сечения соединяемых проводов, кв. мм		Масса, кг
			1	2	1	2	
ПЗ-053-23	УКС 06635	3185336512	М, Bz II, Бр	МФ, НлФ, БрФ	95	85-150	0,16

Материал: медь М2.

Примечания:
1. Для опрессовки применяется специальная оснастка и инструмент фирмы Pfisterer (или аналогичные).
2. Сечения провода электрического соединителя указано для варианта применения многопроволочного провода с числом проволок 19 (не мелкожильного).

Зажим питающий несущего троса прессуемый ПЗ-055-20

Назначение.
1. Для соединения медных проводов электрических соединителей с медными или бронзовыми несущими тросами.
2. Для соединения медных, бронзовых и сталемедных многопроволочных проводов.

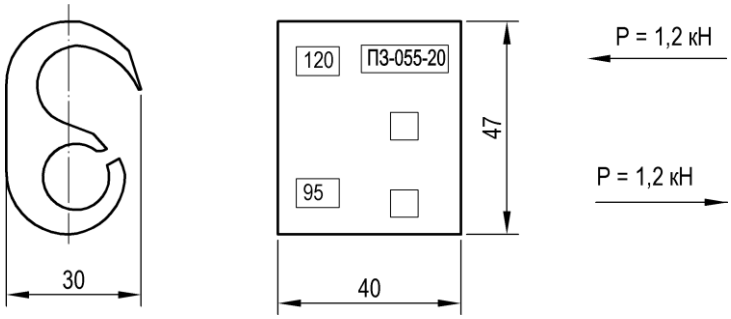

Тип	Номер чертежа	СКМТР	Марка соединяемых проводов		Сечения соединяемых проводов, кв. мм		Масса, кг
			1	2	1	2	
ПЗ-055-20	УКС 06633	3185336511	М, Bz II, Бр	М, Bz II, Бр	95	120	0,20

Материал: медь М2.

Примечания:
1. Для опрессовки применяется специальная оснастка и инструмент фирмы Pfisterer (или аналогичные).
2. Сечения провода электрического соединителя указано для варианта применения многопроволочного провода с числом проволок 19 (не мелкожильного).

Зажим питающий несущего троса 055-5, 055-13, 055-21

Назначение.

1. Для соединения медных проводов электрических соединителей с медными или бронзовыми несущими тросами.

2. Для соединения медных, бронзовых и сталемедных многопроволочных проводов.

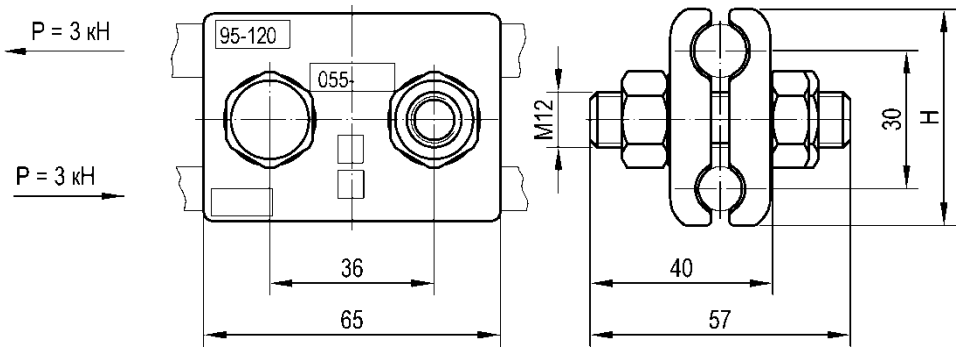

Тип	Номер чертежа	СКМТР	Материал	Марка соединяемых проводов		Сечения соединяемых проводов, кв. мм		Высота H, мм	Масса, кг
				1	2	1	2		
055-5	УКС 00745	3185332351	БрАЖ9-4	М, ПБСМ	М, ПБСМ	95-120	70-95	47	0,44
055-13	УКС 04401	3185332716	БрКН1-3	М, Bz II, Бр, ПБСМ	М, Bz II, Бр, ПБСМ	95-120	70-95	47	0,51
055-21	УКС 06403	3185336529	БрАЖ9-4	М, ПБСМ	М, ПБСМ	95-120	95-120	48	0,42

Момент затяжки болтов: 40 Нм ± 10%.

Примечания:

1. Сечения соединяемых проводов указаны для варианта применения многопроволочных проводов с числом проволок 19 (не мелкожильных).

2. Зажимы из БрКН1-3 рекомендуются для применения в контактной сети для скоростей движения 200 км/ч и более.

Зажим питающий электрического соединителя 054-4, 054-13

Предназначены для соединения медных, бронзовых и сталемедных многопроволочных проводов.

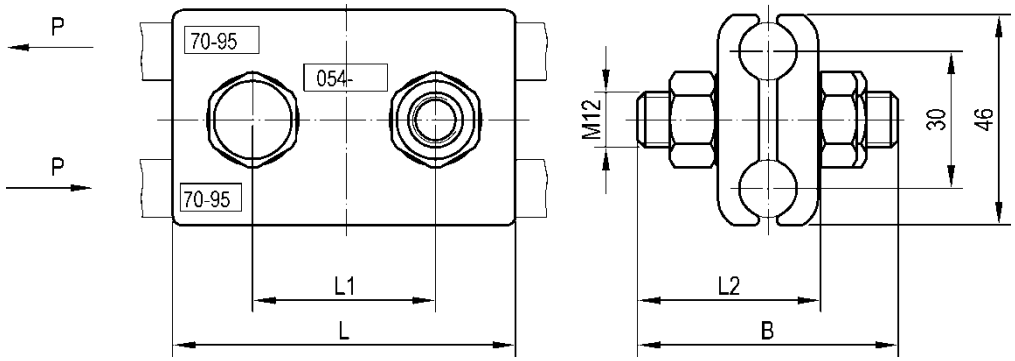

Тип	Номер чертежа	СКМТР	Материал	Допускаемая нагрузка P, кН	Марка соединяемых проводов		Сечения соединяемых проводов, кв. мм		Размер, мм				Масса, кг
					1	2	1	2	B	L	L1	L2	
054-4	УКС 00799	3185339752	БрАЖ9-4	3	М, ПБСМ	М, ПБСМ	70-95	70-95	57	65	36	40	0,47
054-13	УКС 04400	3185332715	БрКН1-3	1,2	М, Bz II, Бр, ПБСМ	М, Bz II, Бр, ПБСМ	70-95	70-95	62	75	40	45	0,60

Момент затяжки болтов: 40 Нм ± 10%.

Примечания:

1. Сечения соединяемых проводов указаны для варианта применения многопроволочных проводов с числом проволок 19 (не мелкожильных).
2. Зажимы из БрКН1-3 рекомендуются для применения в контактной сети для скоростей движения 200 км/ч и более.

Зажим питающий переходной 069-2, 069-4

Для соединения медных, бронзовых и сталемедных проводов с алюминиевыми и сталеалюминевыми проводами.

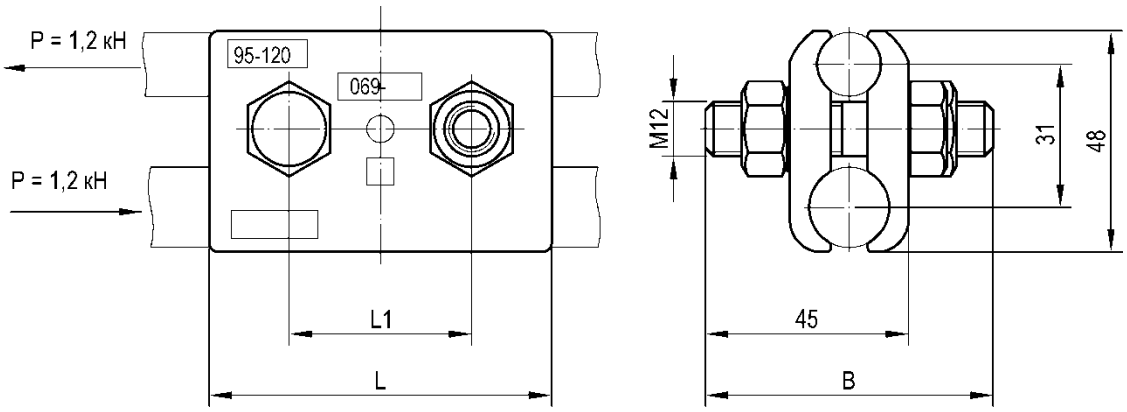

Тип	Номер чертежа	СКМТР	Материал	Марка соединяемых проводов		Сечения соединяемых проводов, кв. мм		Размер, мм			Масса, кг
				1	2	1	2	B	L	L1	
069-2	УКС 00807	3185331236	БрАЖ9-4	М, ПБСМ	А, АС	95-120	150-185	63	75	40	0,52
069-4	УКС 04404	3185332722	БрКН1-3	М, Bz II, Бр, ПБСМ	А, АС	95-120	185	58	100	60	0,80

Момент затяжки болтов: 40 Нм ± 10%.

Примечания:

1. Для исключения электрохимической коррозии на канавках со стороны крепления алюминиевого провода выполнено напыление алюминием.
2. Зажимы из БрКН1-3 рекомендуются для применения в контактной сети для скоростей движения 200 км/ч и более.

Зажим питающий алюминиевых проводов 064-4

Предназначен для соединения алюминиевых и сталеалюминевых проводов.

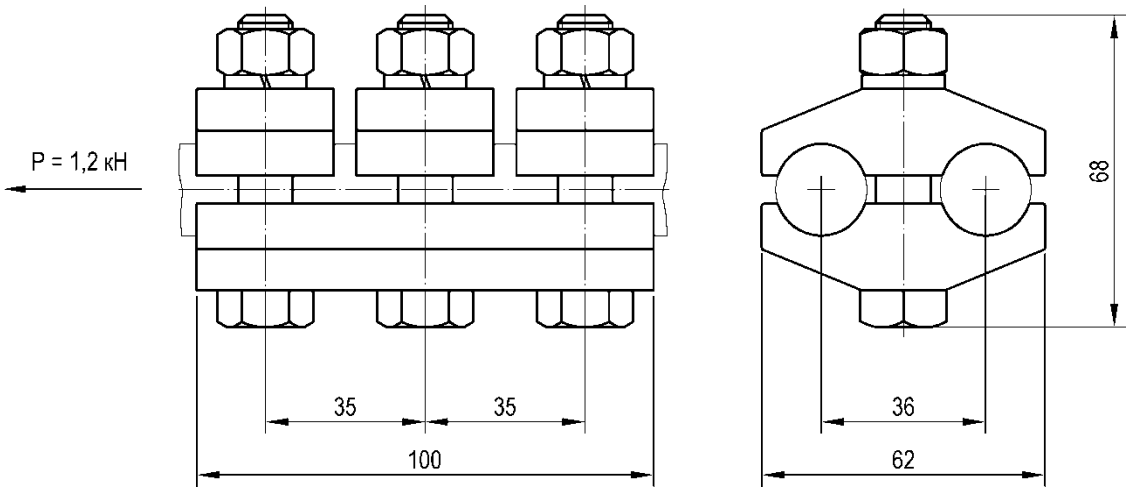

Тип	Номер чертежа	СКМТР	Материал	Марка соединяемых проводов		Сечения соединяемых проводов, кв. мм		Масса, кг
				1	2	1	2	
064-4	УКС 02684П	3185338952	АД31	А, АС	А, АС	150-185	150-185	0,63
064-4	УКС 02684П-01		АМГ5Мц (АЛ28) или АК7Ч	А, АС	А, АС	150-185	150-185	0,63

Момент затяжки болтов: 40 Нм ± 10%.

Зажим фиксирующий контактного провода 049-7, 049-12

Предназначен для фиксации контактных проводов.

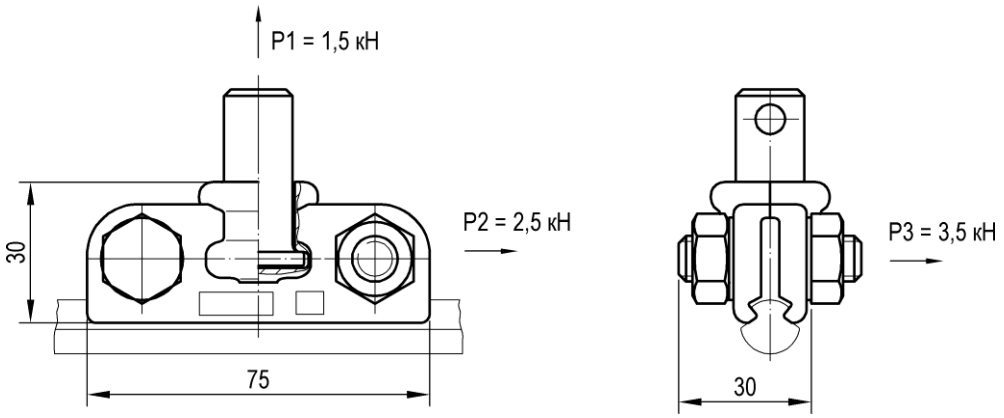

Тип	Номер чертежа	СКМТР	Материал	Марка провода	Сечение провода, кв. мм	Масса, кг
049-7	УКС 01681	3185333152	БрАЖ9-4	МФ, НлФ, БрФ	85-150	0,29
049-12	УКС 04393	3185332710	БрКН1-3	МФ, НлФ, БрФ	85-150	0,29

Момент затяжки болтов: 20 Нм ± 10%.

Примечания:

1. Зажимы совместимы со всеми типовыми дополнительными фиксаторами, применяемыми на сети железных дорог ОАО "РЖД", за исключением алюминиевых швеллерных дополнительных фиксаторов контактной сети КС-200 разработки 1995-1997 гг.
2. Зажимы из БрКН1-3 рекомендуются для применения в контактной сети для скоростей движения 200 км/ч и более.

Зажим соединительный несущего троса 056-1, 056-4

Предназначен для соединения медных, бронзовых и сталемедных многопроволочных проводов.

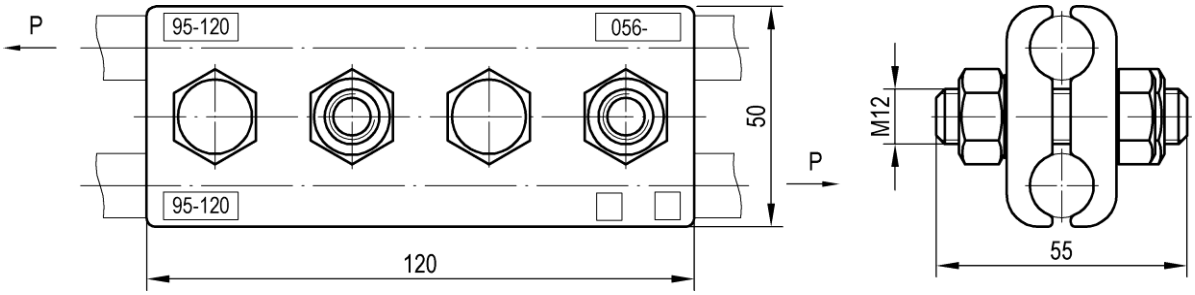

Тип	Номер чертежа	СКМТР	Материал	Допускаемая нагрузка P, кН	Марка соединяемых проводов		Сечения соединяемых проводов, кв. мм		Масса, кг
					1	2	1	2	
056-1	УКС 00801	3185337118	БрАЖ9-4	12	М, ПБСМ	М, ПБСМ	95-120	95-120	0,90
056-4	УКС 04402	3185332718	БрКН1-3	10	М, Bz II, Бр, ПБСМ	М, Bz II, Бр, ПБСМ	95-120	95-120	1,0

Момент затяжки болтов: 60 Нм ± 10%.

Примечание.
Зажимы из БрКН1-3 рекомендуются для применения в контактной сети для скоростей движения 200 км/ч и более.

Зажим стыковой контактного провода 059-17

Предназначен для стыковки медных, низколегированных и бронзовых контактных проводов.

Рис.1

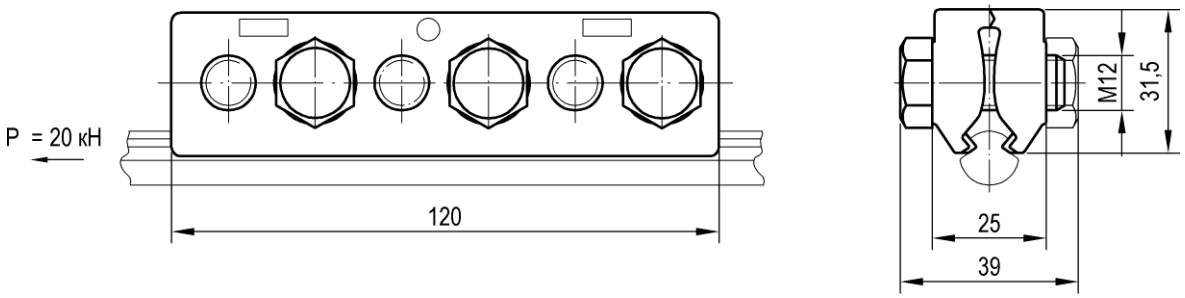

Рис.2

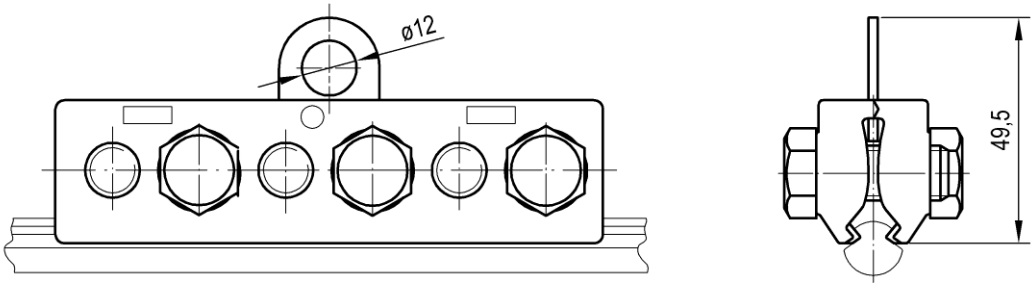

Тип	Номер чертежа	СКМТР	Рис.	Марка соединяемых проводов		Сечения соединяемых проводов, кв. мм		Масса, кг
				1	2	1	2	
059-17	УКС 07575	3185336731	1	МФ, НлФ	МФ, НлФ	85-150	85-150	0,70
059-17	УКС 07575-01	3185338953	2	МФ, НлФ	МФ, НлФ	85-150	85-150	0,71

Материал: БрАЖ9-4.

Момент затяжки болтов: 60 Нм ± 10%.

Примечание.
Допускается применять для стыкования контактного провода подвесок КС-200 (250) только при временном восстановлении контактной подвески.

Зажим рессорного троса и косой струны 048-18

Предназначен для шарнирного крепления рессорных тросов к медным или бронзовым несущим тросам.

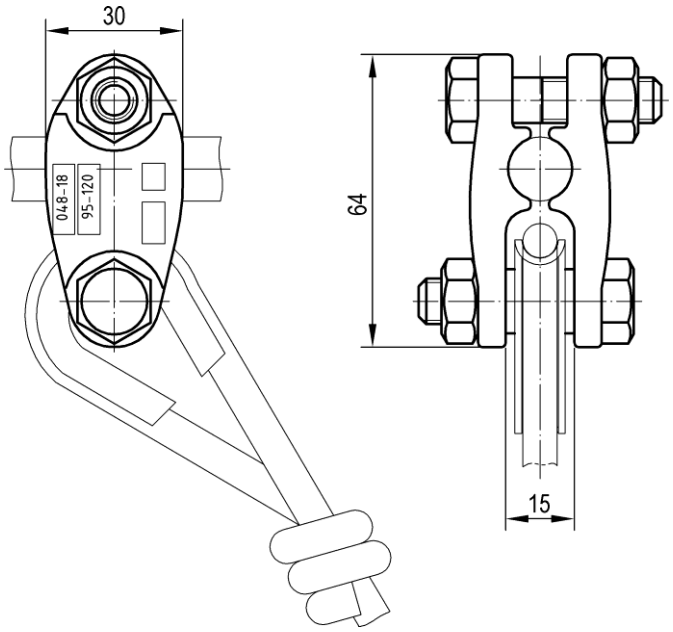

Тип	Номер чертежа	СКМТР	Марка провода	Сечение провода, кв. мм	Масса, кг
048-18	УКС 04255	3185335866	М, Бр	95-120	0,26

Материал: БрАЖ9-4.

Момент затяжки болтов: 20 Нм ± 10%.

Примечание.
Шарнирно закрепляемый к зажиму рессорный трос должен быть пропущен через стальной, медный или бронзовый коуш.

Зажим струновой универсальный 046

Предназначен для крепления струн как к несущим тросам, так и к контактным проводам.

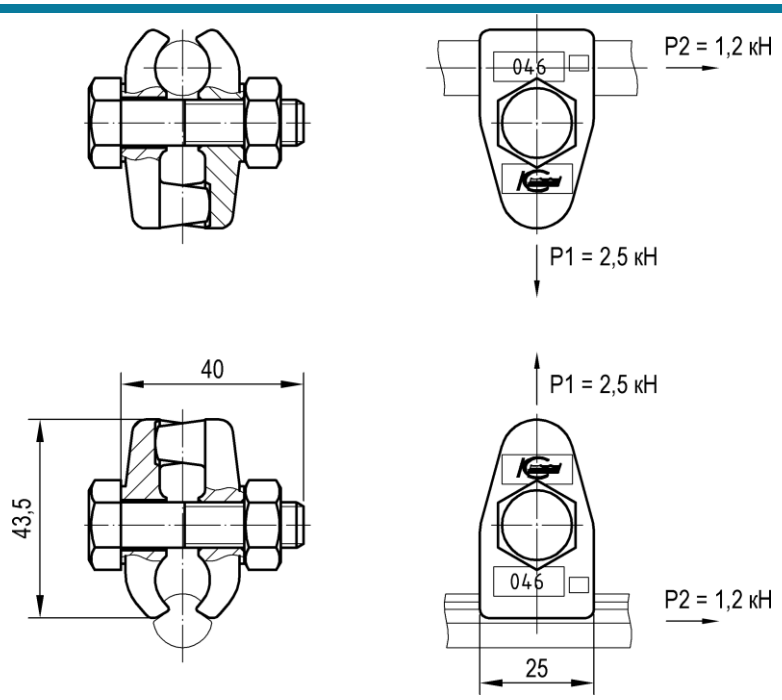

Тип	Номер чертежа	СКМТР	Марка провода	Сечение провода, кв. мм	Масса, кг
046	УКС 02505	3185332359	М, Бр, МФ, НлФ, БрФ	95-120 (НТ); 85-120 (КП)	0,14

Материал: БрАЖ9-4.

Момент затяжки болтов: 20 Нм ± 10%.

Зажим струновой для несущего троса 046-8, 046-26

Предназначен для крепления струн к несущим тросам.

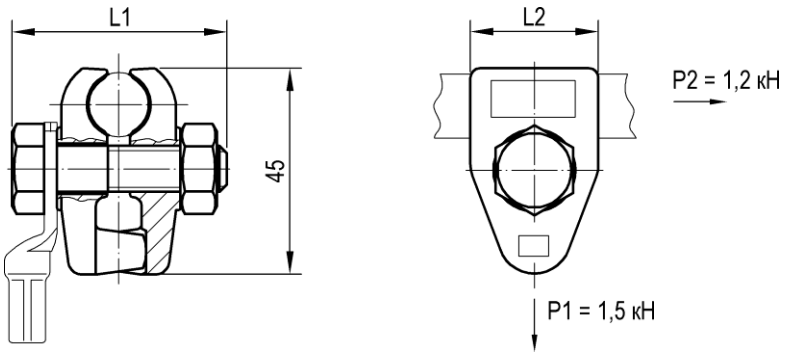

Тип	Номер чертежа	Материал	Марка провода	Сечение провода, кв. мм	Размер, мм		Масса, кг
					L1	L2	
046-8	УКС 00767	БрАЖ9-4	М, Бр	95-120	47	25	0,14
046-26	УКС 04389	БрКН1-3	М, Бр	95-120	42	23	0,12

Момент затяжки болтов: 20 Нм ± 10%.

Примечание.

Зажимы из БрКН1-3 рекомендуются для применения в контактной сети для скоростей движения 200 км/ч и более.

Зажим струновой для контактного провода 046-11, 046-28

Предназначен для крепления струн к контактным проводам.

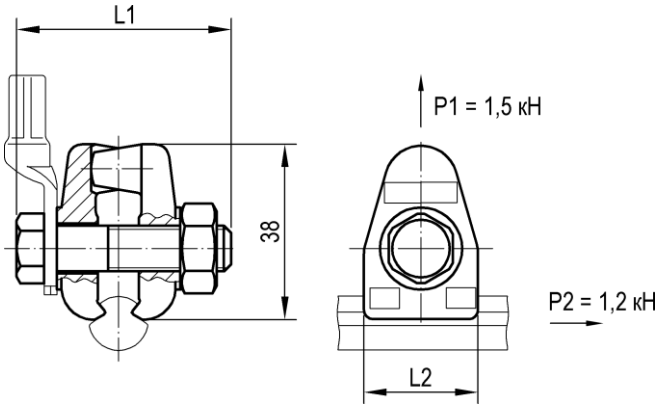

Тип	Номер чертежа	СКМТР	Материал	Марка провода	Сечение провода, кв. мм	Размер, мм		Масса, кг
						L1	L2	
046-11	УКС 00770	3185332360	БрАЖ9-4	МФ, НлФ, БрФ	85-150	47	25	0,13
046-28	УКС 04391	3185332721	БрКН1-3	МФ, НлФ, БрФ	85-150	47	28	0,11

Момент затяжки болтов: 20 Нм ± 10%.

Примечание.
Зажимы из БрКН1-3 рекомендуются для применения в контактной сети для скоростей движения 200 км/ч и более.

Зажим струновой для рессорного троса 046-10, 046-27

Предназначен для крепления струн к рессорному тросу.

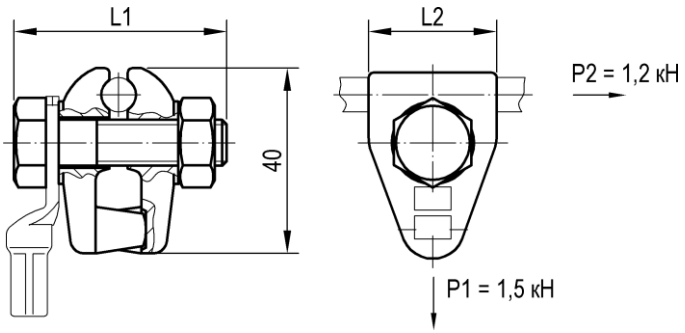

Тип	Номер чертежа	СКМТР	Материал	Марка провода	Сечение провода, кв. мм	Размер, мм		Масса, кг
						L1	L2	
046-10	УКС 00773	3185332362	БрАЖ9-4	М, Bz II, Бр	35	47	25	0,13
046-27	УКС 04390	3185332707	БрКН1-3	М, Bz II, Бр	35	47	28	0,11

Момент затяжки болтов: 20 Нм ± 10%.

Примечание.
Зажимы из БрКН1-3 рекомендуются для применения в контактной сети для скоростей движения 200 км/ч и более.

Струна токопроводящая

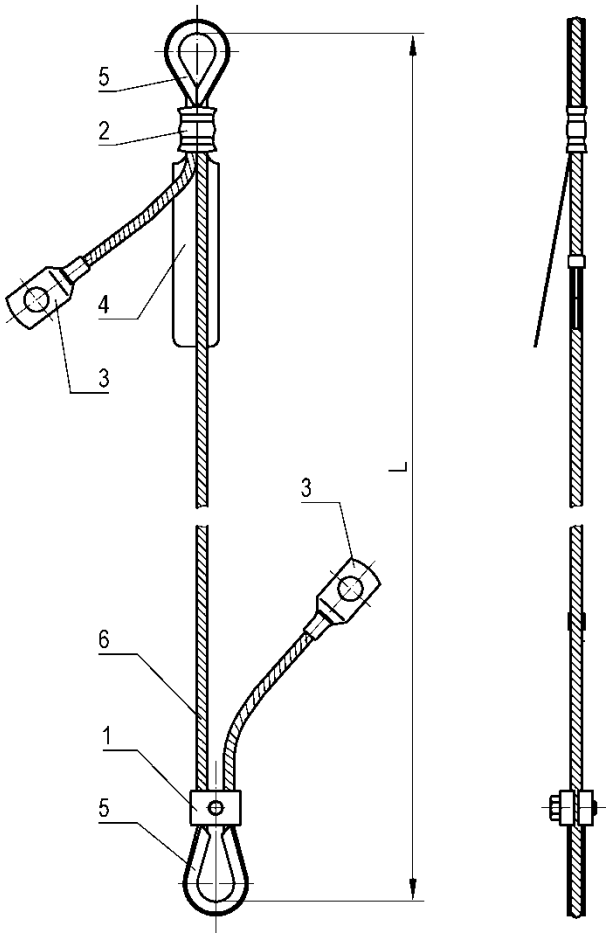

Состав		
Изделие	**Кол-во**	**Материал**
1. Зажим для струн	1 шт.	
2. Гильза фиксирующая	1 шт.	Труба медная М2
3. Наконечник	2 шт.	Труба медная М2
4. Бирка для маркировки	1 шт.	Нержавеющая сталь
5. Коуш	2 шт.	08Х18Н10Т
6. Трос DIN 43138-BzII	по расчету	

Номер чертежа	СКМТР	Материал	Длина L, мм
УКС 01907	3185331714	BzII-16	по расчету
УКС 04608		BzII-10	по расчету

Примечания:

1. Струна устанавливается на один контактный провод.
2. Для установки на два контактных провода дополнительно заказываются соединитель (стр. **373**) и скоба (стр. **373**).
3. Масса струны зависит от длины, определяемой расчетом.

Струна мерная регулируемая

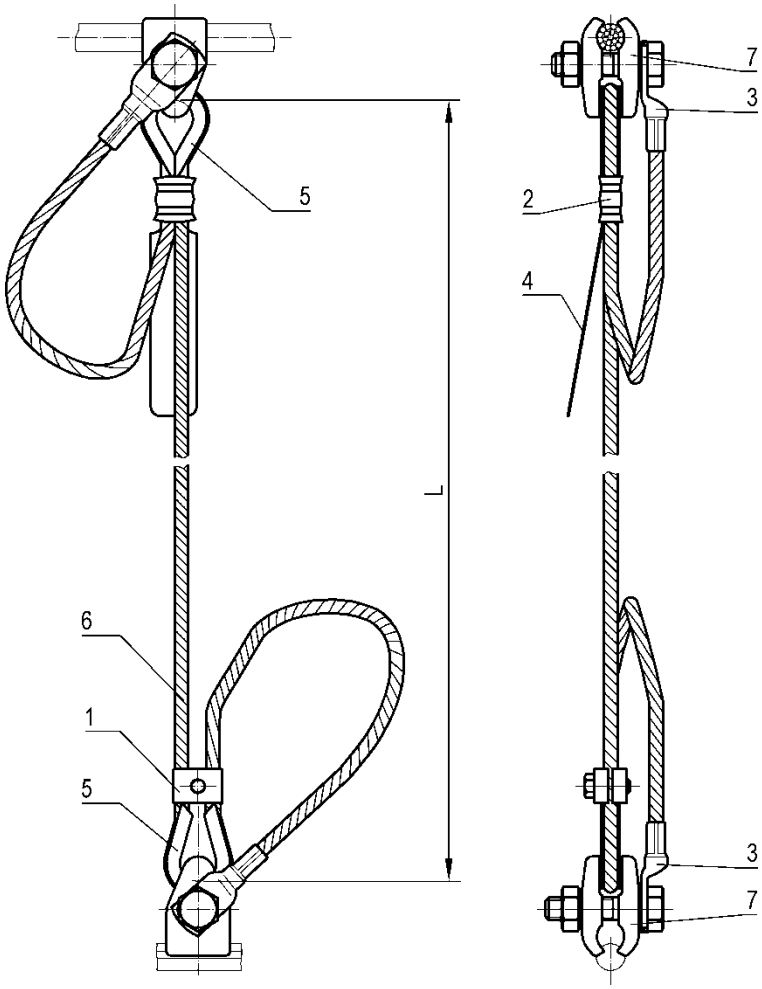

Состав		
Изделие	**Кол-во**	**Материал**
1. Зажим для струн	1 шт.	
2. Гильза фиксирующая	1 шт.	Труба медная М2
3. Наконечник	2 шт.	Труба медная М2
4. Бирка для маркировки	1 шт.	Нержавеющая сталь
5. Коуш	2 шт.	08Х18Н10Т
6. Трос DIN 43138-BzII	по расчету	
7. Зажим струновой универсальный 046	2 шт.	

Номер чертежа	Длина L, мм
УКС 09220	по расчету

Материал: BzII-10.

Примечания:
1. В комплект поставки входят два универсальных струновых зажима 046 (см. стр. **368**).
2. Масса струны зависит от длины, определяемой расчетом.

Арматура для струн

Зажим для струн

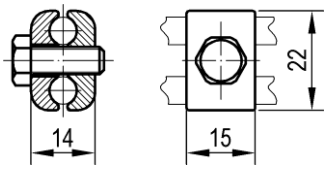

Номер чертежа	СКМТР	Марка провода	Сечение провода, кв. мм	Масса, кг
УКС 03260	3185334810	М, Bz II, Бр	10-16	0,03

Материал: БрАЖ9-4.

Допускаемая нагрузка: 1 кН.

Соединитель для струн

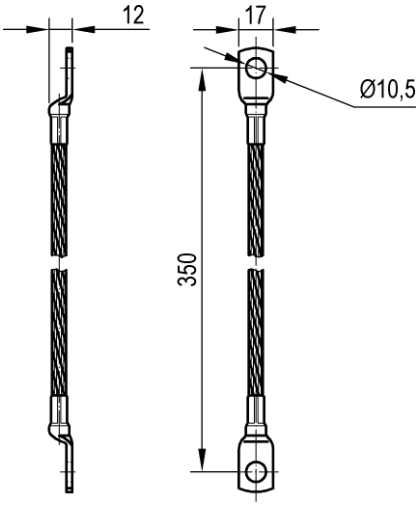

Номер чертежа	СКМТР	Масса, кг
УКС 01909	3185332479	0,06

Материал: BzII-16.

Скоба струновая

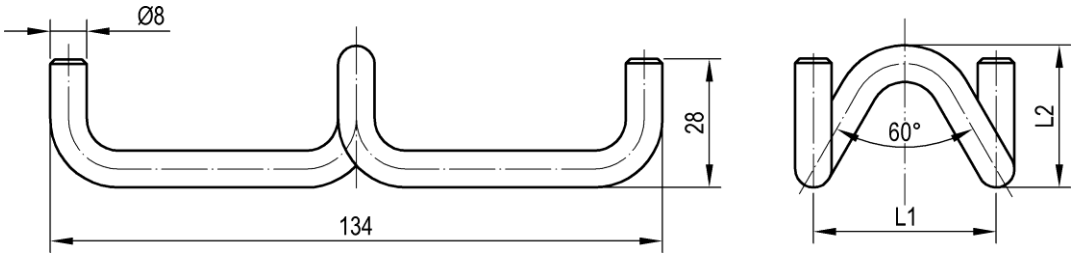

Номер чертежа	СКМТР	Размер, мм		Масса, кг
		L1	L2	
УКС 00162	3185332422	40	31	0,09
УКС 00162-01		60	49	0,10

Материал: 08Х18Н10Т.

Рессорный трос

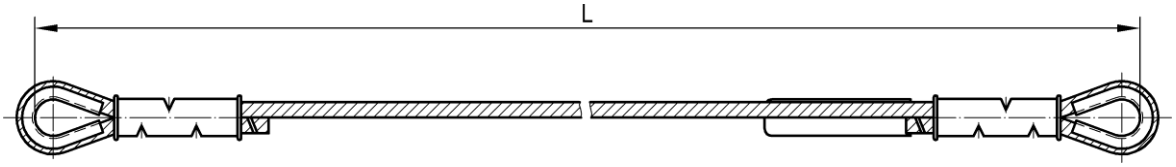

Номер чертежа	СКМТР	Материал	Размер L, мм	Масса, кг
УКС 00870	3185334076	М-35	14150	4,6
УКС 00870-01		М-35	12150	4,0
УКС 00870-02		М-35	15150	5,0
УКС 00870-03		М-35	16150	5,3
УКС 00870-05	3185339371	BzII-35	14150	5,3
УКС 00870-06		BzII-35	12150	4,6
УКС 00870-07		BzII-35	15150	5,6
УКС 00870-08		BzII-35	16150	6,0

Рессорный трос с соединителями

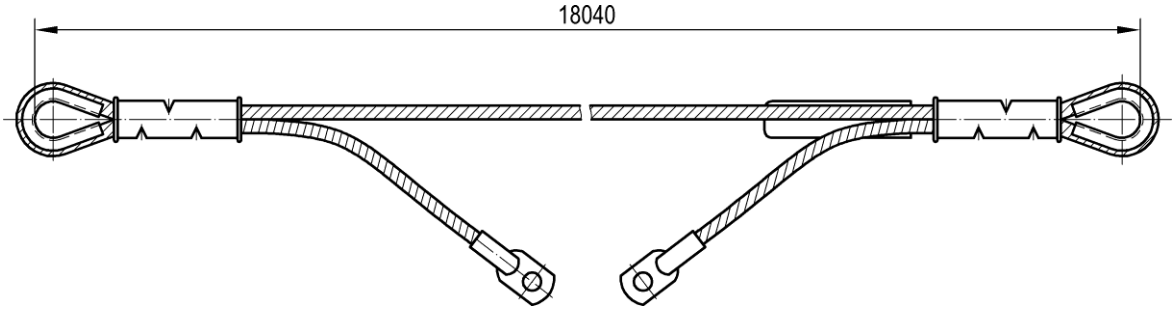

Номер чертежа	Масса, кг
УКС 07173	7,1

Материал: BzII-35.

7. Заземление и защитные устройства

Кронштейн троса группового заземления

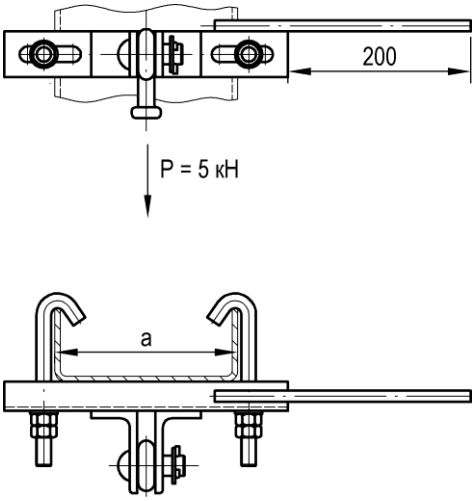

Номер чертежа	СКМТР	Тип стойки	Ширина швеллера стойки а, мм	Масса, кг
УКС 04902	3185334645	МК, МКГ, МШК, МГК, МШП, МГП	160...220	4,2
УКС 04902-01		МК, МКГ, МШК, МГК, МШП, МГП	250...300	4,6

Материал: Ст3сп5.

Удлиненный кронштейн троса группового заземления

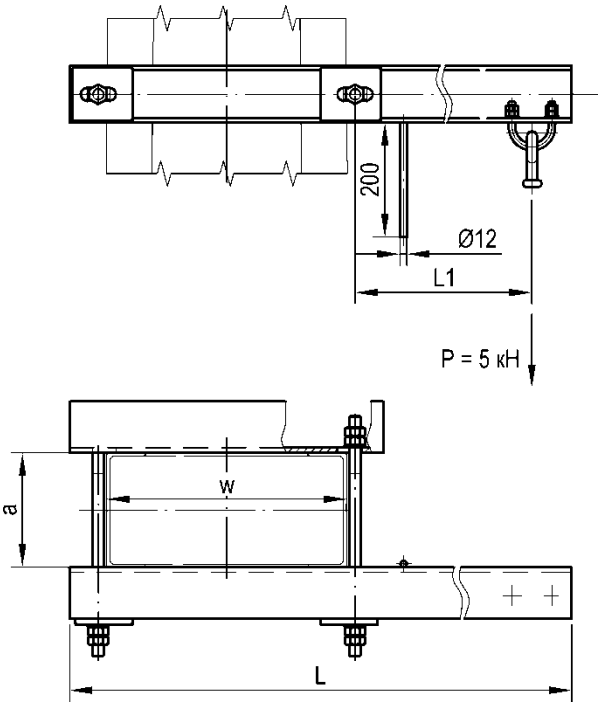

Номер чертежа	Тип стойки	Ширина швеллера стойки а, мм	Ширина стойки w, мм	Размер, мм		Масса, кг
				L	L1	
УКС 04877	МК, МКГ, МШК, МГК	160...220	380...460	1265	700	29,8
УКС 04877-01	МК, МКГ, МШК, МГК	160...220	380...460	965	400	25,3
УКС 04877-02	МК, МКГ, МШК, МГК	160...220	380...460	765	200	22,1
УКС 04877-03	МШП, МГП	220...300	540	1365	700	32,3
УКС 04877-04	МШП, МГП	220...300	540	1065	400	27,8
УКС 04877-05	МШП, МГП	220...300	540	865	200	24,6
УКС 04877-06	МГК	220...300	380...460	1265	700	29,8
УКС 04877-07	МГК	220...300	380...460	965	400	25,3
УКС 04877-08	МГК	220...300	380...460	765	200	22,1

Материал: Ст3сп5.

Удлиненный кронштейн троса группового заземления при установке на узкой стороне стойки

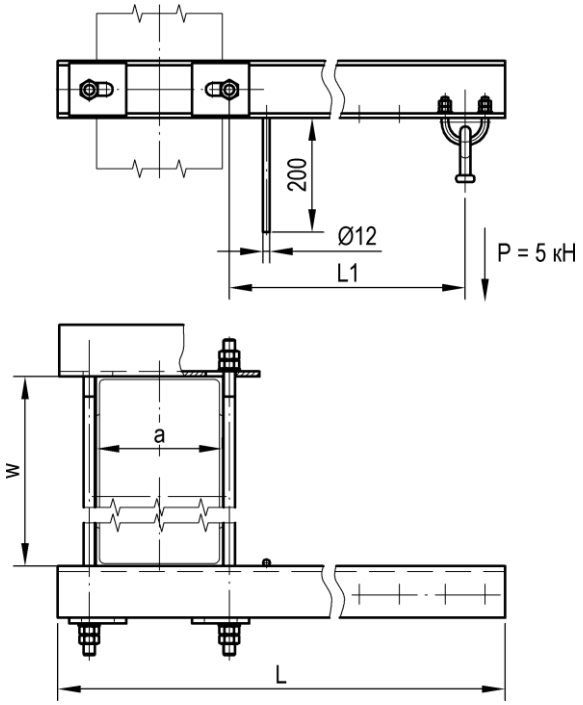

Номер чертежа	СКМТР	Тип стойки	Ширина швеллера стойки a, мм	Ширина стойки w, мм	Размер, мм		Масса, кг
					L	L1	
УКС 05010	3185337289	МК, МКГ, МШК, МГК	160...220	340...460	1070	700	25,5
УКС 05010-01		МК, МКГ, МШК, МГК	160...220	340...460	770	400	20,9
УКС 05010-02		МК, МКГ, МШК, МГК	160...220	340...460	570	200	17,8
УКС 05010-03		МГК, МШП, МГП	220...300	340...540	1150	700	27,9
УКС 05010-04		МГК, МШП, МГП	220...300	340...540	850	400	23,3
УКС 05010-05		МГК, МШП, МГП	220...300	340...540	650	200	20,2

Материал: Ст3сп5.

Кронштейн анкеровки троса группового заземления

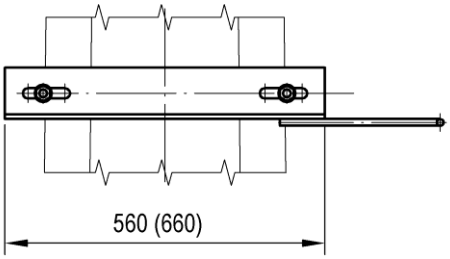

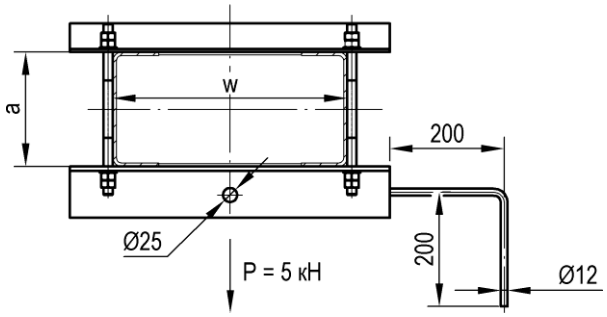

Номер чертежа	СКМТР	Тип стойки	Ширина швеллера стойки a, мм	Ширина стойки w, мм	Масса, кг
УКС 04901	3185337283	МК, МКГ, МШК, МГК	160...220	380...460	9,6
УКС 04901-01		МГК	220...300	380...460	9,2
УКС 06519		МШП, МГП	220...300	540	11,4

Материал: Ст3сп5.

Примечание.
Размер в скобках дан для кронштейна УКС 06519.

Кронштейн анкерный группового заземления с креплением на узкой стороне стойки

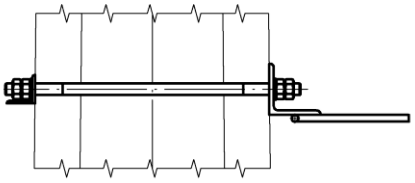

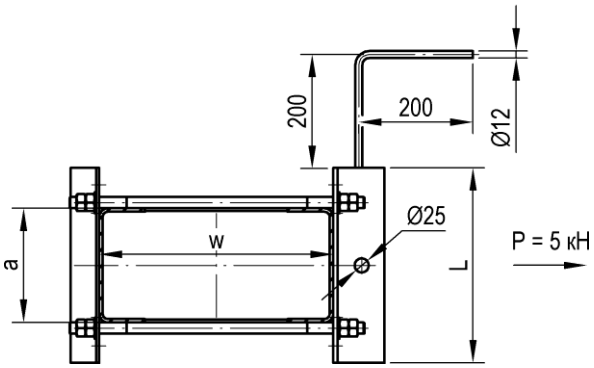

Номер чертежа	Тип стойки	Ширина швеллера стойки a, мм	Ширина стойки w, мм	Размер L, мм	Масса, кг
УКС 06518	МК, МКГ, МШК, МГК	160...220	380...460	342	9,4
УКС 06518-01	МГК, МШП, МГП	220...300	380...540	432	10,8

Материал: Ст3сп5.

Кронштейн диодного заземления

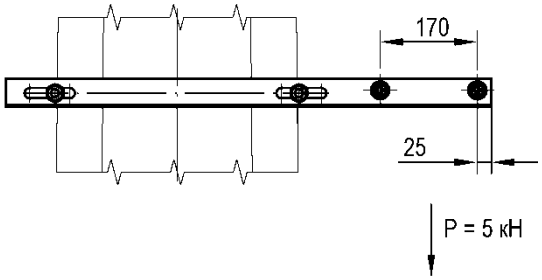

Номер чертежа	Тип стойки	Ширина швеллера стойки a, мм	Ширина стойки w, мм	Масса, кг
УКС 04887	МК, МКГ, МШК, МГК	160...220	460...530	7,1
УКС 04887-01	МШП, МГП	220...300	540	7,1
УКС 04887-02	МГК	220...300	460...530	7,2

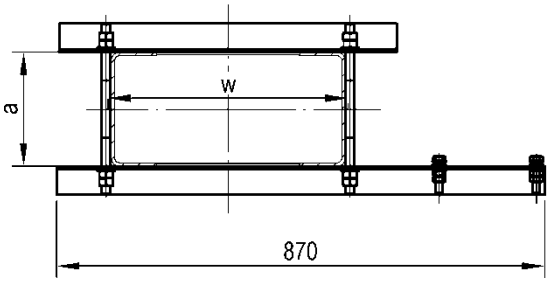

Материал: Ст3сп5.

Ввертыш заземления 151

Предназначен для присоединения заземляющих проводников к железобетонным опорам.

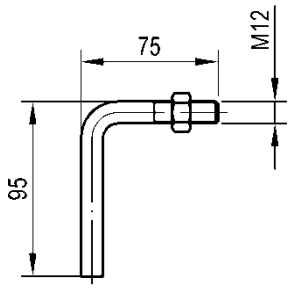

Тип	Номер чертежа	Масса, кг
151	УКС 09749	0,15

Материал: Ст3пс.

Кронштейн индивидуального заземления

Предназначен для присоединения заземляющих проводников к металлическим опорам.

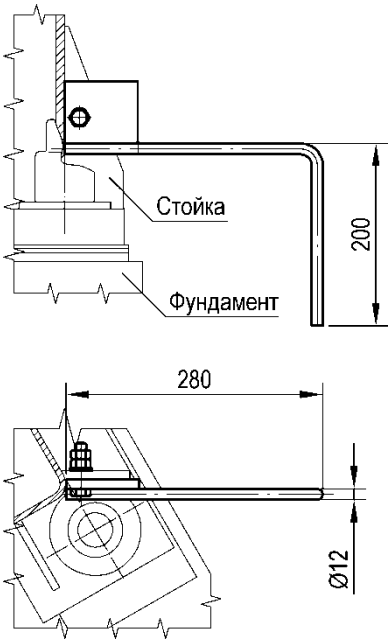

Номер чертежа	СКМТР	Масса, кг
УКС 04911	3185336905	1,0

Материал: Ст3пс5.

Узел крепления одиночного спуска заземления

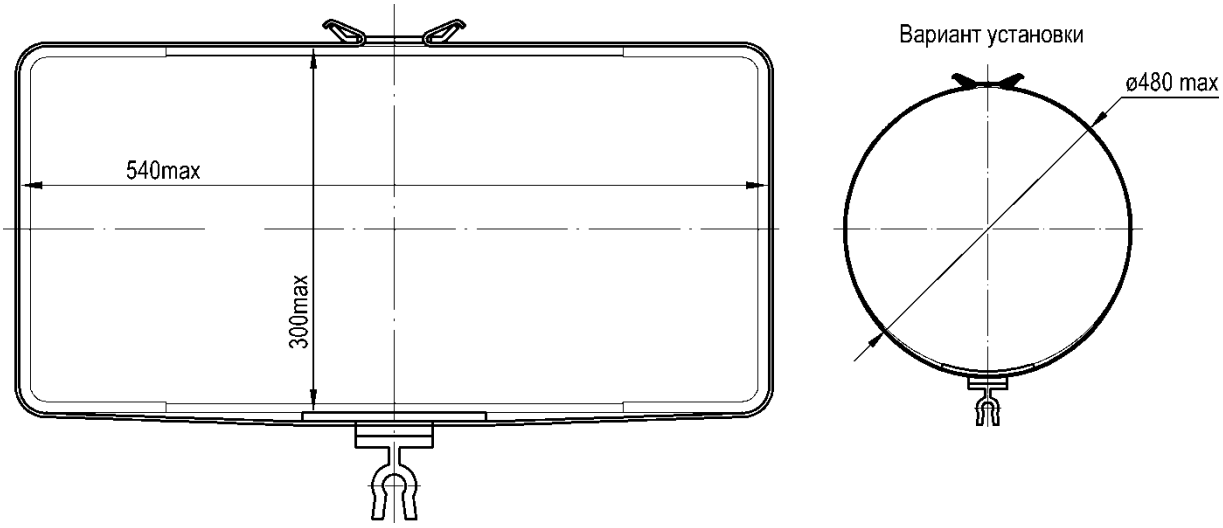

Номер чертежа	СКМТР	Материал	Масса, кг
УКС 09491		полиэтилен 271, лента 2х25	1,1
УКС 09491 вариант Ф1	3185320919	полиэтилен 271, лента 0,75х19	0,35

Узел крепления двойного спуска заземления

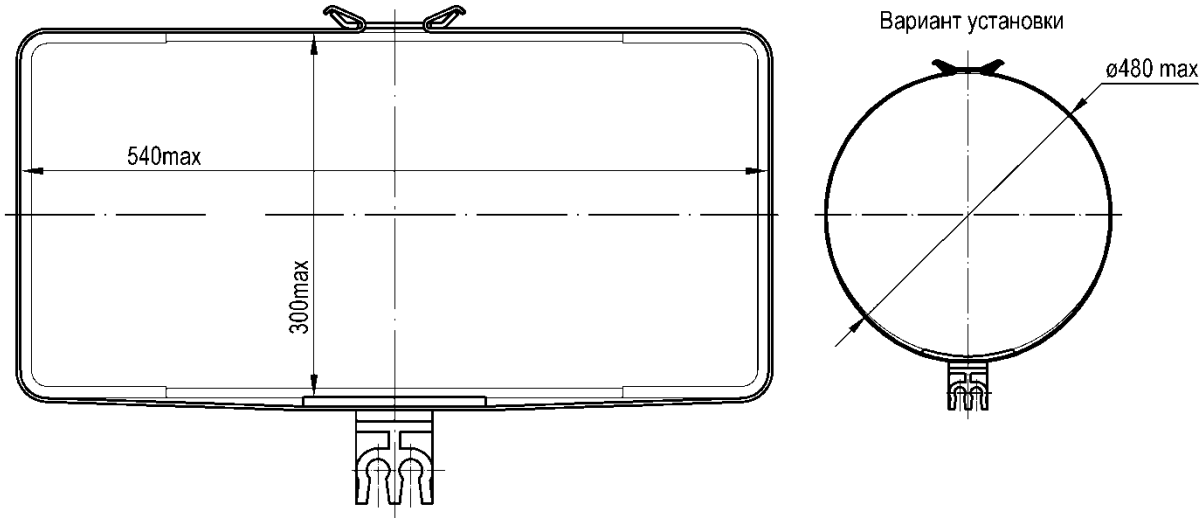

Номер чертежа	СКМТР	Материал	Масса, кг
УКС 09492	3185320895	полиэтилен 271, лента 2х25	1,1
УКС 09492 вариант Ф1		полиэтилен 271, лента 0,75х19	0,40

Примечание.
На рисунке показан узел крепления УКС 09492. Узел крепления УКС 09492 вариант Ф1 имеет два фиксатора типа Ф-1 и устанавливается аналогично.

Узел крепления заземляющего проводника

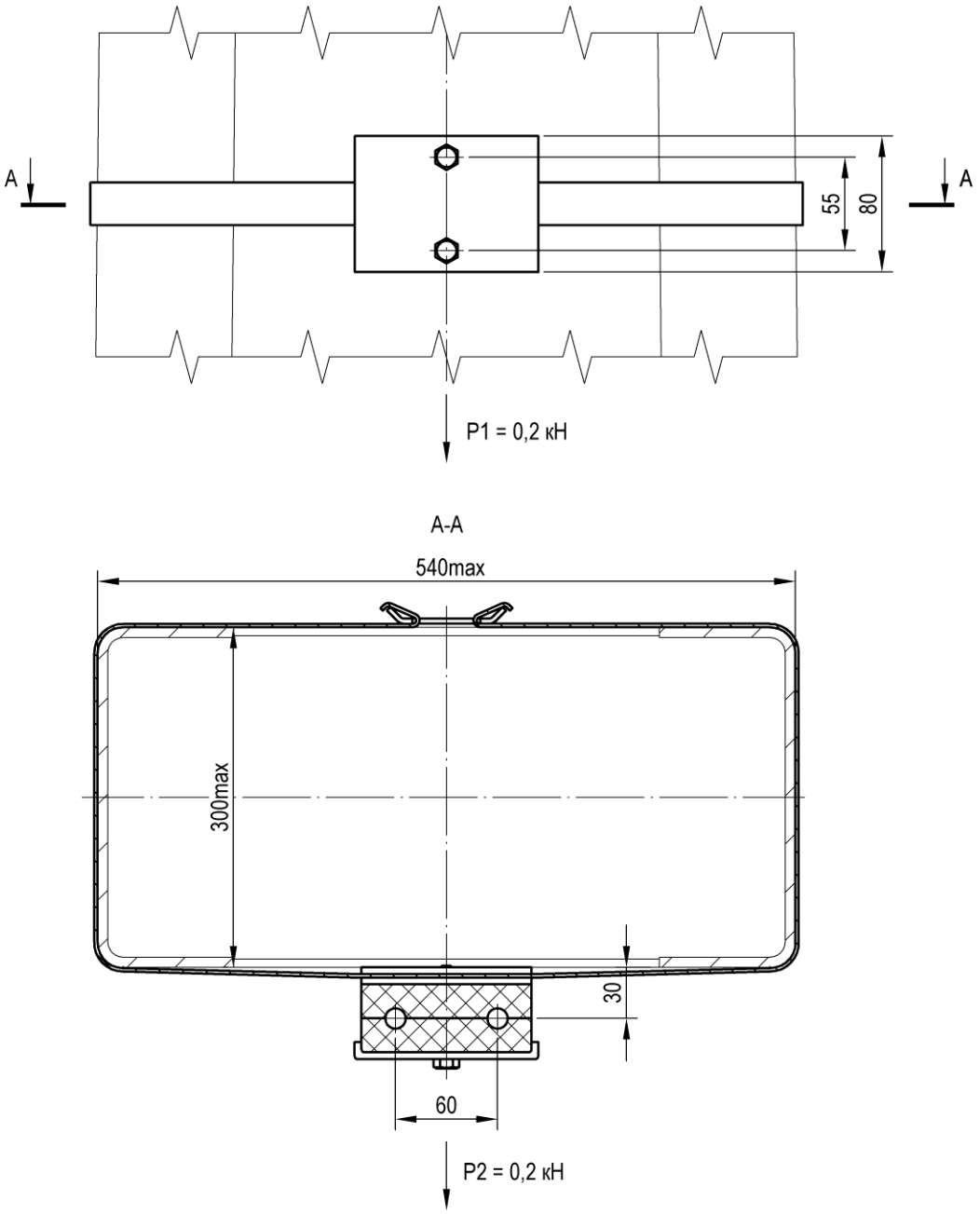

Номер чертежа	СКМТР	Масса, кг
УКС 06999	3185337288	2,0

Материал: полиэтилен 271 (допускается изготовление из стеклотекстолита), лента 2х25.

Примечание.
Допускается монтаж узла на железобетонных опорах, диаметр которых не превышает 524 мм.

Узел крепления магистрали заземления

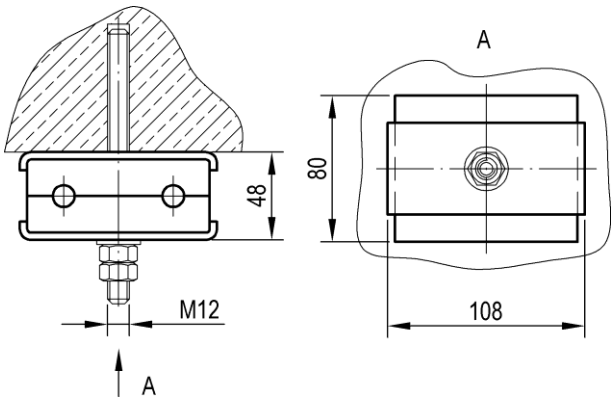

Номер чертежа	Масса, кг
УКС 06272	0,70

Материал: полиэтилен 271 (допускается изготовление из стеклотекстолита).

Зажим плашечный заземляющего провода

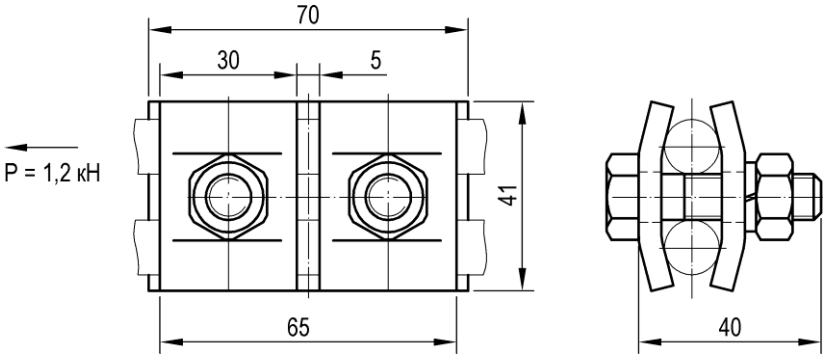

Тип	Номер чертежа	СКМТР	Масса, кг
066-5	УКС 02917	3185331142	0,27

Материал: Ст3сп5.

Узел крепления заземления

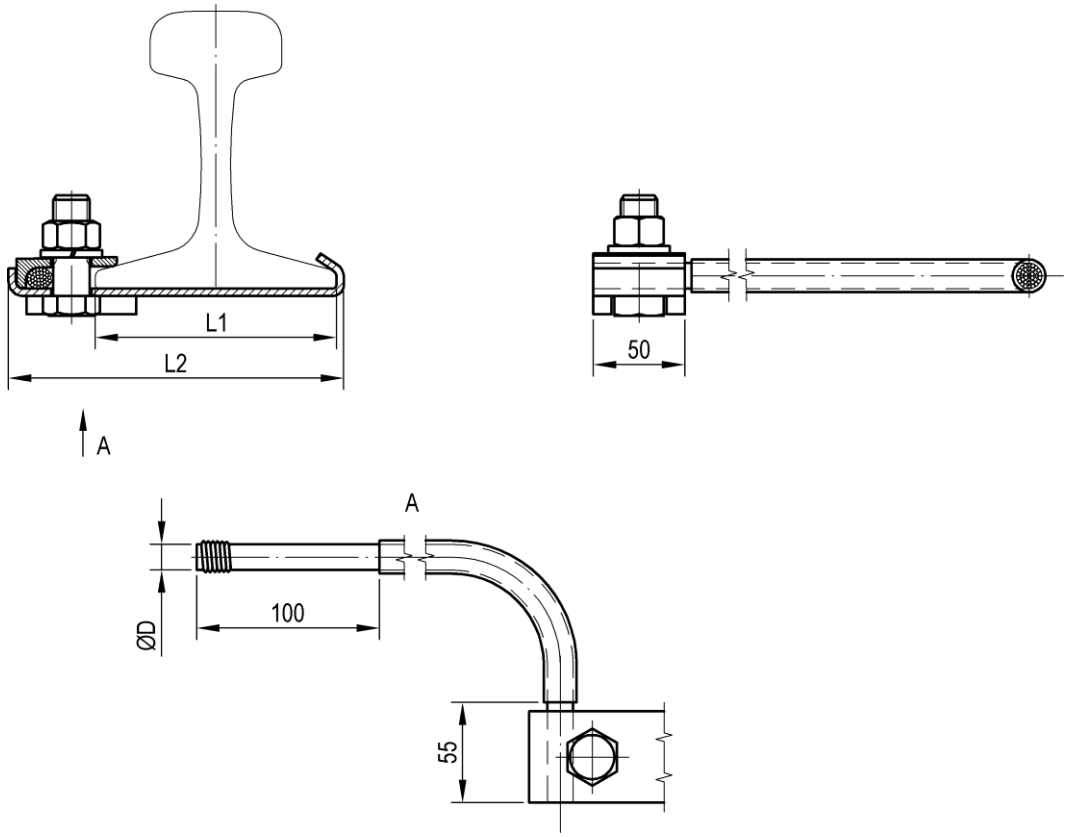

Номер чертежа	СКМТР	Тип рельса	Длина троса, мм	Диаметр троса D, мм	Размер, мм		Масса, кг
					L1	L2	
УКС 05600	3185334700	P50	4500	12,5	132	182	4,3
УКС 05600-01	3185334705	P50	4500	14	132	182	5,2
УКС 05600-02	3185334706	P65	4500	12,5	150	200	4,3
УКС 05600-03	3185334707	P65	4500	14	150	200	5,2
УКС 05600-04		P50	5500	12,5	132	182	5,1
УКС 05600-05		P50	5500	14	132	182	6,1
УКС 05600-06	3185320587	P65	5500	12,5	150	200	5,2
УКС 05600-07	3185320588	P65	5500	14	150	200	6,2
УКС 05600-08		P50	6500	12,5	132	182	5,9
УКС 05600-09		P50	6500	14	132	182	7,2
УКС 05600-10		P65	6500	12,5	150	200	5,8
УКС 05600-11	3185320891	P65	6500	14	150	200	7,2
УКС 05600-12		P50	7500	12,5	132	182	6,8
УКС 05600-13		P50	7500	14	132	182	8,2
УКС 05600-14		P65	7500	12,5	150	200	6,8
УКС 05600-15	3185320892	P65	7500	14	150	200	8,2
УКС 05600-16		P50	8500	12,5	132	182	7,6
УКС 05600-17		P50	8500	14	132	182	9,1
УКС 05600-18		P65	8500	12,5	150	200	7,5
УКС 05600-19		P65	8500	14	150	200	9,2

Номер чертежа	СКМТР	Тип рельса	Длина троса, мм	Диаметр троса D, мм	Размер, мм		Масса, кг
					L1	L2	
УКС 05600-20		Р50	9500	12,5	132	182	8,3
УКС 05600-21		Р50	9500	14	132	182	10,1
УКС 05600-22		Р65	9500	12,5	150	200	8,3
УКС 05600-23		Р65	9500	14	150	200	10,3
УКС 05600-24		Р50	10500	12,5	132	182	9,1
УКС 05600-25		Р50	10500	14	132	182	11,1
УКС 05600-26		Р65	10500	12,5	150	200	9,2
УКС 05600-27		Р65	10500	14	150	200	11,1
УКС 05600-28		Р50	3500	12,5	132	182	3,5
УКС 05600-29		Р50	3500	14	132	182	4,1
УКС 05600-30	3185339289	Р65	3500	12,5	150	200	3,5
УКС 05600-31	3185339290	Р65	3500	14	150	200	4,2
УКС 05600-32		Р50	9000	12,5	132	182	7,9
УКС 05600-33		Р50	9000	14	132	182	9,6
УКС 05600-34		Р65	9000	12,5	150	200	7,9
УКС 05600-35		Р65	9000	14	150	200	9,6

Материал: Ст3сп5, канат в оболочке ПВХ.

Примечание.
По требованию заказчика узел может поставляться с тросом другой длины.

Обозначение комплектов установки ОПН

Элемент обозначения	Что определяет	Значения	Расшифровка
1	Оборудование	ОПН	– ограничитель перенапряжений
2	Напряжение	3,3	– напряжение 3,3 кВ постоянного тока
		6,0	– напряжение 6,0 кВ переменного тока
		10,0	– напряжение 10,0 кВ переменного тока
		27,5	– напряжение 27,5 кВ переменного тока
3	Область применения	К	– комплект установки ОПН контактной сети
		КД	– комплект установки ОПН линии ДПР
		КВ	– комплект установки ОПН ВЛ
4	Тип опорной конструкции	М-1	– для металлических стоек МК, МКГ, МШК, МГК с наклонными гранями из швеллера шириной до 220 мм включительно
		М-2	– для металлических стоек с параллельными гранями из швеллера шириной до 220 мм включительно
		М-3	– для металлических стоек МГК, МШП, МГП с наклонными и параллельными гранями из швеллера шириной от 220 до 300 мм включительно
		Р-1	– для установки на ригеле жесткой поперечины 450х700
		Р-2	– для установки на ригеле жесткой поперечины 740х1200
		Ж	– для железобетонных стоек

ОПН – 27,5 – К М-1
1 2 3 4

Примеры обозначения комплектов установки ОПН:

ОПН-3,3-КМ-1 - комплект установки ограничителя перенапряжения контактной сети 3,3 кВ постоянного тока для установки на металлических стойках с наклонными гранями из швеллера шириной до 220 мм включительно.

ОПН-27,5-КДР-1 - комплект установки ограничителя перенапряжения линии ДПР 27,5 кВ переменного тока для установки на ригеле жесткой поперечины 450х700.

ОПН-10,0-КВЖ - комплект установки ограничителя перенапряжения ВЛ 10,0 кВ переменного тока для установки на железобетонных стойках.

Комплекты ОПН

ОПН контактной сети или линии ДПР

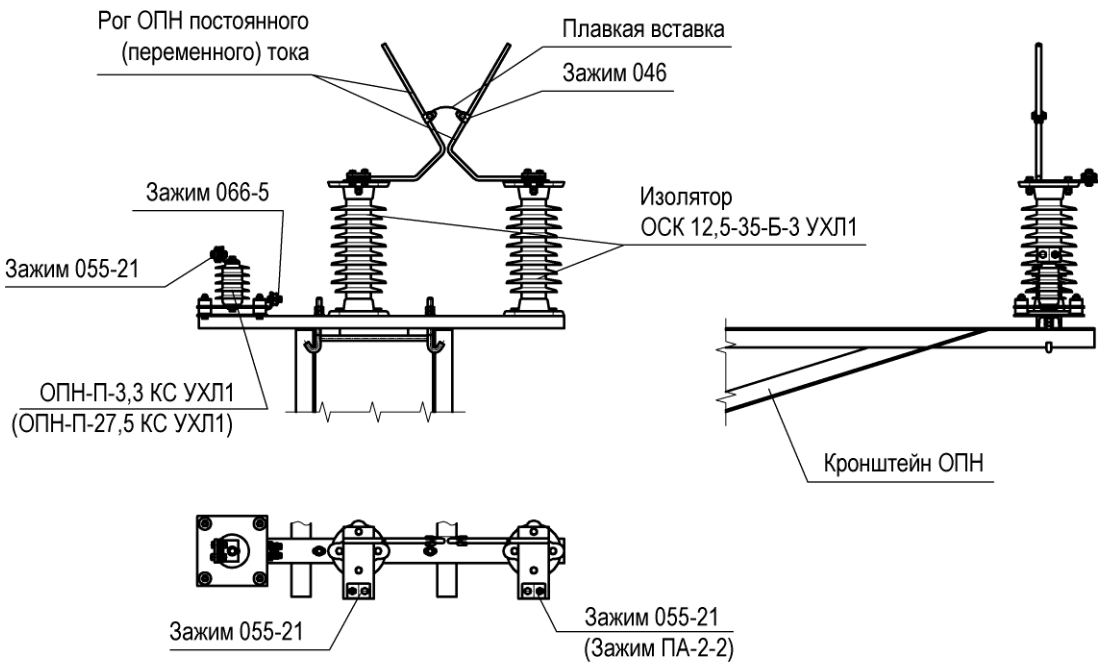

ОПН линии ВЛ

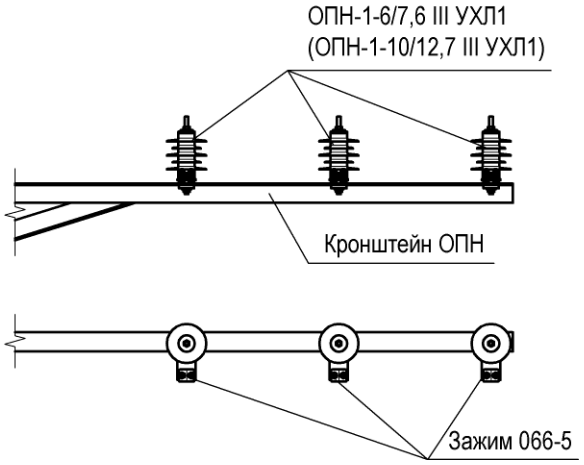

Номер чертежа	Область применения	Род тока	Напряжение, кВ	Тип опорной конструкции	Тип стойки	Ширина швеллера стойки а, мм
ОПН-3,3-КМ-1	контактная сеть	постоянный	3,3	металлическая стойка	МК, МКГ, МКГА, МКР, МШК, МГК	до 220
ОПН-3,3-КМ-2	контактная сеть	постоянный	3,3	металлическая стойка	МШП, МГП	до 220
ОПН-3,3-КМ-3	контактная сеть	постоянный	3,3	металлическая стойка	МК, МКГ, МКГА, МКР, МШК, МГК, МШП, МГП	от 220 до 300
ОПН-27,5-КМ-1	контактная сеть	переменный	27,5	металлическая стойка	МК, МКГ, МКГА, МКР, МШК, МГК	до 220

Номер чертежа	Область применения	Род тока	Напряжение, кВ	Тип опорной конструкции	Тип стойки	Ширина швеллера стойки а, мм
ОПН-27,5-КМ-2	контактная сеть	переменный	27,5	металлическая стойка	МШП, МГП	до 220
ОПН-27,5-КМ-3	контактная сеть	переменный	27,5	металлическая стойка	МК, МКГ, МКГА, МКР, МШК, МГК, МШП, МГП	от 220 до 300
ОПН-27,5-КДМ-1	ДПР	переменный	27,5	металлическая стойка	МК, МКГ, МКГА, МКР, МШК, МГК	до 220
ОПН-27,5-КДМ-2	ДПР	переменный	27,5	металлическая стойка	МШП, МГП	до 220
ОПН-27,5-КДМ-3	ДПР	переменный	27,5	металлическая стойка	МК, МКГ, МКГА, МКР, МШК, МГК, МШП, МГП	от 220 до 300
ОПН-3,3-КР-1	контактная сеть	постоянный	3,3	ригель 450х700		
ОПН-3,3-КР-2	контактная сеть	постоянный	3,3	ригель 740х1200		
ОПН-27,5-КР-1	контактная сеть	переменный	27,5	ригель 450х700		
ОПН-27,5-КР-2	контактная сеть	переменный	27,5	ригель 740х1200		
ОПН-27,5-КДР-1	ДПР	переменный	27,5	ригель 450х700		
ОПН-27,5-КДР-2	ДПР	переменный	27,5	ригель 740х1200		
ОПН-3,3-КЖ	контактная сеть	постоянный	3,3	железобетонная стойка		
ОПН-27,5-КЖ	контактная сеть	переменный	27,5	железобетонная стойка		
ОПН-27,5-КДЖ	ДПР	переменный	27,5	железобетонная стойка		
ОПН-6,0-КВМ-1	ВЛ	переменный	6	металлическая стойка	МК, МКГ, МКГА, МКР, МШК, МГК	до 220
ОПН-6,0-КВМ-2	ВЛ	переменный	6	металлическая стойка	МШП, МГП	до 220
ОПН-6,0-КВМ-3	ВЛ	переменный	6	металлическая стойка	МК, МКГ, МКГА, МКР, МШК, МГК, МШП, МГП	от 220 до 300
ОПН-10,0-КВМ-1	ВЛ	переменный	10	металлическая стойка	МК, МКГ, МКГА, МКР, МШК, МГК	до 220
ОПН-10,0-КВМ-2	ВЛ	переменный	10	металлическая стойка	МШП, МГП	до 220
ОПН-10,0-КВМ-3	ВЛ	переменный	10	металлическая стойка	МК, МКГ, МКГА, МКР, МШК, МГК, МШП, МГП	от 220 до 300
ОПН-6,0-КВЖ	ВЛ	переменный	6	железобетонная стойка		
ОПН-10,0-КВЖ	ВЛ	переменный	10	железобетонная стойка		

Примечания:

1. На схеме условно показаны комплект установки ОПН контактной сети постоянного тока и ОПН линии ВЛ на металлической стойке.
2. Возможна поставка комплекта без оборудования (ОПН и изоляторов).

Устройство защиты от пережогов для компенсированной подвески

Устройства защиты от пережогов препятствуют распространению дуги, возникающей между токоприёмником электроподвижного состава и контактным проводом уходящей на анкеровку подвески на изолирующих сопряжениях. Также устройства защищают контактную подвеску от разрегулировки при пережоге (обрыве) контактного провода в зоне отрыва токоприёмника.

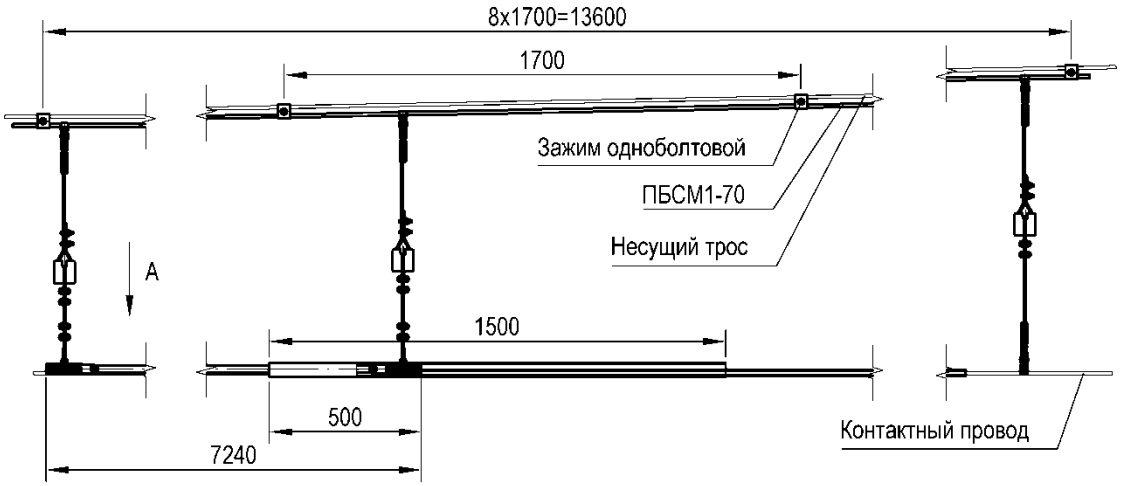

А

Рис. 1

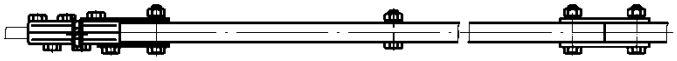

Рис. 2

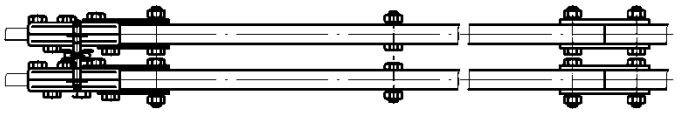

Тип	Номер чертежа	СКМТР	Рис.	Кол-во проводов	Масса, кг
УЗП-1К	УКС 03226	3185334701	1	1	27,8
УЗП-2К	УКС 03235	3185334702	2	2	43,0

Материал: Ст3сп5, БрАЖ9-4, полиэтилен 271.

Примечание.
При конструктивной высоте подвески более 2 м провод ПБСМ1-70 и одноболтовые зажимы не поставляются.

Устройство защиты от пережогов для полукомпенсированной подвески

Устройства защиты от пережогов препятствуют распространению дуги, возникающей между токоприёмником электроподвижного состава и контактным проводом уходящей на анкеровку подвески на изолирующих сопряжениях. Также устройства защищают контактную подвеску от разрегулировки при пережоге (обрыве) контактного провода в зоне отрыва токоприёмника.

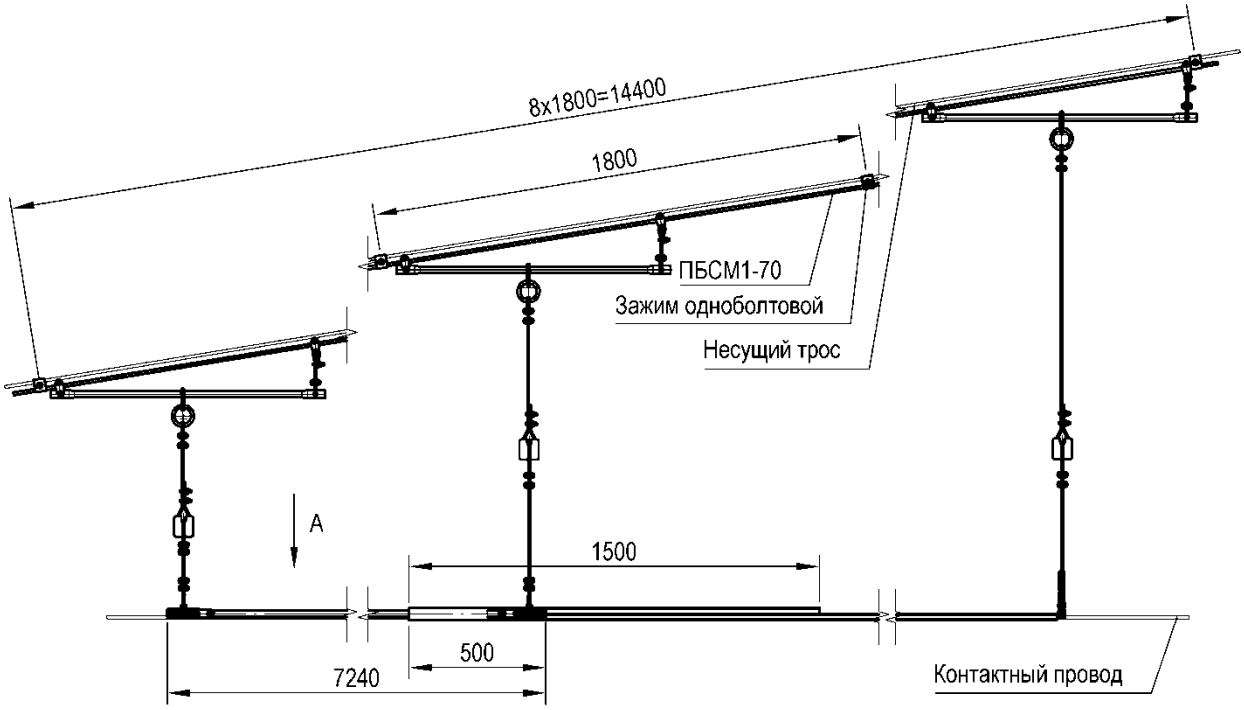

А

Рис. 1

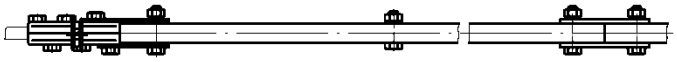

Рис. 2

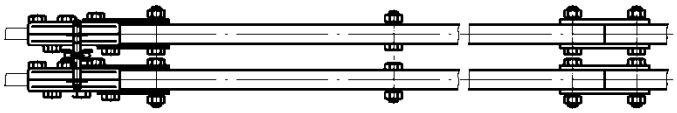

Тип	Номер чертежа	СКМТР	Рис.	Кол-во проводов	Масса, кг
УЗП-1П	УКС 03237	3185334703	1	1	31,8
УЗП-2П	УКС 03236	3185334704	2	2	47,0

Материал: Ст3сп5, БрАЖ9-4, полиэтилен 271.

Примечание.
При конструктивной высоте подвески более 2 м провод ПБСМ1-70 и одноболтовые зажимы не поставляются.

Устройство одновременного подъема контактных проводов на воздушных стрелках

Предназначено для одновременного подъема контактных проводов полукомпенсированных контактных подвесок на воздушных стрелках при походе токоприемника электроподвижного состава.

Материал: Ст3сп5, БрАЖ9-4.

Габаритные размеры: длина 925...1125 мм, ширина 730 мм, высота 835...2135 мм.
Расстояние между несущими тросами: по горизонтали 560...640 мм, во вертикали 0...300 мм.
Конструктивная высота контактных подвесок: 700...2000 мм.

Примечание.
Косые струны в комплект поставки не входят.

■ 1 + 1 контактный провод

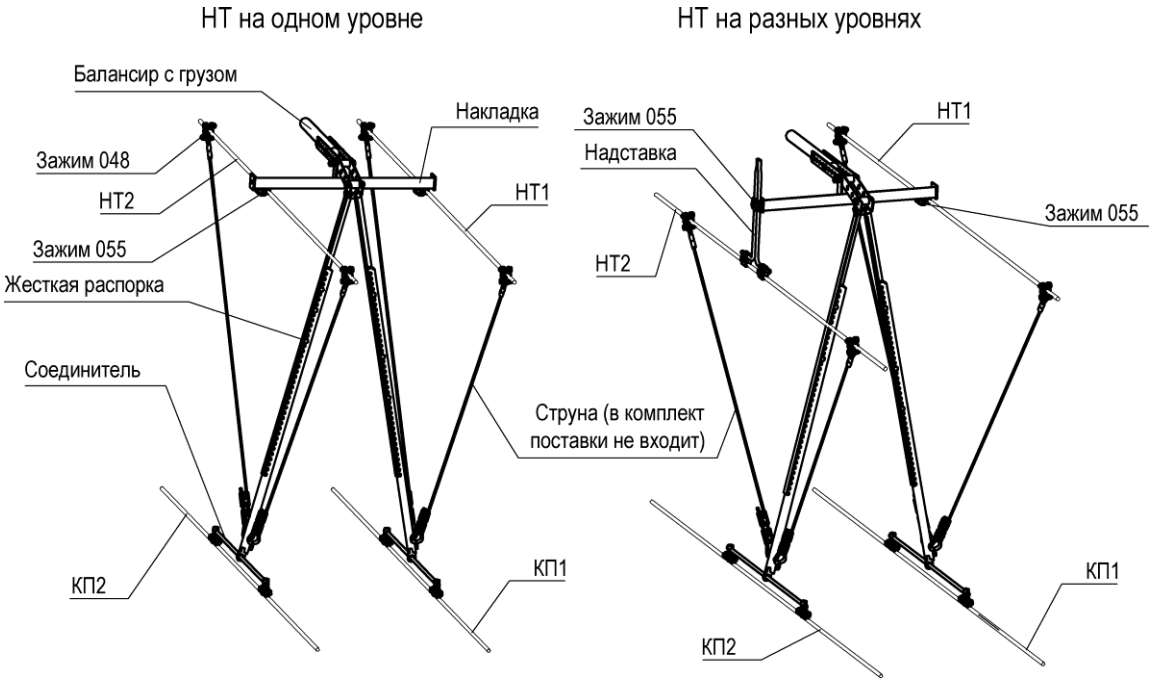

Тип	Номер чертежа	СКМТР	Масса, кг
УППВС-1	УКС 09400	3185339423	19,1

■ 1 + 2 контактных провода

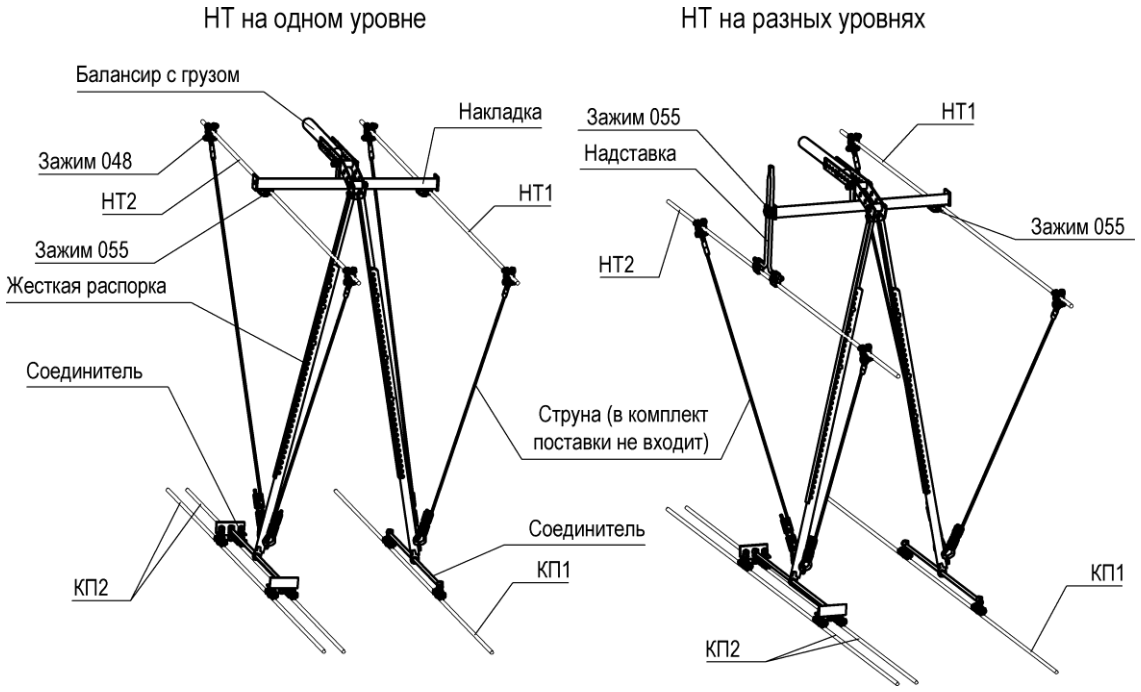

Тип	Номер чертежа	Масса, кг
УППВС-2	УКС 09379	21,0

■ 2 + 2 контактных провода

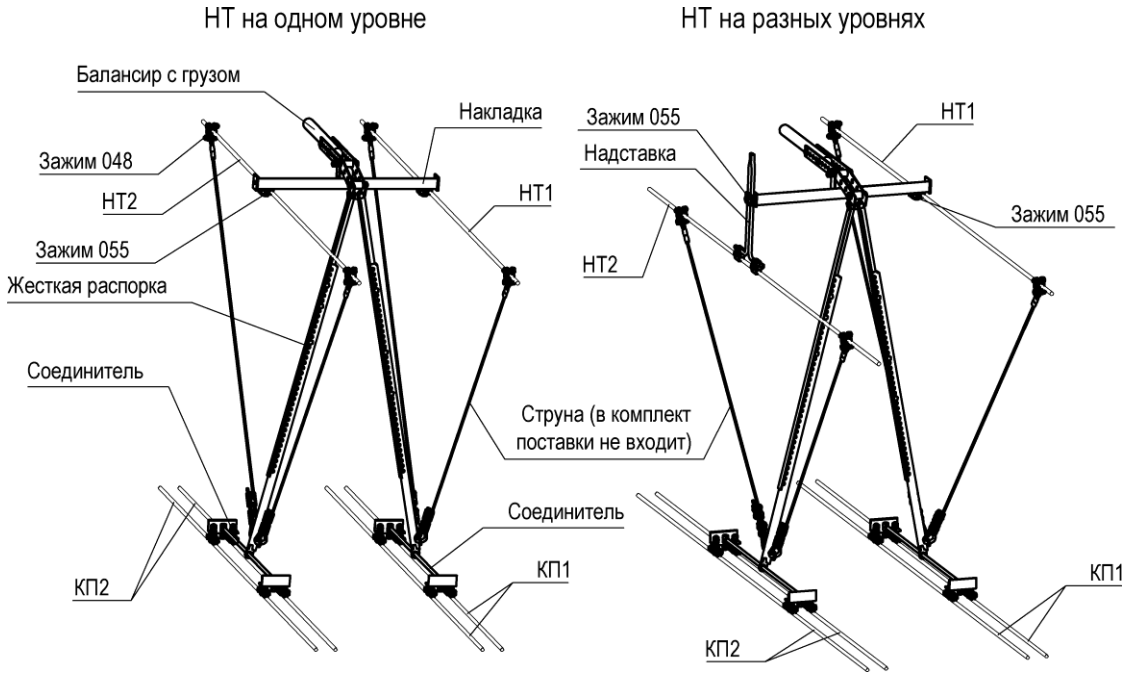

Тип	Номер чертежа	СКМТР	Масса, кг
УППВС-2-2	УКС 09401	3185320345	24,8

Предметный указатель

006-1 322
007-1 322
008-1 320
009-1 320
010-1 321
011-1 321
012-1 323
013-1 323
034-3 326
035 349
036-1 327
037-1 328
037-2 328
038-1 350
038-2 350
038-4 350
039-1 329
039-2 329
040-1 325
040-2 325
046 368
046-10 369
046-11 369
046-26 368
046-27 369
046-28 369
046-8 368
048-18 367
049-12 364
049-7 364
051-3 353
051-5 353
051-6 354
052-3 356
052-4 357
052-7 356
052-8 357
052-9 355
053-15 358
053-27 358
054-13 361
054-4 361
055-13 360
055-21 360
055-5 360
056-1 365
056-4 365
059-17 366
064-4 363
066-5 383
069-2 362
069-4 362
081 168
082-5 59
086-10 348
104 70
104-2 70
104-28 70
109-5 334
109-6 334
109-7 334
109-8 334
113 63
115-13 330
115-14 330
115-15 330
115-16 330
115-17 330
115-18 330
115-5 331
115-6 331
115-7 331
116-12 330
116-13 330
116-14 330
116-15 330
116-16 330
116-17 330
116-5 331
116-6 331
116-7 331
136 41
137 41
142 324
143 324
151 380
152 73
153 73
156 60
157 60
158-1 61
159 62
162 64
172 64
2АРГ Ш25 109
2АРГ Ш26 110
2АРГ Ш51 110
2АРГ Ш52 110
2АРГ-200 Ш25 115
2АРГ-200 Ш26 116
2АРГ-200 Ш51 116
2АРГ-200 Ш52 116
2АРЛ Ш25 110
2АРЛ Ш26 110
2АРЛ Ш51 110
2АРЛ Ш52 110
2АРЛ-200 Ш25 116
2АРЛ-200 Ш26 116
2АРЛ-200 Ш51 116
2АРЛ-200 Ш52 116
2АРМ Ш25 109
2АРМ Ш26 109
2АРМ Ш51 109
2АРМ Ш52 109
2АРМ-200 Ш25 115
2АРМ-200 Ш26 115
2АРМ-200 Ш51 115
2АРМ-200 Ш52 115
2АРТ Ш25 110
2АРТ Ш26 110
2АРТ Ш51 110
2АРТ Ш52 110
2АРТ-200 Ш25 116
2АРТ-200 Ш26 116
2АРТ-200 Ш51 116
2АРТ-200 Ш52 116
2БЖГ-200 Ш27 105
2БЖГ-200 Ш31 106
2БЖГ-200 Ш35 105
2БЖГ-200 Ш38 106
2БЖДГ-200 Ш31 106
2БЖДГ-200 Ш38 106
2БЖДЛ-200 Ш31 107
2БЖДЛ-200 Ш38 107
2БЖДМ-200 Ш31 106
2БЖДМ-200 Ш38 106
2БЖДТ-200 Ш31 107
2БЖДТ-200 Ш38 107
2БЖЛ-200 Ш27 105
2БЖЛ-200 Ш31 106
2БЖЛ-200 Ш35 105
2БЖЛ-200 Ш38 106
2БЖМ-200 Ш27 105
2БЖМ-200 Ш31 106
2БЖМ-200 Ш35 105
2БЖМ-200 Ш38 106
2БЖТ-200 Ш27 105
2БЖТ-200 Ш31 106
2БЖТ-200 Ш35 105
2БЖТ-200 Ш38 106
2БКГ-200 Ш27 101
2БКГ-200 Ш28 101
2БКГ-200 Ш31 102
2БКГ-200 Ш32 102
2БКДГ-200 Ш31 103
2БКДГ-200 Ш32 103
2БКДЛ-200 Ш31 103
2БКДЛ-200 Ш32 103
2БКДМ-200 Ш31 103
2БКДМ-200 Ш32 103
2БКДТ-200 Ш31 103
2БКДТ-200 Ш32 103
2БКЛ-200 Ш27 102
2БКЛ-200 Ш28 102
2БКЛ-200 Ш31 102
2БКЛ-200 Ш32 102
2БКМ-200 Ш27 101
2БКМ-200 Ш28 101
2БКМ-200 Ш31 102
2БКМ-200 Ш32 102
2БКТ-200 Ш27 101
2БКТ-200 Ш28 101
2БКТ-200 Ш31 102
2БКТ-200 Ш32 102
2БРГ Ш25 109
2БРГ Ш26 109
2БРГ-200 Ш49 115
2БРГ-200 Ш50 115
2БРЛ Ш25 109
2БРЛ Ш26 109
2БРЛ-200 Ш49 115
2БРЛ-200 Ш50 115
2БРМ Ш25 109
2БРМ Ш26 109
2БРМ-200 Ш49 115
2БРМ-200 Ш50 115
2БРТ Ш25 109
2БРТ Ш26 109
2БРТ-200 Ш49 115
2БРТ-200 Ш50 115
2БРУГ Ш25 109
2БРУГ Ш26 109
2БРУГ-200 Ш49 115
2БРУГ-200 Ш50 115
2БРУЛ Ш25 109
2БРУЛ Ш26 109
2БРУЛ-200 Ш49 115
2БРУЛ-200 Ш50 115
2БРУМ Ш25 109
2БРУМ Ш26 109
2БРУМ-200 Ш49 115
2БРУМ-200 Ш50 115
2БРУТ Ш25 109
2БРУТ Ш26 109
2БРУТ-200 Ш49 115
2БРУТ-200 Ш50 115
2БСГ-200 Ш43 111
2БСГ-200 Ш44 111
2БСГ-200 Ш45 112
2БСГ-200 Ш46 112
2БСДГ-200 Ш45 112
2БСДГ-200 Ш46 112
2БСДЛ-200 Ш45 113
2БСДЛ-200 Ш46 113
2БСДМ-200 Ш45 112
2БСДМ-200 Ш46 112
2БСДТ-200 Ш45 113
2БСДТ-200 Ш46 113
2БСЛ-200 Ш43 111
2БСЛ-200 Ш44 111
2БСЛ-200 Ш45 112
2БСЛ-200 Ш46 112
2БСМ-200 Ш43 111
2БСМ-200 Ш44 111
2БСМ-200 Ш45 112
2БСМ-200 Ш46 112
2БСТ-200 Ш43 111
2БСТ-200 Ш44 111
2БСТ-200 Ш45 112
2БСТ-200 Ш46 112
2КФТ-1 28
2КФТ-2 28
6226и 16
А-I 121, 122
А-II 121, 122
А-II-М 121

А-I-М 121
АЦ-II-М 122
АЦ-I-М 122
АЖ-2 К1 82
АЖ-2 К11 82
АЖ-2 К12 82
АЖ-2 К2 82
АЖ-2 К5 82
АЖ-2 К6 82
АЖ-2 К7 82
АЖ-2 К8 82
АЖ-2-01 К1 82
АЖ-2-01 К11 82
АЖ-2-01 К12 83
АЖ-2-01 К2 82
АЖ-2-01 К5 82
АЖ-2-01 К6 82
АЖ-2-01 К7 82
АЖ-2-01 К8 82
АЖГ Ш1 97
АЖГ Ш11 97
АЖГ Ш12 97
АЖГ Ш2 97
АЖГ Ш5 97
АЖГ Ш6 97
АЖГ Ш7 97
АЖГ Ш8 97
АЖГ-200 Ш30 107
АЖГ-200 Ш39 107
АЖГ-200 Ш40 107
АЖГ-200 Ш42 107
АЖДГ Ш19 98
АЖДГ Ш20 98
АЖДГ Ш23 98
АЖДГ Ш24 98
АЖДГ-200 Ш39 108
АЖДГ-200 Ш40 108
АЖДЛ Ш19 98
АЖДЛ Ш20 98
АЖДЛ Ш23 98
АЖДЛ Ш24 98
АЖДЛ-200 Ш39 108
АЖДЛ-200 Ш40 108
АЖДМ Ш19 98
АЖДМ Ш20 98
АЖДМ Ш23 98
АЖДМ Ш24 98
АЖДМ-200 Ш39 108
АЖДМ-200 Ш40 108
АЖДТ Ш19 98
АЖДТ Ш20 98
АЖДТ Ш23 98
АЖДТ Ш24 98
АЖДТ-200 Ш39 108
АЖДТ-200 Ш40 108
АЖЛ Ш1 98
АЖЛ Ш11 98
АЖЛ Ш12 98
АЖЛ Ш2 98
АЖЛ Ш5 98
АЖЛ Ш6 98
АЖЛ Ш7 98
АЖЛ Ш8 98
АЖЛ-200 Ш30 107
АЖЛ-200 Ш39 107
АЖЛ-200 Ш40 108
АЖЛ-200 Ш42 107
АЖМ Ш1 97
АЖМ Ш11 97
АЖМ Ш12 97
АЖМ Ш2 97
АЖМ Ш5 97
АЖМ Ш6 97
АЖМ Ш7 97
АЖМ Ш8 97
АЖМ-200 Ш30 107
АЖМ-200 Ш39 107
АЖМ-200 Ш40 107
АЖМ-200 Ш42 107
АЖТ Ш1 97
АЖТ Ш11 97
АЖТ Ш12 97
АЖТ Ш2 97
АЖТ Ш5 97
АЖТ Ш6 97
АЖТ Ш7 97
АЖТ Ш8 97
АЖТ-200 Ш30 107
АЖТ-200 Ш39 107
АЖТ-200 Ш40 107
АЖТ-200 Ш42 107
АК-2У К1 78
АК-2У К10 78
АК-2У К2 78
АК-2У К3 78
АК-2У К4 78
АК-2У К7 78
АК-2У К8 78
АК-2У К9 78
АК-2У-01 К1 78
АК-2У-01 К10 79
АК-2У-01 К2 78
АК-2У-01 К3 78
АК-2У-01 К4 78
АК-2У-01 К7 78
АК-2У-01 К8 78
АК-2У-01 К9 79
АКГ Ш1 89
АКГ Ш10 89
АКГ Ш2 89
АКГ Ш3 89
АКГ Ш4 89
АКГ Ш7 89
АКГ Ш8 89
АКГ Ш9 89
АКГ-200 Ш30 103
АКГ-200 Ш33 103
АКГ-200 Ш34 103
АКГ-200 Ш41 103
АКДГ Ш19 90
АКДГ Ш20 90
АКДГ Ш21 90
АКДГ Ш22 90
АКДГ-200 Ш33 104
АКДГ-200 Ш34 104
АКДЛ Ш19 90
АКДЛ Ш20 90
АКДЛ Ш21 90
АКДЛ Ш22 90
АКДЛ-200 Ш33 104
АКДЛ-200 Ш34 104
АКДМ Ш19 90
АКДМ Ш20 90
АКДМ Ш21 90
АКДМ Ш22 90
АКДМ-200 Ш33 104
АКДМ-200 Ш34 104
АКДТ Ш19 90
АКДТ Ш20 90
АКДТ Ш21 90
АКДТ Ш22 90
АКДТ-200 Ш33 104
АКДТ-200 Ш34 104
АКЛ Ш1 90
АКЛ Ш10 90
АКЛ Ш2 90
АКЛ Ш3 90
АКЛ Ш4 90
АКЛ Ш7 90
АКЛ Ш8 90
АКЛ Ш9 90
АКЛ-200 Ш30 104
АКЛ-200 Ш33 104
АКЛ-200 Ш34 104
АКЛ-200 Ш41 104
АКМ Ш1 89
АКМ Ш10 89
АКМ Ш2 89
АКМ Ш3 89
АКМ Ш4 89
АКМ Ш7 89
АКМ Ш8 89
АКМ Ш9 89
АКМ-200 Ш30 103
АКМ-200 Ш33 103
АКМ-200 Ш34 103
АКМ-200 Ш41 103
АКТ Ш1 89
АКТ Ш10 89
АКТ Ш2 89
АКТ Ш3 89
АКТ Ш4 89
АКТ Ш7 89
АКТ Ш8 89
АКТ Ш9 89
АКТ-200 Ш30 104
АКТ-200 Ш33 104
АКТ-200 Ш34 104
АКТ-200 Ш41 104
АПГ Ш1 93
АПГ Ш11 93
АПГ Ш12 93
АПГ Ш2 93
АПГ Ш5 93
АПГ Ш6 93
АПГ Ш7 93
АПГ Ш8 93
АПДГ Ш19 94
АПДГ Ш20 94
АПДГ Ш23 94
АПДГ Ш24 94
АПДЛ Ш19 94
АПДЛ Ш20 94
АПДЛ Ш23 94
АПДЛ Ш24 94
АПДМ Ш19 94
АПДМ Ш20 94
АПДМ Ш23 94
АПДМ Ш24 94
АПДТ Ш19 94
АПДТ Ш20 94
АПДТ Ш23 94
АПДТ Ш24 94
АПЛ Ш1 94
АПЛ Ш11 94
АПЛ Ш12 94
АПЛ Ш2 94
АПЛ Ш5 94
АПЛ Ш6 94
АПЛ Ш7 94
АПЛ Ш8 94
АПМ Ш1 93
АПМ Ш11 93
АПМ Ш12 93
АПМ Ш2 93
АПМ Ш5 93
АПМ Ш6 93
АПМ Ш7 93
АПМ Ш8 93
АПТ Ш1 93
АПТ Ш11 93
АПТ Ш12 93
АПТ Ш2 93
АПТ Ш5 93
АПТ Ш6 93
АПТ Ш7 93
АПТ Ш8 93
АПЦ-2 К1 80
АПЦ-2 К11 80
АПЦ-2 К12 80
АПЦ-2 К2 80
АПЦ-2 К5 80
АПЦ-2 К6 80
АПЦ-2 К7 80
АПЦ-2 К8 80
АПЦ-2-01 К1 80
АПЦ-2-01 К11 81
АПЦ-2-01 К12 81
АПЦ-2-01 К2 80
АПЦ-2-01 К5 80
АПЦ-2-01 К6 80
АПЦ-2-01 К7 80
АПЦ-2-01 К8 80
АС-1 К13 84
АС-1 К14 84
АС-1 К15 84
АС-1 К16 84
АС-1 К17 84

АС-1 К18 84
АС-1-01 К13 84
АС-1-01 К14 84
АС-1-01 К15 84
АС-1-01 К16 84
АС-1-01 К17 84
АС-1-01 К18 84
АСГ Ш13 100
АСГ Ш14 100
АСГ-200 Ш13 113
АСГ-200 Ш14 113
АСГ-200 Ш47 113
АСГ-200 Ш48 113
АСДГ Ш13 100
АСДГ Ш14 100
АСДГ-200 Ш47 114
АСДГ-200 Ш48 114
АСДЛ Ш13 100
АСДЛ Ш14 100
АСДЛ-200 Ш47 114
АСДЛ-200 Ш48 114
АСДМ Ш13 100
АСДМ Ш14 100
АСДМ-200 Ш47 114
АСДМ-200 Ш48 114
АСДТ Ш13 100
АСДТ Ш14 100
АСДТ-200 Ш47 114
АСДТ-200 Ш48 114
АСЛ Ш13 100
АСЛ Ш14 100
АСЛ-200 Ш13 113
АСЛ-200 Ш14 113
АСЛ-200 Ш47 113
АСЛ-200 Ш48 114
АСМ Ш13 100
АСМ Ш14 99
АСМ-200 Ш13 113
АСМ-200 Ш14 113
АСМ-200 Ш47 113
АСМ-200 Ш48 113
АСТ Ш13 100
АСТ Ш14 100
АСТ-200 Ш13 113
АСТ-200 Ш14 113
АСТ-200 Ш47 113
АСТ-200 Ш48 113
АЦ-1 123
АЦ-2 125
АЦ-I 124
АЦ-II 124
АЦ-III 124
АЦ-IV 124
АЦ-VI 123
БЖ-2 К1 83
БЖ-2 К11 83
БЖ-2 К12 83
БЖ-2 К2 83
БЖ-2 К5 83
БЖ-2 К6 83
БЖ-2 К7 83
БЖ-2 К8 83
БЖ-2-01 К1 83
БЖ-2-01 К11 83
БЖ-2-01 К12 83
БЖ-2-01 К2 83
БЖ-2-01 К5 83
БЖ-2-01 К6 83
БЖ-2-01 К7 83
БЖ-2-01 К8 83
БЖГ Ш1 95
БЖГ Ш11 95
БЖГ Ш12 95
БЖГ Ш2 95
БЖГ Ш5 95
БЖГ Ш6 95
БЖГ Ш7 95
БЖГ Ш8 95
БЖГ-200 Ш36 106
БЖГ-200 Ш37 106
БЖГ-200 Ш39 106
БЖГ-200 Ш40 106
БЖДГ Ш19 96
БЖДГ Ш20 96
БЖДГ Ш23 96
БЖДГ Ш24 96
БЖДГ-200 Ш39 107
БЖДГ-200 Ш40 107
БЖДЛ Ш19 97
БЖДЛ Ш20 97
БЖДЛ Ш23 97
БЖДЛ Ш24 97
БЖДЛ-200 Ш39 107
БЖДЛ-200 Ш40 107
БЖДМ Ш19 96
БЖДМ Ш20 96
БЖДМ Ш23 96
БЖДМ Ш24 96
БЖДМ-200 Ш39 107
БЖДМ-200 Ш40 107
БЖДТ Ш19 96
БЖДТ Ш20 96
БЖДТ Ш23 96
БЖДТ Ш24 96
БЖДТ-200 Ш39 107
БЖДТ-200 Ш40 107
БЖЛ Ш1 96
БЖЛ Ш11 96
БЖЛ Ш12 96
БЖЛ Ш2 96
БЖЛ Ш5 96
БЖЛ Ш6 96
БЖЛ Ш7 96
БЖЛ Ш8 96
БЖЛ-200 Ш36 106
БЖЛ-200 Ш37 106
БЖЛ-200 Ш39 106
БЖЛ-200 Ш40 106
БЖМ Ш1 95
БЖМ Ш11 95
БЖМ Ш12 95
БЖМ Ш2 95
БЖМ Ш5 95
БЖМ Ш6 95
БЖМ Ш7 95
БЖМ Ш8 95
БЖМ-200 Ш36 105
БЖМ-200 Ш37 106
БЖМ-200 Ш39 106
БЖМ-200 Ш40 106
БЖТ Ш1 96
БЖТ Ш11 96
БЖТ Ш12 96
БЖТ Ш2 96
БЖТ Ш5 96
БЖТ Ш6 95
БЖТ Ш7 96
БЖТ Ш8 96
БЖТ-200 Ш36 106
БЖТ-200 Ш37 106
БЖТ-200 Ш39 106
БЖТ-200 Ш40 106
БК-2У К1 79
БК-2У К10 79
БК-2У К2 79
БК-2У К3 79
БК-2У К4 79
БК-2У К7 79
БК-2У К8 79
БК-2У К9 79
БК-2У-01 К1 79
БК-2У-01 К10 79
БК-2У-01 К2 79
БК-2У-01 К3 79
БК-2У-01 К4 79
БК-2У-01 К7 79
БК-2У-01 К8 79
БК-2У-01 К9 79
БКГ Ш1 87
БКГ Ш10 87
БКГ Ш2 87
БКГ Ш3 87
БКГ Ш4 87
БКГ Ш7 87
БКГ Ш8 87
БКГ Ш9 87
БКГ-200 Ш29 102
БКГ-200 Ш30 102
БКГ-200 Ш33 102
БКГ-200 Ш34 102
БКДГ Ш19 88
БКДГ Ш20 88
БКДГ Ш21 88
БКДГ Ш22 88
БКДГ-200 Ш33 103
БКДГ-200 Ш34 103
БКДЛ Ш19 89
БКДЛ Ш20 89
БКДЛ Ш21 89
БКДЛ Ш22 89
БКДЛ-200 Ш33 103
БКДЛ-200 Ш34 103
БКДМ Ш19 88
БКДМ Ш20 88
БКДМ Ш21 88
БКДМ-200 Ш33 103
БКДМ-200 Ш34 103
БКДП Ш22 88
БКДТ Ш19 88
БКДТ Ш20 88
БКДТ Ш21 88
БКДТ Ш22 88
БКДТ-200 Ш33 103
БКДТ-200 Ш34 103
БКЛ Ш1 88
БКЛ Ш10 88
БКЛ Ш2 88
БКЛ Ш3 88
БКЛ Ш4 88
БКЛ Ш7 88
БКЛ Ш8 88
БКЛ Ш9 88
БКЛ-200 Ш29 102
БКЛ-200 Ш30 102
БКЛ-200 Ш33 102
БКЛ-200 Ш34 103
БКМ Ш1 87
БКМ Ш10 87
БКМ Ш2 87
БКМ Ш3 87
БКМ Ш4 87
БКМ Ш7 87
БКМ Ш8 87
БКМ Ш9 87
БКМ-200 Ш29 102
БКМ-200 Ш30 102
БКМ-200 Ш33 102
БКМ-200 Ш34 102
БКТ Ш1 88
БКТ Ш10 88
БКТ Ш2 87
БКТ Ш3 88
БКТ Ш4 88
БКТ Ш7 88
БКТ Ш8 88
БКТ Ш9 88
БКТ-200 Ш29 102
БКТ-200 Ш30 102
БКТ-200 Ш33 102
БКТ-200 Ш34 102
БПГ Ш1 91
БПГ Ш11 91
БПГ Ш12 91
БПГ Ш2 91
БПГ Ш5 91
БПГ Ш6 91
БПГ Ш7 91
БПГ Ш8 91
БПДГ Ш19 92
БПДГ Ш20 92
БПДГ Ш23 92
БПДГ Ш24 92
БПДЛ Ш19 93
БПДЛ Ш20 93
БПДЛ Ш23 93
БПДЛ Ш24 93
БПДМ Ш19 92
БПДМ Ш20 92

БПДМ Ш23 92
БПДМ Ш24 92
БПДТ Ш19 92
БПДТ Ш20 92
БПДТ Ш23 92
БПДТ Ш24 92
БПЛ Ш1 92
БПЛ Ш11 92
БПЛ Ш12 92
БПЛ Ш2 92
БПЛ Ш5 92
БПЛ Ш6 92
БПЛ Ш7 92
БПЛ Ш8 92
БПМ Ш1 91
БПМ Ш11 91
БПМ Ш12 91
БПМ Ш2 91
БПМ Ш5 91
БПМ Ш6 91
БПМ Ш7 91
БПМ Ш8 91
БПТ Ш1 92
БПТ Ш11 92
БПТ Ш12 92
БПТ Ш2 92
БПТ Ш5 92
БПТ Ш6 91
БПТ Ш7 92
БПТ Ш8 92
БПЦ-2 К1 81
БПЦ-2 К11 81
БПЦ-2 К12 81
БПЦ-2 К2 81
БПЦ-2 К5 81
БПЦ-2 К6 81
БПЦ-2 К7 81
БПЦ-2 К8 81
БПЦ-2-01 К1 81
БПЦ-2-01 К11 81
БПЦ-2-01 К12 81
БПЦ-2-01 К2 81
БПЦ-2-01 К5 81
БПЦ-2-01 К6 81
БПЦ-2-01 К7 81
БПЦ-2-01 К8 81
БС-1 49
БС-1 К13 84
БС-1 К14 84
БС-1 К15 84
БС-1 К16 84
БС-1 К17 84
БС-1 К18 84
БС-1-01 К13 85
БС-1-01 К14 85
БС-1-01 К15 85
БС-1-01 К16 85
БС-1-01 К17 85
БС-1-01 К18 85
БС-2 49
БС-3 49
БС-4 49
БС-5 49
БС-6 49
БС-7 49
БСГ Ш13 99
БСГ Ш14 99
БСГ-200 Ш13 112
БСГ-200 Ш14 112
БСГ-200 Ш47 112
БСГ-200 Ш48 112
БСДГ Ш13 99
БСДГ Ш14 99
БСДГ-200 Ш47 113
БСДГ-200 Ш48 113
БСДЛ Ш13 99
БСДЛ Ш14 99
БСДЛ-200 Ш47 113
БСДЛ-200 Ш48 113
БСДМ Ш13 99
БСДМ Ш14 99
БСДМ-200 Ш47 113
БСДМ-200 Ш48 113
БСДТ Ш13 99
БСДТ Ш14 99
БСДТ-200 Ш47 113
БСДТ-200 Ш48 113
БСЛ Ш13 99
БСЛ Ш14 99
БСЛ-200 Ш13 112
БСЛ-200 Ш14 112
БСЛ-200 Ш47 112
БСЛ-200 Ш48 112
БСМ Ш13 99
БСМ Ш14 99
БСМ-200 Ш13 112
БСМ-200 Ш14 111
БСМ-200 Ш47 112
БСМ-200 Ш48 112
БСП-1 49
БСП-2 49
БСП-3 49
БСП-4 49
БСП-5 49
БСП-6 49
БСП-7 49
БСП-8 49
БСТ Ш13 99
БСТ Ш14 99
БСТ-200 Ш13 112
БСТ-200 Ш14 112
БСТ-200 Ш47 112
БСТ-200 Ш48 112
ВК-I 300
ВК-IV 300
ВОК 300
ГР-I 47
ГР-II 47
Д6 170
ИР-2-5 215
ИР-2-6,5 215
ИР-2п-5 217
ИР-2п-6,5 217
ИР-3-5 215
ИР-3-6,5 215
ИР-3п-5 217
ИР-3п-6,5 217
ИР-4-5 215
ИР-4-6,5 215
ИР-4п-5 217
ИР-4п-6,5 217
ИР-5-5 215
ИР-5-6,5 215
ИР-5п-5 217
ИР-5п-6,5 217
ИР-6-5 215
ИР-6-6,5 215
ИР-6п-5 217
ИР-6п-6,5 217
ИР-7-5 215
ИР-7-6,5 215
ИР-7п-5 217
ИР-7п-6,5 217
ИРК-2-5 215
ИРК-2-6,5 216
ИРК-2п-5 217
ИРК-2п-6,5 218
ИРК-3-5 215
ИРК-3-6,5 216
ИРК-3п-5 217
ИРК-3п-6,5 218
ИРК-4-5 215
ИРК-4-6,5 216
ИРК-4п-5 217
ИРК-4п-6,5 218
ИРК-5-5 215
ИРК-5-6,5 216
ИРК-5п-5 217
ИРК-5п-6,5 218
ИРК-6-5 215
ИРК-6-6,5 216
ИРК-6п-5 217
ИРК-6п-6,5 218
ИРК-7-5 215
ИРК-7-6,5 216
ИРК-7п-5 217
ИРК-7п-6,5 218
ИС-2-5 219
ИС-2-6,5 219
ИС-2п-5 221
ИС-2п-6,5 221
ИС-3-5 219
ИС-3-6,5 219
ИС-3п-5 221
ИС-3п-6,5 221
ИС-4-5 219
ИС-4-6,5 219
ИС-4п-5 221
ИС-4п-6,5 221
ИС-5-5 219
ИС-5-6,5 219
ИС-5п-5 221
ИС-5п-6,5 221
ИС-6-5 219
ИС-6-6,5 219
ИС-6п-5 221
ИС-6п-6,5 221
ИС-7-5 219
ИС-7-6,5 219
ИС-7п-5 221
ИС-7п-6,5 221
ИСК-2-5 219
ИСК-2-6,5 220
ИСК-2п-5 221
ИСК-2п-6,5 222
ИСК-3-5 219
ИСК-3-6,5 220
ИСК-3п-5 221
ИСК-3п-6,5 222
ИСК-4-5 219
ИСК-4-6,5 220
ИСК-4п-5 221
ИСК-4п-6,5 222
ИСК-5-5 219
ИСК-5-6,5 220
ИСК-5п-5 221
ИСК-5п-6,5 222
ИСК-6-5 219
ИСК-6-6,5 220
ИСК-6п-5 221
ИСК-6п-6,5 222
ИСК-7-5 219
ИСК-7-6,5 220
ИСК-7п-5 221
ИСК-7п-6,5 222
ИТГ-0 229
ИТГ-0а-п 232
ИТГ-0а-пв 232
ИТГ-0-п 230
ИТГ-0-пв 230, 231
ИТГ-1 229
ИТГ-10а-п 232
ИТГ-10а-пв 232
ИТГ-10-п 230, 231
ИТГ-10-пв 230, 231
ИТГ-11а-п 232
ИТГ-11а-пв 232
ИТГ-11-п 230, 231
ИТГ-11-пв 230, 231
ИТГ-12а-п 232
ИТГ-12а-пв 232
ИТГ-12-п 230, 231
ИТГ-12-пв 230, 231
ИТГ-1а-п 232
ИТГ-1а-пв 232
ИТГ-1-п 230
ИТГ-1-пв 230, 231
ИТГ-2 229
ИТГ-2а-п 232
ИТГ-2а-пв 232
ИТГ-2-п 230, 231
ИТГ-2-пв 230, 231
ИТГ-3 229
ИТГ-3а-п 232
ИТГ-3а-пв 232
ИТГ-3-п 230, 231
ИТГ-3-пв 230, 231
ИТГ-4 229

ИТГ-4а-п 232
ИТГ-4а-пв 232
ИТГ-4-п 230, 231
ИТГ-4-пв 230, 231
ИТГ-5а-п 232
ИТГ-5а-пв 232
ИТГ-5-п 230, 231
ИТГ-5-пв 230, 231
ИТГ-6а-п 232
ИТГ-6а-пв 232
ИТГ-6-п 230, 231
ИТГ-6-пв 230, 231
ИТГ-7а-п 232
ИТГ-7а-пв 232
ИТГ-7-п 230, 231
ИТГ-7-пв 230, 231
ИТГ-8а-п 232
ИТГ-8а-пв 232
ИТГ-8-п 230, 231
ИТГ-8-пв 230, 231
ИТГ-9а-п 232
ИТГ-9а-пв 232
ИТГ-9-п 230, 231
ИТГ-9-пв 230, 231
ИТГЖ 233
ИТГЖ-1в 233
ИТГЖ-2в 233
ИТГЖ-3 233
ИТГЖ-3в 233
ИТГЖ-4 233
ИТГЖ-4в 233
ИТГЖ-5 233
ИТГЖ-5в 233
ИТГЖ-6 233
ИТГЖ-6в 233, 234
ИТГЖ-7 233
ИТГЖ-7в 233, 234
ИТГЖ-8 233
ИТГЖ-9 233
ИТР-1-25,0 223
ИТР-1-3,0 223
ИТР-1п-25,0 224
ИТР-1п-3,0 224
ИТР-2-25,0 223
ИТР-2-3,0 223
ИТР-2п-25,0 224
ИТР-2п-3,0 224
ИТР-3п-25,0 224
ИТР-3п-3,0 224
ИТР-4п-25,0 224
ИТР-4п-3,0 224
ИТР-5п-25,0 224
ИТР-5п-3,0 224
ИТР-6п-25,0 224
ИТР-6п-3,0 224
ИТРК-1-25,0 223
ИТРК-1-3,0 223
ИТРК-1п-25,0 224
ИТРК-1п-3,0 224
ИТРК-2-25,0 223
ИТРК-2-3,0 223
ИТРК-2п-25,0 224
ИТРК-2п-3,0 224
ИТРК-3п-25,0 224
ИТРК-3п-3,0 224
ИТРК-4п-25,0 224
ИТРК-4п-3,0 224
ИТРК-5п-25,0 224
ИТРК-5п-3,0 225
ИТРК-6п-25,0 224
ИТРК-6п-3,0 225
ИТС-0-25,0 226
ИТС-0-3,0 226
ИТС-0п-25,0 227
ИТС-0п-3,0 227
ИТС-1-25,0 226
ИТС-1-3,0 226
ИТС-1п-25,0 227
ИТС-1п-3,0 227
ИТС-2-25,0 226
ИТС-2-3,0 226
ИТС-2п-25,0 227
ИТС-2п-3,0 227
ИТС-3п-25,0 227
ИТС-3п-3,0 227
ИТС-4п-25,0 227
ИТС-4п-3,0 227
ИТС-5п-25,0 227
ИТС-5п-3,0 227
ИТС-6п-25,0 227
ИТС-6п-3,0 227
ИТСК-0-25,0 226
ИТСК-0-3,0 226
ИТСК-0п-25,0 227
ИТСК-0п-3,0 227
ИТСК-1-25,0 226
ИТСК-1-3,0 226
ИТСК-1п-25,0 227
ИТСК-1п-3,0 227
ИТСК-2-25,0 226
ИТСК-2-3,0 226
ИТСК-2п-25,0 227
ИТСК-2п-3,0 227
ИТСК-3п-25,0 227
ИТСК-3п-3,0 228
ИТСК-4п-25,0 227
ИТСК-4п-3,0 228
ИТСК-5п-25,0 227
ИТСК-5п-3,0 228
ИТСК-6п-25,0 227
ИТСК-6п-3,0 228
КБ16/120 352
КБ16/155 352
КБ16/170 352
КБ16/240 352
КБ16/90 352
КБ20/140 352
КБ20/175 352
КБ20/195 352
КБ20/210 352
КБ20/237 352
КБ20/250 352
КБП-3-30 52
КБП-3-40-П 52
КВЛСЦ-50 293
КВЛСЦ-63 294
КВЛЦ-50 293
КВЛЦ-50А 293
КВЛЦ-63 293
КВЛЦ-63А 293
КИА-7/7 239
КИА-7/8 239
КИА-8/7 239
КИА-8/8 239
КИА-А-7/7 239
КИА-А-7/8 239
КИА-А-8/7 239
КИА-А-8/8 239
КИА-Ж-7/7 240
КИА-Ж-8/7 240
КИА-П-7/7 241
КИА-П-8/7 241
КИА-Пп-7/7 241
КИА-Пп-7/8 241
КИА-Пп-8/7 241
КИА-Пп-8/8 241
КИА-С-7/7 239
КИА-С-7/8 239
КИА-С-8/7 239
КИА-С-8/8 239
КИС 236
КИС2 236
КИС2-А 236
КИС2-Ж 237
КИС2-П 238
КИС2-Пп 238
КИС2-С 236
КИС-А 236
КИС-Ж 237
КИС-П 238
КИС-Пп 238
КИС-С 236
КИС-у 236
КН 301
КС 201.110.000 18
КС 201.111.100 17
КС 201.111.100А 17
КС 201.111.200 17
КС 201.111.200А 17
КС 201.111.300 17
КС 201.111.400 17
КС 201.111.500 17
КС 201.111.600 17
КС 201.112.100 17
КС 201.112.200 17
КС 201.112.300 17
КС 201.112.400 17
КС 201.112.500 17
КС 201.112.600 17
КС 201.200.105 19
КС 201.200.106 19
КС 201.200.108 19
КС 201.200.113 20
КС 201.200.117 19
КС 201.200.118 20
КС 301.400.000М ... 282
КС 301.410.000 158
КС 307.100.100 302
КС 307.100.300 179
КС 307.100.320 171
КС 307.100.600 172
КС 307.200.100 300
КС 307.800.100 180
КС 401.104.007 68
КС 401.104.500 71
КС 401.200.000 52
КУ-I 300
КФ-1 163
КФ-1-01 163
КФ-2 164
КФ-2-01 164
КФ-2-02 164
КФ-2-03 164
КФДИСЦ-5 291
КФДИЦ-5 290
КФДИЦ-5А 291
КФДПЦ 291
КФДПЦА 291
КФДСЦ-5 291
КФДСЦ-50 291
КФДСЦ-63 291
КФДУСЦ-5 291
КФДУЦ-5 291
КФДУЦ-5А 291
КФДЦ-5 290
КФДЦ-50 290
КФДЦ-50А 290
КФДЦ-5А 290
КФДЦ-63 290
КФДЦ-63А 290
КФПУЦ-50 290
КФПУЦ-50А 290
КФПУЦ-63 290
КФПУЦ-63А 290
КФПЦ-50 288
КФПЦ-50А 288
КФТ-1 28
КФТ-2 28
КФУЦ-10 287
КФУЦ-10А 287
КФУЦ-5 286
КФУЦ-5А 286
КФУЦ-6,5 286
КФУЦ-6,5А 286
КФУЦ-8 287
КФУЦ-8А 287
КФЦ-10 286
КФЦ-10А 286
КФЦ-5 286
КФЦ-5А 286
КФЦ-6,5 286
КФЦ-6,5А 286
КФЦ-8 286
КФЦ-8А 286
КФШЦ 291
КФШЦА 291
КФЭДЦ 293
КФЭДЦА 293

М-2 ... 296
М-3 ... 296
МГ-I ... 302
МГ-II ... 301
МГ-III ... 299
МГК1-10-100 ... 16
МГК1-10-120 ... 16
МГК1-10-60 ... 16
МГК1-10-80 ... 16
МГК1-12-100 ... 17
МГК1-12-120 ... 17
МГК1-12-60 ... 16
МГК1-12-80 ... 16
МГП1-10-100 ... 17
МГП1-10-120 ... 17
МГП1-10-150 ... 17
МГП1-12-100 ... 17
МГП1-12-120 ... 17
МГП1-12-150 ... 17
МК 10-100 ... 17
МК 10-60 ... 17
МК 10-80 ... 17
МК 12-100 ... 17
МК 12-60 ... 17
МК 12-80 ... 17
МКГ 10-100 ... 17
МКГ 10-60 ... 17
МКГ 10-80 ... 17
МКГ 12-100 ... 17
МКГ 12-60 ... 17
МКГ 12-80 ... 17
МКГА 10-100 ... 17
МКГА 12-100 ... 17
МКР 10-150 ... 17
МКР 12-150 ... 17
МУ-2 ... 296
МУ-3 ... 296
МШК1-10-100 ... 17
МШК1-10-120 ... 17
МШК1-10-60 ... 17
МШК1-10-80 ... 17
МШК1-12-100 ... 17
МШК1-12-120 ... 17
МШК1-12-60 ... 17
МШК1-12-80 ... 17
МШП1-10-100 ... 17
МШП1-10-120 ... 17
МШП1-10-150 ... 17
МШП1-12-100 ... 17
МШП1-12-120 ... 17
МШП1-12-150 ... 17
НЖ-0-25,0 ... 213
НЖ-0-3,0 ... 213
НЖ-1-25,0 ... 213
НЖ-1-3,0 ... 213
НЖ-2-25,0 ... 213
НЖ-2-3,0 ... 213
НЖ-3-25,0 ... 213
НЖ-3-3,0 ... 213
НР-0-5 ... 205
НР-0-6,5 ... 205
НР-0п-5 ... 206
НР-0п-6,5 ... 206
НР-1-5 ... 205
НР-1-6,5 ... 205
НР-1п-5 ... 206
НР-1п-6,5 ... 206
НР-2-5 ... 205
НР-2-6,5 ... 205
НР-2п-5 ... 206
НР-2п-6,5 ... 206
НР-3-5 ... 205
НР-3-6,5 ... 205
НР-3п-5 ... 206
НР-3п-6,5 ... 206
НР-4-5 ... 205
НР-4-6,5 ... 205
НР-4п-5 ... 206
НР-4п-6,5 ... 206
НРК-0-5 ... 205
НРК-0-6,5 ... 205
НРК-0п-5 ... 206
НРК-0п-6,5 ... 206
НРК-1-5 ... 205
НРК-1-6,5 ... 205
НРК-1п-5 ... 206
НРК-1п-6,5 ... 206
НРК-2-5 ... 205
НРК-2-6,5 ... 205
НРК-2п-5 ... 206
НРК-2п-6,5 ... 206
НРК-3-5 ... 205
НРК-3-6,5 ... 205
НРК-3п-5 ... 206
НРК-3п-6,5 ... 206
НРК-4-5 ... 205
НРК-4-6,5 ... 205
НРК-4п-5 ... 206
НРК-4п-6,5 ... 206
НС-0-5 ... 207
НС-0-6,5 ... 207
НС-0п-5 ... 208
НС-0п-6,5 ... 208
НС-1-5 ... 207
НС-1-6,5 ... 207
НС-1п-5 ... 208
НС-1п-6,5 ... 208
НС-2-5 ... 207
НС-2-6,5 ... 207
НС-2п-5 ... 208
НС-2п-6,5 ... 208
НС-3-5 ... 207
НС-3-6,5 ... 207
НС-3п-5 ... 208
НС-3п-6,5 ... 208
НС-4-5 ... 207
НС-4-6,5 ... 207
НС-4п-5 ... 208
НС-4п-6,5 ... 208
НСК-0-5 ... 207
НСК-0-6,5 ... 207
НСК-0п-5 ... 208
НСК-0п-6,5 ... 208
НСК-1-5 ... 207
НСК-1-6,5 ... 207
НСК-1п-5 ... 208
НСК-1п-6,5 ... 208
НСК-2-5 ... 207
НСК-2-6,5 ... 207
НСК-2п-5 ... 208
НСК-2п-6,5 ... 208
НСК-3-5 ... 207
НСК-3-6,5 ... 207
НСК-3п-5 ... 208
НСК-3п-6,5 ... 208
НСК-4-5 ... 207
НСК-4-6,5 ... 207
НСК-4п-5 ... 208
НСК-4п-6,5 ... 208
НТА-0 ... 214
НТА-1 ... 214
НТА-1п ... 214
НТА-2 ... 214
НТА-2п ... 214
НТА-3 ... 214
НТА-3п ... 214
НТА-ж-1 ... 214
НТА-ж-2 ... 214
НТА-ж-3 ... 214
НТР-0-25,0 ... 209
НТР-0-3,0 ... 209
НТР-1-25,0 ... 209
НТР-1-3,0 ... 209
НТР-1п-25,0 ... 210
НТР-1п-3,0 ... 210
НТР-2-25,0 ... 209
НТР-2-3,0 ... 209
НТР-2п-25,0 ... 210
НТР-2п-3,0 ... 210
НТРК-0-25,0 ... 209
НТРК-0-3,0 ... 209
НТРК-1-25,0 ... 209
НТРК-1-3,0 ... 209
НТРК-1п-25,0 ... 210
НТРК-1п-3,0 ... 210
НТРК-2-25,0 ... 209
НТРК-2-3,0 ... 209
НТРК-2п-25,0 ... 210
НТРК-2п-3,0 ... 210
НТС-0-25,0 ... 211
НТС-0-3,0 ... 211
НТС-1-25,0 ... 211
НТС-1-3,0 ... 211
НТС-1п-25,0 ... 212
НТС-1п-3,0 ... 212
НТС-2-25,0 ... 211
НТС-2-3,0 ... 211
НТС-2п-25,0 ... 212
НТС-2п-3,0 ... 212
НТСК-0-25,0 ... 211
НТСК-0-3,0 ... 211
НТСК-1-25,0 ... 211
НТСК-1-3,0 ... 211
НТСК-1п-25,0 ... 212
НТСК-1п-3,0 ... 212
НТСК-2-25,0 ... 211
НТСК-2-3,0 ... 211
НТСК-2п-25,0 ... 212
НТСК-2п-3,0 ... 212
ОПН ... 387
ПЗ-053-23 ... 359
ПЗ-055-20 ... 359
ПИ ... 43
ПИ-Б ... 43
ПТ-1 ... 44
ПТ-1Б ... 44
ПТ-1В ... 44
ПТ-2 ... 44
ПТ-2Б ... 44
ПТ-2В ... 44
ПУ ... 42
ПУ-Б ... 42
СИП-1 ... 288
СИП-2 ... 290
СИП-3 ... 296
СИП-3п ... 293
СИП-3пА ... 293
СИП-3пС ... 293
СИП-3тр ... 296
СИП-3У ... 296
СК-1 ... 31
СК-1а ... 31
СК-1-Б ... 31
СК-2 ... 31
СК-2а ... 32
СК-2-Б ... 31
СК-3 ... 31
СК-3а ... 32
СК-3-Б ... 31
СК-4 ... 31
СК-4а ... 32
СК-5 ... 31
СК-5а ... 32
СК-6 ... 31
СК-6а ... 32
СК-7 ... 31
СК-7а ... 32
СК-8 ... 31
СК-8а ... 32
СКП-1 ... 35
СКП-1а ... 35
СКП-1-Б ... 35
СКП-2 ... 35
СКП-2а ... 35
СКП-2-Б ... 35
СКП-3 ... 35
СКП-3а ... 36
СКП-3-Б ... 35
СКП-4 ... 35
СКП-4а ... 36
СКП-4-Б ... 35
СКП-5 ... 35
СКП-5а ... 36
СКП-5-Б ... 35
СКП-6 ... 35
СКП-6а ... 36
СКП-6-Б ... 35
СКФ-0 ... 29

СКФ-0а....29
СКФ-0у....29
СКФ-0уа....29
СКФ-1....29
СКФ-1а....29
СКФ-2....29
СКФ-2а....29
СКФ-3....29
СКФ-3а....29
СКФ-4....29
СКФ-4а....29
СКФП-0....33
СКФП-0а....33
СКФП-0у....33
СКФП-0уа....33
СКФП-1....33
СКФП-1а....33
СКФП-2....33
СКФП-2а....33
СКФП-3....33
СКФП-3а....33
СКФП-4....34
СКФП-4а....34
СКФПС-0....34
СКФПС-0а....34
СКФПС-0у....34
СКФПС-0уа....34
СКФПС-1....34
СКФПС-1а....34
СКФПС-2....34
СКФПС-2а....34
СКФПС-3....34
СКФПС-3а....34
СКФПС-4....34
СКФПС-4а....34
СКФС-0....30
СКФС-0а....30
СКФС-0у....30
СКФС-0уа....30
СКФС-1....30
СКФС-1а....30
СКФС-2....30
СКФС-2а....30
СКФС-3....30
СКФС-3а....30
СКФС-4....30
СКФС-4а....30
СрС-4,5....351
СФ....37
СФ-Б....37
СФ-п....38
СФП....39
СФ-п1....38
СФ-п1-Б....38
СФ-п-Б....38
СФП-Б....39
СФП-п....40
СФП-п1....40
СФП-п1-Б....40
СФП-п-Б....40
СФПС-п....40
СФПС-п-Б....40
СФС....37
СФС-Б....37
СФС-п....38
СФС-п1....38
СФС-п1-Б....38
СФС-п-Б....38
Т-I....48
Т-II....48
Т-IIII....48
Т-IV....48
УЗП-1К....389
УЗП-1П....390
УЗП-2К....389
УЗП-2П....390
УКС 00048....350
УКС 00049....58
УКС 00162....372
УКС 00207....331
УКС 00278....59
УКС 00295....349
УКС 00296....350
УКС 00297....350
УКС 00399....304
УКС 00418....56
УКС 00493....331
УКС 00497....333
УКС 00528....78
УКС 00528.01....78
УКС 00544....338
УКС 00601....54
УКС 00621....322
УКС 00623....322
УКС 00625....320
УКС 00627....320
УКС 00629....321
УКС 00631....321
УКС 00633....323
УКС 00635....323
УКС 00637....329
УКС 00640....325
УКС 00650....331
УКС 00663....72
УКС 00687....343
УКС 00710....328
УКС 00711....328
УКС 00714....329
УКС 00732....56
УКС 00743....358
УКС 00745....360
УКС 00749....356
УКС 00751....357
УКС 00762....173
УКС 00767....368
УКС 00770....369
УКС 00773....369
УКС 00783....267
УКС 00783у....267
УКС 00784....273
УКС 00784у....273
УКС 00786....274
УКС 00787....278
УКС 00797....353
УКС 00799....361
УКС 00801....365
УКС 00807....362
УКС 00870....373
УКС 00874....59
УКС 00885....49
УКС 00913....331
УКС 00935....168
УКС 00938....229
УКС 00939....230
УКС 00941....232
УКС 00949....82
УКС 00949.01....82
УКС 00951....83
УКС 00951.01....83
УКС 00955....84
УКС 00955.01....85
УКС 00970....155
УКС 00973....155
УКС 00985....279
УКС 01000....326
УКС 01003....334
УКС 01013....268
УКС 01013у....268
УКС 01014....274
УКС 01014у....274
УКС 01015....278
УКС 01024....160
УКС 01029....229
УКС 01030....230
УКС 01044....279
УКС 01068....61
УКС 01075....53
УКС 01084....169
УКС 01216....62
УКС 01219....163
УКС 01261у....276
УКС 01276....63
УКС 01281....60
УКС 01375....80
УКС 01375.01....80
УКС 01377....181
УКС 01379....186
УКС 01381....182
УКС 01382....187
УКС 01447....79
УКС 01447.01....79
УКС 01454....119
УКС 01463....118
УКС 01525.00....161
УКС 01573....84
УКС 01573.01....84
УКС 01593....346
УКС 01594....44
УКС 01681....364
УКС 01695....259
УКС 01697....191
УКС 01699....152
УКС 01700....152
УКС 01709....341
УКС 01740....157
УКС 01741....351
УКС 01762....81
УКС 01762.01....81
УКС 01891....337
УКС 01907....370
УКС 01909....372
УКС 01913....55
УКС 01929....337
УКС 01931....337
УКС 01939....153
УКС 01940....153
УКС 02049....178
УКС 02054....334
УКС 02067....351
УКС 02283....259
УКС 02285....327
УКС 02505....368
УКС 02508....324
УКС 02555....154
УКС 02598....159
УКС 02640....324
УКС 02684П....363
УКС 02770....29
УКС 02770С....30
УКС 02790....33
УКС 02790С....34
УКС 02837....306
УКС 02849....66
УКС 02850....66
УКС 02886....46
УКС 02917....383
УКС 02991....117
УКС 03081....70
УКС 03182....42
УКС 03226....389
УКС 03235....389
УКС 03236....390
УКС 03237....390
УКС 03249....164
УКС 03254....28
УКС 03256....28
УКС 03260....372
УКС 03314....148
УКС 03370....37
УКС 03370С....37
УКС 03371....334
УКС 03375....38
УКС 03375С....38
УКС 03386....39
УКС 03388....40
УКС 03388С....40
УКС 03466....355
УКС 03494....334
УКС 03495....233
УКС 03497....334
УКС 03500....334
УКС 03538....31
УКС 03539....35
УКС 03584....17
УКС 03590....239
УКС 03594....239
УКС 03778....331
УКС 03781....331

УКС 03800 283
УКС 03801 284
УКС 03803 139
УКС 03827 135
УКС 03834 57
УКС 03838 146
УКС 03841 137
УКС 03842 138
УКС 03843 57
УКС 03880 49
УКС 03887 42
УКС 03888 43
УКС 03984 352
УКС 04005 286
УКС 04007 286
УКС 04009 290
УКС 04019 293
УКС 04058 136
УКС 04135 257
УКС 04136 258
УКС 04137 280
УКС 04138 281
УКС 04149 347
УКС 04255 367
УКС 04270 354
УКС 04361 147
УКС 04364 145
УКС 04389 368
УКС 04390 369
УКС 04391 369
УКС 04393 364
УКС 04394 353
УКС 04396 356
УКС 04397 357
УКС 04399 358
УКС 04400 361
УКС 04401 360
УКС 04402 365
УКС 04404 362
УКС 04460 296
УКС 04588 72
УКС 04593 261
УКС 04594 260
УКС 04595 285
УКС 04596 262
УКС 04599 281
УКС 04600 280
УКС 04601 258
УКС 04602 257
УКС 04608 370
УКС 04613 236
УКС 04614 236
УКС 04639 21
УКС 04640 21
УКС 04642 40
УКС 04651 333
УКС 04660 260
УКС 04661 261
УКС 04662 262
УКС 04666-01 193
УКС 04667 199
УКС 04721 144
УКС 04797 17
УКС 04841 166
УКС 04845 22
УКС 04848 165
УКС 04850 23
УКС 04851 28
УКС 04855 28
УКС 04866 21
УКС 04868 21
УКС 04873 120
УКС 04877 376
УКС 04882 309
УКС 04883 185
УКС 04887 379
УКС 04891 121
УКС 04895 122
УКС 04899 190
УКС 04901 378
УКС 04902 376
УКС 04911 380
УКС 04912 167
УКС 04915 178
УКС 04919 192
УКС 04921 175
УКС 04926 310
УКС 04931 179
УКС 04950 63
УКС 04958 312
УКС 04961 313
УКС 04969 156
УКС 04972 165
УКС 04976 188
УКС 04979 180
УКС 04992 192
УКС 05004 54
УКС 05010 377
УКС 05039 181
УКС 05041 24
УКС 05043 25
УКС 05124 286
УКС 05130 286
УКС 05272 274
УКС 05272у 274
УКС 05330 236
УКС 05331 236
УКС 05333 236
УКС 05334 238
УКС 05335 238
УКС 05336 237
УКС 05364 70
УКС 05406 35
УКС 05407 31
УКС 05408 280
УКС 05409 281
УКС 05410 257
УКС 05411 258
УКС 05429 280
УКС 05527 283
УКС 05528 283
УКС 05529 283
УКС 05532 284
УКС 05545 233
УКС 05600 384
УКС 05616 283
УКС 05617 284
УКС 05618 284
УКС 05619 ..... 254, 260
УКС 05620 260
УКС 05621 260
УКС 05622 260
УКС 05627 261
УКС 05628 261
УКС 05629 ..... 255, 261
УКС 05630 261
УКС 05631 280
УКС 05632 280
УКС 05633 280
УКС 05635 281
УКС 05636 281
УКС 05637 280
УКС 05648 74
УКС 05653 АВН 19
УКС 05692 201
УКС 05832 283
УКС 05833 284
УКС 05834 283
УКС 05835 284
УКС 05836 283
УКС 05837 284
УКС 05838 283
УКС 05839 284
УКС 05840 260
УКС 05841 261
УКС 05842 260
УКС 05843 261
УКС 05844 260
УКС 05845 261
УКС 05846 260
УКС 05847 261
УКС 05860 303
УКС 05930 286
УКС 05932 296
УКС 05943 286
УКС 05958 297
УКС 05959 298
УКС 05970 308
УКС 05980 332
УКС 05983 335
УКС 05984 344
УКС 05991 239
УКС 05992 239
УКС 05993 239
УКС 05994 239
УКС 05995 239
УКС 05996 239
УКС 06005 239
УКС 06006 239
УКС 06007 239
УКС 06008 239
УКС 06009 240
УКС 06010 240
УКС 06011 241
УКС 06012 241
УКС 06013 241
УКС 06014 241
УКС 06033 285
УКС 06101 303
УКС 06108 332
УКС 06109 332
УКС 06110 332
УКС 06115 75
УКС 06117 76
УКС 06121 335
УКС 06131 20
УКС 06144 284
УКС 06145 337
УКС 06146 339
УКС 06147 342
УКС 06148 335
УКС 06151 336
УКС 06153 336
УКС 06155 336
УКС 06157 336
УКС 06235 189
УКС 06238 311
УКС 06244 199
УКС 06245 195
УКС 06246 197
УКС 06247 196
УКС 06272 383
УКС 06307 197
УКС 06403 360
УКС 06434 241
УКС 06435 241
УКС 06450 141
УКС 06453 140
УКС 06455 142
УКС 06456 130
УКС 06463 314
УКС 06465 315
УКС 06487 24
УКС 06488 24
УКС 06489 25
УКС 06490 25
УКС 06495 22
УКС 06496 23
УКС 06497 156
УКС 06498 158
УКС 06499 140
УКС 06500 149
УКС 06501 141
УКС 06502 142
УКС 06506 175
УКС 06507 178
УКС 06514 122
УКС 06515 121
УКС 06518 379
УКС 06519 378
УКС 06529 305
УКС 06530 304
УКС 06577 200
УКС 06578 198
УКС 06579 194
УКС 06633 359
УКС 06635 359
УКС 06695 143

УКС 06704 340
УКС 06999 382
УКС 07007 64
УКС 07013 144
УКС 07014 145
УКС 07015 146
УКС 07019 147
УКС 07021 130
УКС 07022 120
УКС 07023 118
УКС 07024 28
УКС 07025 28
УКС 07026 162
УКС 07028 165
УКС 07029 166
УКС 07030 167
УКС 07032 179
УКС 07033 180
УКС 07037 317
УКС 07040 180
УКС 07041 45
УКС 07054 45
УКС 07062 143
УКС 07081 132
УКС 07094 131
УКС 07095 134
УКС 07100 214
УКС 07139 133
УКС 07140 132
УКС 07152 185
УКС 07153 186
УКС 07154 187
УКС 07157 188
УКС 07171 318
УКС 07173 373
УКС 07174 183
УКС 07193 256
УКС 07194 255
УКС 07204 65
УКС 07461 60
УКС 07569 69
УКС 07570 67
УКС 07571 67
УКС 07575 366
УКС 07778 58
УКС 07843 221
УКС 07844 215
УКС 07845 217
УКС 07853 219
УКС 07892 252
УКС 07945 52
УКС 07949 330
УКС 07950 330
УКС 07951 330
УКС 07952 330
УКС 07963 205
УКС 07968 206
УКС 07972 205
УКС 07973 206
УКС 07975 209
УКС 07978 209
УКС 07979 210
УКС 07981 207
УКС 07982 208
УКС 07983 207
УКС 07984 208
УКС 07985 211
УКС 07986 212
УКС 07987 211
УКС 08600 87
УКС 08601 87
УКС 08602 87
УКС 08603 87
УКС 08604 87
УКС 08605 87
УКС 08606 87
УКС 08607 87
УКС 08608 87
УКС 08609 87
УКС 08610 87
УКС 08611 87
УКС 08612 87
УКС 08613 87
УКС 08614 87
УКС 08615 87
УКС 08616 87
УКС 08617 88
УКС 08618 88
УКС 08619 88
УКС 08620 88
УКС 08621 88
УКС 08622 88
УКС 08623 88
УКС 08624 88
УКС 08625 88
УКС 08626 88
УКС 08627 88
УКС 08628 88
УКС 08629 88
УКС 08630 88
УКС 08631 88
УКС 08632 88
УКС 08633 88
УКС 08634 88
УКС 08635 88
УКС 08636 88
УКС 08637 88
УКС 08638 88
УКС 08639 88
УКС 08640 88
УКС 08641 88
УКС 08642 88
УКС 08643 88
УКС 08644 89
УКС 08645 89
УКС 08646 89
УКС 08647 89
УКС 08648 91
УКС 08649 91
УКС 08650 91
УКС 08651 91
УКС 08652 91
УКС 08653 91
УКС 08654 91
УКС 08655 91
УКС 08656 91
УКС 08657 91
УКС 08658 91
УКС 08659 91
УКС 08660 91
УКС 08661 91
УКС 08662 91
УКС 08663 91
УКС 08664 91
УКС 08665 92
УКС 08666 92
УКС 08667 92
УКС 08668 92
УКС 08669 92
УКС 08670 92
УКС 08671 92
УКС 08672 92
УКС 08673 92
УКС 08674 92
УКС 08675 92
УКС 08676 92
УКС 08677 92
УКС 08678 92
УКС 08679 92
УКС 08680 92
УКС 08681 92
УКС 08682 92
УКС 08683 92
УКС 08684 92
УКС 08685 92
УКС 08686 92
УКС 08687 92
УКС 08688 92
УКС 08689 92
УКС 08690 92
УКС 08691 92
УКС 08692 93
УКС 08693 93
УКС 08694 93
УКС 08695 93
УКС 08696 95
УКС 08697 95
УКС 08698 95
УКС 08699 95
УКС 08700 95
УКС 08701 95
УКС 08702 95
УКС 08703 95
УКС 08704 95
УКС 08705 95
УКС 08706 95
УКС 08707 95
УКС 08708 95
УКС 08709 95
УКС 08710 95
УКС 08711 95
УКС 08712 95
УКС 08713 96
УКС 08714 96
УКС 08715 96
УКС 08716 96
УКС 08717 96
УКС 08718 96
УКС 08719 96
УКС 08720 96
УКС 08721 96
УКС 08722 96
УКС 08723 96
УКС 08724 96
УКС 08725 96
УКС 08726 96
УКС 08727 96
УКС 08728 96
УКС 08729 96
УКС 08730 96
УКС 08731 96
УКС 08732 96
УКС 08733 96
УКС 08734 96
УКС 08735 96
УКС 08736 96
УКС 08737 96
УКС 08738 96
УКС 08739 96
УКС 08740 97
УКС 08741 97
УКС 08742 97
УКС 08743 97
УКС 08744 89
УКС 08745 89
УКС 08746 89
УКС 08747 89
УКС 08748 89
УКС 08749 89
УКС 08750 89
УКС 08751 89
УКС 08752 89
УКС 08753 89
УКС 08754 89
УКС 08755 89
УКС 08756 89
УКС 08757 89
УКС 08758 89
УКС 08759 89
УКС 08760 89
УКС 08761 89
УКС 08762 89
УКС 08763 89
УКС 08764 89
УКС 08765 89
УКС 08766 89
УКС 08767 89
УКС 08768 90
УКС 08769 90
УКС 08770 90
УКС 08771 90
УКС 08772 90
УКС 08773 90
УКС 08774 90
УКС 08775 90
УКС 08776 90
УКС 08777 90
УКС 08778 90

УКС 08779 90
УКС 08780 90
УКС 08781 90
УКС 08782 90
УКС 08783 90
УКС 08784 90
УКС 08785 90
УКС 08786 90
УКС 08787 90
УКС 08788 90
УКС 08789 90
УКС 08790 90
УКС 08791 90
УКС 08792 93
УКС 08793 93
УКС 08794 93
УКС 08795 93
УКС 08796 93
УКС 08797 93
УКС 08798 93
УКС 08799 93
УКС 08800 93
УКС 08801 93
УКС 08802 93
УКС 08803 93
УКС 08804 93
УКС 08805 93
УКС 08806 93
УКС 08807 93
УКС 08808 93
УКС 08809 93
УКС 08810 93
УКС 08811 93
УКС 08812 93
УКС 08813 93
УКС 08814 93
УКС 08815 93
УКС 08816 94
УКС 08817 94
УКС 08818 94
УКС 08819 94
УКС 08820 94
УКС 08821 94
УКС 08822 94
УКС 08823 94
УКС 08824 94
УКС 08825 94
УКС 08826 94
УКС 08827 94
УКС 08828 94
УКС 08829 94
УКС 08830 94
УКС 08831 94
УКС 08832 94
УКС 08833 94
УКС 08834 94
УКС 08835 94
УКС 08836 94
УКС 08837 94
УКС 08838 94
УКС 08839 94
УКС 08840 97
УКС 08841 97
УКС 08842 97
УКС 08843 97
УКС 08844 97
УКС 08845 97
УКС 08846 97
УКС 08847 97
УКС 08848 97
УКС 08849 97
УКС 08850 97
УКС 08851 97
УКС 08852 97
УКС 08853 97
УКС 08854 97
УКС 08855 97
УКС 08856 97
УКС 08857 97
УКС 08858 97
УКС 08859 97
УКС 08860 97
УКС 08861 97
УКС 08862 97
УКС 08863 97
УКС 08864 98
УКС 08865 98
УКС 08866 98
УКС 08867 98
УКС 08868 98
УКС 08869 98
УКС 08870 98
УКС 08871 98
УКС 08872 98
УКС 08873 98
УКС 08874 98
УКС 08875 98
УКС 08876 98
УКС 08877 98
УКС 08878 98
УКС 08879 98
УКС 08880 98
УКС 08881 98
УКС 08882 98
УКС 08883 98
УКС 08884 98
УКС 08885 98
УКС 08886 98
УКС 08887 98
УКС 08888 99
УКС 08889 99
УКС 08890 99
УКС 08891 99
УКС 08892 99
УКС 08893 99
УКС 08894 99
УКС 08895 99
УКС 08896 99
УКС 08897 99
УКС 08898 99
УКС 08899 99
УКС 08900 99
УКС 08901 99
УКС 08902 99
УКС 08903 99
УКС 08904 109
УКС 08905 109
УКС 08906 109
УКС 08907 109
УКС 08908 109
УКС 08909 109
УКС 08910 109
УКС 08911 109
УКС 08912 109
УКС 08913 109
УКС 08914 109
УКС 08915 109
УКС 08916 109
УКС 08917 109
УКС 08918 109
УКС 08919 109
УКС 08920 99
УКС 08921 100
УКС 08922 100
УКС 08923 100
УКС 08924 100
УКС 08925 100
УКС 08926 100
УКС 08927 100
УКС 08928 100
УКС 08929 100
УКС 08930 100
УКС 08931 100
УКС 08932 100
УКС 08933 100
УКС 08934 100
УКС 08935 100
УКС 08936 109
УКС 08937 109
УКС 08938 109
УКС 08939 109
УКС 08940 109
УКС 08941 110
УКС 08942 110
УКС 08943 110
УКС 08944 110
УКС 08945 110
УКС 08946 110
УКС 08947 110
УКС 08948 110
УКС 08949 110
УКС 08950 110
УКС 08951 110
УКС 08952 101
УКС 08953 101
УКС 08954 101
УКС 08955 101
УКС 08956 101
УКС 08957 101
УКС 08958 102
УКС 08959 102
УКС 08960 102
УКС 08961 102
УКС 08962 102
УКС 08963 102
УКС 08964 102
УКС 08965 102
УКС 08966 102
УКС 08967 102
УКС 08968 102
УКС 08969 102
УКС 08970 102
УКС 08971 102
УКС 08972 102
УКС 08973 102
УКС 08974 102
УКС 08975 102
УКС 08976 102
УКС 08977 102
УКС 08978 102
УКС 08979 102
УКС 08980 102
УКС 08981 102
УКС 08982 102
УКС 08983 103
УКС 08984 103
УКС 08985 103
УКС 08986 103
УКС 08987 103
УКС 08988 103
УКС 08989 103
УКС 08990 103
УКС 08991 103
УКС 08992 103
УКС 08993 103
УКС 08994 103
УКС 08995 103
УКС 08996 103
УКС 08997 103
УКС 08998 103
УКС 08999 103
УКС 09000 105
УКС 09001 105
УКС 09002 105
УКС 09003 105
УКС 09004 105
УКС 09005 105
УКС 09006 105
УКС 09007 105
УКС 09008 105
УКС 09009 106
УКС 09010 106
УКС 09011 106
УКС 09012 106
УКС 09013 106
УКС 09014 106
УКС 09015 106
УКС 09016 106
УКС 09017 106
УКС 09018 106
УКС 09019 106
УКС 09020 106
УКС 09021 106
УКС 09022 106
УКС 09023 106
УКС 09024 106
УКС 09025 106
УКС 09026 106

УКС 09027 106
УКС 09028 106
УКС 09029 106
УКС 09030 106
УКС 09031 106
УКС 09032 106
УКС 09033 106
УКС 09034 106
УКС 09035 106
УКС 09036 107
УКС 09037 107
УКС 09038 107
УКС 09039 107
УКС 09040 107
УКС 09041 107
УКС 09042 107
УКС 09043 107
УКС 09044 107
УКС 09045 107
УКС 09046 107
УКС 09047 107
УКС 09048 103
УКС 09049 103
УКС 09050 103
УКС 09051 103
УКС 09052 103
УКС 09053 103
УКС 09054 103
УКС 09055 103
УКС 09056 104
УКС 09057 104
УКС 09058 104
УКС 09059 104
УКС 09060 104
УКС 09061 104
УКС 09062 104
УКС 09063 104
УКС 09064 104
УКС 09065 104
УКС 09066 104
УКС 09067 104
УКС 09068 104
УКС 09069 104
УКС 09070 104
УКС 09071 104
УКС 09072 107
УКС 09073 107
УКС 09074 107
УКС 09075 107
УКС 09076 107
УКС 09077 107
УКС 09078 107
УКС 09079 107
УКС 09080 107
УКС 09081 107
УКС 09082 107
УКС 09083 107
УКС 09084 107
УКС 09085 107
УКС 09086 107
УКС 09087 108
УКС 09088 108
УКС 09089 108
УКС 09090 108
УКС 09091 108
УКС 09092 108
УКС 09093 108
УКС 09094 108
УКС 09095 108
УКС 09096 111
УКС 09097 111
УКС 09098 111
УКС 09099 111
УКС 09100 111
УКС 09101 111
УКС 09102 111
УКС 09103 111
УКС 09104 111
УКС 09105 112
УКС 09106 112
УКС 09107 112
УКС 09108 112
УКС 09109 112
УКС 09110 112
УКС 09111 112
УКС 09112 112
УКС 09113 112
УКС 09114 112
УКС 09115 112
УКС 09116 112
УКС 09117 112
УКС 09118 112
УКС 09119 112
УКС 09120 112
УКС 09121 112
УКС 09122 112
УКС 09123 112
УКС 09124 112
УКС 09125 112
УКС 09126 112
УКС 09127 112
УКС 09128 112
УКС 09129 112
УКС 09130 112
УКС 09131 112
УКС 09132 113
УКС 09133 113
УКС 09134 113
УКС 09135 113
УКС 09136 113
УКС 09137 113
УКС 09138 113
УКС 09139 113
УКС 09140 113
УКС 09141 113
УКС 09142 113
УКС 09143 113
УКС 09144 115
УКС 09145 115
УКС 09146 115
УКС 09147 115
УКС 09148 115
УКС 09149 115
УКС 09150 115
УКС 09151 115
УКС 09152 115
УКС 09153 115
УКС 09154 115
УКС 09155 115
УКС 09156 115
УКС 09157 115
УКС 09158 115
УКС 09159 115
УКС 09160 113
УКС 09161 113
УКС 09162 113
УКС 09163 113
УКС 09164 113
УКС 09165 113
УКС 09166 113
УКС 09167 113
УКС 09168 113
УКС 09169 113
УКС 09170 113
УКС 09171 113
УКС 09172 113
УКС 09173 113
УКС 09174 113
УКС 09175 114
УКС 09176 114
УКС 09177 114
УКС 09178 114
УКС 09179 114
УКС 09180 114
УКС 09181 114
УКС 09182 114
УКС 09183 114
УКС 09184 115
УКС 09185 115
УКС 09186 115
УКС 09187 115
УКС 09188 115
УКС 09189 116
УКС 09190 116
УКС 09191 116
УКС 09192 116
УКС 09193 116
УКС 09194 116
УКС 09195 116
УКС 09196 116
УКС 09197 116
УКС 09198 116
УКС 09199 116
УКС 09204 223
УКС 09205 224
УКС 09206 226
УКС 09207 226
УКС 09208 227
УКС 09209 227
УКС 09215 333
УКС 09217 243
УКС 09219 247
УКС 09220 371
УКС 09223 251
УКС 09224 252
УКС 09229 333
УКС 09233 277
УКС 09234 279
УКС 09235 279
УКС 09237 264
УКС 09238 270
УКС 09332 277
УКС 09334 256
УКС 09335 256
УКС 09379 392
УКС 09400 391
УКС 09401 392
УКС 09412 348
УКС 09421 236
УКС 09422 236
УКС 09423 236
УКС 09424 237
УКС 09434 238
УКС 09435 238
УКС 09456 213
УКС 09457 213
УКС 09491 381
УКС 09491 вариант Ф1 381
УКС 09492 381
УКС 09492 вариант Ф1 381
УКС 09506 64
УКС 09518 41
УКС 09522 41
УКС 09532 293
УКС 09542 73
УКС 09543 73
УКС 09549 291
УКС 09580 64
УКС 09586 296
УКС 09588 290
УКС 09589 291
УКС 09590 296
УКС 09591 291
УКС 09592 296
УКС 09593 296
УКС 09594 296
УКС 09595 290
УКС 09596 291
УКС 09597 288
УКС 09598 290
УКС 09599 290
УКС 09601 293
УКС 09602 288
УКС 09603 290
УКС 09604 293
УКС 09606 307
УКС 09607 184
УКС 09627 124
УКС 09629 124
УКС 09631 124
УКС 09633 124
УКС 09635 123
УКС 09637 123
УКС 09639 125
УКС 09641 123
УКС 09643 123

УКС 09645 123
УКС 09647 123
УКС 09649 125
УКС 09651 125
УКС 09653 125
УКС 09655 125
УКС 09657 125
УКС 09668 286
УКС 09670 286
УКС 09672 287
УКС 09674 287
УКС 09687 184
УКС 09688 293
УКС 09690 294
УКС 09691 290
УКС 09693 291
УКС 09694 291
УКС 09696 291
УКС 09697 293
УКС 09699 291
УКС 09704 48
УКС 09709 48
УКС 09711 48
УКС 09713 48
УКС 09716 126
УКС 09723 127
УКС 09728 129
УКС 09740 316
УКС 09748 128
УКС 09749 380
УКС 09750 168
УКС 09753 170
УКС 09756 174
УКС 09759 176
УКС 09763 177
УКС 09765 47
УКС 09769 176
УКС 09770 129
УКС 09794 189
УКС 09890 345
УКС 09893 345
УКС 09942 347
УППВС-1 391
УППВС-2 392
УППВС-2-2 392
ФА..... 259
ФА-1-25,0 252
ФА-1-3,0 252
ФА-1-3,0А..... 253
ФА-2-25,0 252
ФА-2-3,0 252
ФА-2-3,0А..... 253
ФА-3-25,0 252
ФА-3-3,0 252
ФА-3-3,0А..... 253
ФА-4-25,0 252
ФА-4-3,0 252
ФА-4-3,0А..... 253
ФА-5-25,0 252
ФА-5-3,0 253
ФА-5-3,0А..... 253
ФА-6-25,0 252
ФА-6-3,0 253
ФА-6-3,0А.....253
ФАА-1 255
ФАА-2 255
ФАА-25,0 262
ФАА-3 255
ФАА-3,0 262
ФАА-4 255
ФАА-5 255
ФАА-6 255
ФАЖ 259
ФАЖ-0-25,0.....252
ФАЖ-0-3,0.....253
ФАЖ-0-3,0А 253
ФАЖ-1-25,0.....252
ФАЖ-1-3,0.....253
ФАЖ-1-3,0А 253
ФАЖ-2-25,0.....252
ФАЖ-2-3,0.....253
ФАЖ-2-3,0А 253
ФАЖ-3-25,0.....252
ФАЖ-3-3,0.....253
ФАЖ-3-3,0А 253
ФАЖ-4-25,0.....252
ФАЖ-4-3,0.....253
ФАЖ-4-3,0А 253
ФАЖ-5-3,0.....253
ФАЖ-5-3,0А 253
ФАЖ-6-25,0.....252
ФАЖ-6-3,0.....253
ФАЖ-6-3,0А 253
ФАЖ-7-3,0.....253
ФАЖ-7-3,0А 253
ФАЖ-8-3,0.....253
ФАЖ-8-3,0А 253
ФАИ-0-25,0.....278
ФАИ-0-3,0.....278
ФАИ-10-3,0.....278
ФАИ-1-25,0.....277, 278
ФАИ-1-3,0.....277, 278
ФАИ-1-3,0А 277
ФАИ-2-25,0.....277, 278
ФАИ-2-3,0.....277, 278
ФАИ-2-3,0А 277
ФАИ-3-25,0.....277, 278
ФАИ-3-3,0.....277, 278
ФАИ-3-3,0А 277
ФАИ-4-25,0.....277, 278
ФАИ-4-3,0.....277, 278
ФАИ-4-3,0А 277
ФАИ-5-25,0.....277, 278
ФАИ-5-3,0.....277, 278
ФАИ-5-3,0А 277
ФАИ-6-25,0.....277, 278
ФАИ-6-3,0.....277, 278
ФАИ-6-3,0А 277
ФАИ-7-25,0.....277, 278
ФАИ-7-3,0.....278
ФАИ-8-25,0.....278
ФАИ-8-3,0.....278
ФАИ-9-3,0.....278
ФАО-25,0.....261
ФАО-3,0 261
ФАО-Г-25,0 261
ФАО-Г-3,0 261
ФАО-к-25,0.....261
ФАО-к-3,0.....261
ФАО-к-у-25,0.....261
ФАО-к-у-3,0.....261
ФАО-у-25,0 261
ФАО-у-3,0 261
ФАП-25,0 260
ФАП-3,0 260
ФАП-Г-25,0 260
ФАП-Г-3,0 260
ФАП-к-25,0.....260
ФАП-к-3,0.....260
ФАП-к-у-25,0.....260
ФАП-к-у-3,0.....260
ФАП-у-25,0 260
ФАП-у-3,0 260
ФГ-1.....256
ФГ-2.....256
ФГА-1-25 256
ФГА-2-25 256
ФГИ-1 279
ФГИ-1-25,0.....279
ФГИ-1-3,0.....279
ФГИ-2 279
ФГИ-2-25,0.....279
ФГИ-2-3,0.....279
ФДГ-25 334
ФДГ-25,0 333
ФДГ-3 334
ФДГ-3,0 333
ФДК 336
ФДК-И-25,0 336
ФДК-И-3,0 336
ФДК-Н 336
ФИА.....282
ФИАА-25,0 285
ФИАА-3,0 285
ФИАО-25,0.....284
ФИАО-3,0.....284
ФИАО-Г-25,0.....284
ФИАО-Г-3,0.....284
ФИАО-к-25,0.....284
ФИАО-к-3,0.....284
ФИАО-к-у-25,0.....284
ФИАО-у-25,0.....284
ФИАО-у-3,0.....284
ФИАП-25,0.....283
ФИАП-3,0.....283
ФИАП-Г-25,0.....283
ФИАП-Г-3,0.....283
ФИАП-к-25,0.....283
ФИАП-к-3,0.....283
ФИАП-к-у-3,0.....283
ФИАП-у-25,0.....283
ФИАП-у-3,0.....283
ФИО 281
ФИО-к.....281
ФИП.....280
ФИП-Г 280
ФИП-к.....280
ФО-1-25,0 247
ФО-1-3,0 248
ФО-1-3,0А.....249
ФО-1в-25,0 248
ФО-1в-3,0 249
ФО-1в-3,0А.....249
ФО-1ву-25,0.....248
ФО-1ву-3,0.....249
ФО-1ву-3,0А 250
ФО-1у-25,0 247
ФО-1у-3,0 248
ФО-1у-3,0А.....249
ФО-2-25,0 247
ФО-2-3,0 248
ФО-2-3,0А.....249
ФО-2в-25,0 248
ФО-2в-3,0 249
ФО-2в-3,0А.....250
ФО-2ву-25,0.....248
ФО-2ву-3,0.....249
ФО-2ву-3,0А 250
ФО-2у-25,0 247
ФО-2у-3,0 248
ФО-2у-3,0А.....249
ФО-3-25,0 247
ФО-3-3,0 248
ФО-3-3,0А.....249
ФО-3в-25,0 248
ФО-3в-3,0 249
ФО-3в-3,0А.....250
ФО-3ву-25,0.....248
ФО-3ву-3,0.....249
ФО-3ву-3,0А 250
ФО-3у-25,0 247
ФО-3у-3,0 248
ФО-3у-3,0А.....249
ФО-4-25,0 247
ФО-4-3,0 248
ФО-4-3,0А.....249
ФО-4в-25,0 248
ФО-4в-3,0 249
ФО-4в-3,0А.....250
ФО-4ву-25,0.....248
ФО-4ву-3,0.....249
ФО-4ву-3,0А 250
ФО-4у-25,0 247
ФО-4у-3,0 248
ФО-4у-3,0А.....249
ФО-5-25,0 247
ФО-5-3,0 248
ФО-5-3,0А.....249
ФО-5в-25,0 248
ФО-5в-3,0 249
ФО-5в-3,0А.....250
ФО-5ву-25,0.....248
ФО-5ву-3,0.....249
ФО-5ву-3,0А 250
ФО-5у-25,0 247
ФО-5у-3,0 248
ФО-5у-3,0А.....249
ФО-6-25,0 247

ФО-6-3,0 248
ФО-6-3,0А 249
ФО-6в-25,0 248
ФО-6в-3,0 249
ФО-6в-3,0А 250
ФО-6ву-25,0 248
ФО-6ву-3,0 249
ФО-6ву-3,0А 250
ФО-6у-25,0 247
ФО-6у-3,0 248
ФО-6у-3,0А 249
ФОА-1у 255
ФОА-2у 255
ФОА-3у 255
ФОА-4у 255
ФОА-5у 255
ФОА-6у 255
ФОГ-1-25,0 247
ФОГ-1-3,0 248
ФОГ-1-3,0А 249
ФОГ-2-25,0 248
ФОГ-2-3,0 248
ФОГ-2-3,0А 249
ФОГ-3-25,0 248
ФОГ-3-3,0 248
ФОГ-3-3,0А 249
ФОГ-4-25,0 248
ФОГ-4-3,0 248
ФОГ-4-3,0А 249
ФОГ-5-25,0 248
ФОГ-5-3,0 248
ФОГ-5-3,0А 249
ФОГ-6-25,0 248
ФОГ-6-3,0 248
ФОГ-6-3,0А 249
ФОЖ 258
ФОЖ-1-25,0 247
ФОЖ-1-3,0 248
ФОЖ-1-3,0А 249
ФОЖ-1у-25,0 247
ФОЖ-1у-3,0 248
ФОЖ-1у-3,0А 249
ФОЖ-2-3,0 248
ФОЖ-2-3,0А 249
ФОЖ-2у-3,0 248
ФОЖ-2у-3,0А 249
ФОЖ-3-25,0 247
ФОЖ-3-3,0 248
ФОЖ-3-3,0А 249
ФОЖ-3у-25,0 247
ФОЖ-3у-3,0 248
ФОЖ-3у-3,0А 249
ФОЖГ-1-25,0 248
ФОЖГ-1-3,0 249
ФОЖГ-1-3,0А 249
ФОЖГ-2-3,0 249
ФОЖГ-2-3,0А 249
ФОЖГ-3-25,0 248
ФОЖГ-3-3,0 249
ФОЖГ-3-3,0А 249
ФОЖ-к 258
ФОИ-0-25,0 273
ФОИ-0-3,0 274
ФОИ-0в-25,0 274
ФОИ-0ву-25,0 274
ФОИ-0у-25,0 273
ФОИ-0у-3,0 274
ФОИ-1-25,0 .... 271, 273
ФОИ-1-3,0 ..... 271, 274
ФОИ-1-3,0А 272
ФОИ-1в-25,0 274
ФОИ-1ву-25,0 274
ФОИ-1с-25,0 270
ФОИ-1с-3,0 271
ФОИ-1с-3,0А 272
ФОИ-1су-25,0 270
ФОИ-1су-3,0 271
ФОИ-1су-3,0А 272
ФОИ-1у-25,0... 271, 273
ФОИ-1у-3,0..... 271, 274
ФОИ-1у-3,0А 272
ФОИ-2-25,0 .... 271, 273
ФОИ-2-3,0 ..... 271, 274
ФОИ-2-3,0А 272
ФОИ-2в-25,0 274
ФОИ-2ву-25,0 274
ФОИ-2с-25,0 270
ФОИ-2с-3,0 271
ФОИ-2с-3,0А 272
ФОИ-2су-25,0 270
ФОИ-2су-3,0 271
ФОИ-2су-3,0А 272
ФОИ-2у-25,0... 271, 273
ФОИ-2у-3,0..... 272, 274
ФОИ-2у-3,0А 272
ФОИ-3-25,0 .... 271, 273
ФОИ-3-3,0 ..... 271, 274
ФОИ-3-3,0А 272
ФОИ-3в-25,0 274
ФОИ-3ву-25,0 274
ФОИ-3с-25,0 270
ФОИ-3с-3,0 271
ФОИ-3с-3,0А 272
ФОИ-3су-25,0 270
ФОИ-3су-3,0 271
ФОИ-3су-3,0А 272
ФОИ-3у-25,0... 271, 273
ФОИ-3у-3,0..... 272, 274
ФОИ-3у-3,0А 272
ФОИ-4-25,0 .... 271, 273
ФОИ-4-3,0 ..... 271, 274
ФОИ-4-3,0А 272
ФОИ-4в-25,0 274
ФОИ-4ву-25,0 274
ФОИ-4с-25,0 270
ФОИ-4с-3,0 271
ФОИ-4с-3,0А 272
ФОИ-4су-25,0 270
ФОИ-4су-3,0 271
ФОИ-4су-3,0А 272
ФОИ-4у-25,0... 271, 273
ФОИ-4у-3,0..... 272, 274
ФОИ-4у-3,0А 272
ФОИ-5-25,0 .... 271, 273
ФОИ-5-3,0 ..... 271, 274
ФОИ-5-3,0А 272
ФОИ-5в-25,0 274
ФОИ-5ву-25,0 274
ФОИ-5с-25,0 270
ФОИ-5с-3,0 271
ФОИ-5с-3,0А 272
ФОИ-5су-25,0 270
ФОИ-5су-3,0 271
ФОИ-5су-3,0А 272
ФОИ-5у-25,0 .. 271, 273
ФОИ-5у-3,0 .... 272, 275
ФОИ-5у-3,0А 272
ФОИ-6-25,0 .... 271, 273
ФОИ-6-3,0 ..... 271, 274
ФОИ-6-3,0А 272
ФОИ-6в-25,0 274
ФОИ-6ву-25,0 274
ФОИ-6с-25,0 270
ФОИ-6с-3,0 271
ФОИ-6с-3,0А 272
ФОИ-6су-25,0 270
ФОИ-6су-3,0 271
ФОИ-6су-3,0А 272
ФОИ-6у-25,0 .. 271, 273
ФОИ-6у-3,0 .... 272, 275
ФОИ-6у-3,0А 272
ФОИ-7-25,0 .... 271, 273
ФОИ-7-3,0 274
ФОИ-7в-25,0 274
ФОИ-7ву-25,0 274
ФОИ-7с-25,0 270
ФОИ-7су-25,0 270
ФОИ-7у-25,0 .. 271, 273
ФОИ-7у-3,0 275
ФОИ-8-25,0 273
ФОИ-8-3,0 274
ФОИ-8в-25,0 274
ФОИ-8ву-25,0 274
ФОИ-8у-25,0 274
ФОИ-8у-3,0 275
ФОИ-9-3,0 274
ФОИ-9у-3,0 275
ФОИ-Г-0-25,0 274
ФОИ-Г-1-25,0 . 270, 274
ФОИ-Г-1-3,0 271
ФОИ-Г-1-3,0А 272
ФОИ-Г-2-25,0 . 270, 274
ФОИ-Г-2-3,0 271
ФОИ-Г-2-3,0А 272
ФОИ-Г-3-25,0 . 270, 274
ФОИ-Г-3-3,0 271
ФОИ-Г-3-3,0А 272
ФОИ-Г-4-25,0 . 271, 274
ФОИ-Г-4-3,0 271
ФОИ-Г-4-3,0А 272
ФОИ-Г-5-25,0 . 271, 274
ФОИ-Г-5-3,0 271
ФОИ-Г-5-3,0А 272
ФОИ-Г-6-25,0 . 271, 274
ФОИ-Г-6-3,0 271
ФОИ-Г-6-3,0А 272
ФОИ-Г-7-25,0 ..271, 274
ФОИ-Г-8-25,0 274
ФО-к 258
ФП-1-25,0 243
ФП-1-3,0 244
ФП-1-3,0А 245
ФП-1в-25,0 244
ФП-1в-3,0 245
ФП-1в-3,0А 246
ФП-1ву-25,0 244
ФП-1ву-3,0 245
ФП-1ву-3,0А 246
ФП-1у-25,0 243
ФП-1у-3,0 244
ФП-1у-3,0А 245
ФП-2-25,0 243
ФП-2-3,0 244
ФП-2-3,0А 245
ФП-2в-25,0 244
ФП-2в-3,0 245
ФП-2в-3,0А 246
ФП-2ву-25,0 244
ФП-2ву-3,0 245
ФП-2ву-3,0А 246
ФП-2у-25,0 243
ФП-2у-3,0 244
ФП-2у-3,0А 245
ФП-3-25,0 243
ФП-3-3,0 244
ФП-3-3,0А 245
ФП-3в-25,0 244
ФП-3в-3,0 245
ФП-3в-3,0А 246
ФП-3ву-25,0 244
ФП-3ву-3,0 245
ФП-3ву-3,0А 246
ФП-3у-25,0 243
ФП-3у-3,0 244
ФП-3у-3,0А 245
ФП-4-25,0 243
ФП-4-3,0 244
ФП-4-3,0А 245
ФП-4в-25,0 244
ФП-4в-3,0 245
ФП-4в-3,0А 246
ФП-4ву-25,0 244
ФП-4ву-3,0 245
ФП-4ву-3,0А 246
ФП-4у-25,0 243
ФП-4у-3,0 244
ФП-4у-3,0А 245
ФП-5-25,0 243
ФП-5-3,0 244
ФП-5-3,0А 245
ФП-5в-25,0 244
ФП-5в-3,0 245
ФП-5в-3,0А 246
ФП-5ву-25,0 244
ФП-5ву-3,0 245
ФП-5ву-3,0А 246
ФП-5у-25,0 243
ФП-5у-3,0 244

ФП-5у-3,0А 245
ФП-6-25,0 243
ФП-6-3,0 244
ФП-6-3,0А 245
ФП-6в-25,0 244
ФП-6в-3,0 245
ФП-6в-3,0А 246
ФП-6ву-25,0 244
ФП-6ву-3,0 245
ФП-6ву-3,0А 246
ФП-6у-25,0 243
ФП-6у-3,0 244
ФП-6у-3,0А 245
ФПА-1-25 254
ФПА-1у-25 254
ФПА-2-25 254
ФПА-2у-25 254
ФПА-3-25 254
ФПА-3у-25 254
ФПА-4-25 254
ФПА-4у-25 254
ФПА-5-25 254
ФПА-5у-25 254
ФПА-6-25 254
ФПА-6у-25 254
ФПА-ж-1-25 254
ФПА-ж-1у-25 254
ФПА-ж-3-25 254
ФПА-ж-3у-25 254
ФПГ-1-25,0 244
ФПГ-1-3,0 245
ФПГ-1-3,0А 245
ФПГ-2-25,0 244
ФПГ-2-3,0 245
ФПГ-2-3,0А 245
ФПГ-3-25,0 244
ФПГ-3-3,0 245
ФПГ-3-3,0А 245
ФПГ-4-25,0 244
ФПГ-4-3,0 245
ФПГ-4-3,0А 245
ФПГ-5-25,0 244
ФПГ-5-3,0 245
ФПГ-5-3,0А 246
ФПГ-6-25,0 244
ФПГ-6-3,0 245
ФПГ-6-3,0А 246
ФПЖ 257
ФПЖ-0-25,0 243
ФПЖ-0в-25,0 244
ФПЖ-0ву-25,0 244
ФПЖ-0у-25,0 243
ФПЖ-1-25,0 243
ФПЖ-1-3,0 244
ФПЖ-1-3,0А 245
ФПЖ-1у-25,0 244
ФПЖ-1у-3,0 244
ФПЖ-1у-3,0А 245
ФПЖ-2-25,0 243
ФПЖ-2-3,0 244
ФПЖ-2-3,0А 245
ФПЖ-2у-25,0 244
ФПЖ-2у-3,0 244
ФПЖ-2у-3,0А 245
ФПЖ-3-25,0 243
ФПЖ-3-3,0 244
ФПЖ-3-3,0А 245
ФПЖ-3у-25,0 244
ФПЖ-3у-3,0 244
ФПЖ-3у-3,0А 245
ФПЖГ-1-25,0 244
ФПЖГ-1-3,0 245
ФПЖГ-1-3,0А 246
ФПЖГ-2-3,0 245
ФПЖГ-2-3,0А 246
ФПЖГ-3-25,0 244
ФПЖГ-3-3,0 245
ФПЖГ-3-3,0А 246
ФПЖ-к 257
ФПИ-0-25,0 267
ФПИ-0-3,0 268
ФПИ-0у-25,0 267
ФПИ-0у-3,0 268
ФПИ-10-3,0 268
ФПИ-10в-25,0 268
ФПИ-10ву-25,0 268
ФПИ-10у-3,0 269
ФПИ-1-25,0 .....265, 267
ФПИ-1-3,0 .....265, 268
ФПИ-1-3,0А 266
ФПИ-1в-25,0 268
ФПИ-1ву-25,0 268
ФПИ-1с-25,0 264
ФПИ-1с-3,0 265
ФПИ-1с-3,0А 266
ФПИ-1су-25,0 264
ФПИ-1су-3,0 265
ФПИ-1су-3,0А 266
ФПИ-1у-25,0 ....265, 267
ФПИ-1у-3,0 .....265, 269
ФПИ-1у-3,0А 266
ФПИ-2-25,0 .....265, 267
ФПИ-2-3,0 .....265, 268
ФПИ-2-3,0А 266
ФПИ-2в-25,0 268
ФПИ-2ву-25,0 268
ФПИ-2с-25,0 264
ФПИ-2с-3,0 265
ФПИ-2с-3,0А 266
ФПИ-2су-25,0 264
ФПИ-2су-3,0 265
ФПИ-2су-3,0А 266
ФПИ-2у-25,0 ....265, 267
ФПИ-2у-3,0 .....265, 269
ФПИ-2у-3,0А 266
ФПИ-3-25,0 .....265, 267
ФПИ-3-3,0 .....265, 268
ФПИ-3-3,0А 266
ФПИ-3в-25,0 268
ФПИ-3ву-25,0 268
ФПИ-3с-25,0 264
ФПИ-3с-3,0 265
ФПИ-3с-3,0А 266
ФПИ-3су-25,0 264
ФПИ-3су-3,0 265
ФПИ-3су-3,0А 266
ФПИ-3у-25,0 ...265, 267
ФПИ-3у-3,0 .....265, 269
ФПИ-3у-3,0А 266
ФПИ-4-25,0 .....265, 267
ФПИ-4-3,0 .....265, 268
ФПИ-4-3,0А 266
ФПИ-4в-25,0 268
ФПИ-4ву-25,0 268
ФПИ-4с-25,0 264
ФПИ-4с-3,0 265
ФПИ-4с-3,0А 266
ФПИ-4су-25,0 264
ФПИ-4су-3,0 265
ФПИ-4су-3,0А 266
ФПИ-4у-25,0 ...265, 267
ФПИ-4у-3,0 .....265, 269
ФПИ-4у-3,0А 266
ФПИ-5-25,0 .....265, 267
ФПИ-5-3,0 .....265, 268
ФПИ-5-3,0А 266
ФПИ-5в-25,0 268
ФПИ-5ву-25,0 268
ФПИ-5с-25,0 264
ФПИ-5с-3,0 265
ФПИ-5с-3,0А 266
ФПИ-5су-25,0 264
ФПИ-5су-3,0 265
ФПИ-5су-3,0А 266
ФПИ-5у-25,0 ...265, 267
ФПИ-5у-3,0 .....265, 269
ФПИ-5у-3,0А 266
ФПИ-6-25,0 .....265, 267
ФПИ-6-3,0 .....265, 268
ФПИ-6-3,0А 266
ФПИ-6в-25,0 268
ФПИ-6ву-25,0 268
ФПИ-6с-25,0 264
ФПИ-6с-3,0 265
ФПИ-6с-3,0А 266
ФПИ-6су-25,0 264
ФПИ-6су-3,0 265
ФПИ-6су-3,0А 266
ФПИ-6у-25,0 ...265, 267
ФПИ-6у-3,0 .....265, 269
ФПИ-6у-3,0А 266
ФПИ-7-25,0 267
ФПИ-7-3,0 268
ФПИ-7в-25,0 268
ФПИ-7ву-25,0 268
ФПИ-7у-25,0 267
ФПИ-7у-3,0 269
ФПИ-8-25,0 267
ФПИ-8-3,0 268
ФПИ-8в-25,0 268
ФПИ-8ву-25,0 268
ФПИ-8у-25,0 268
ФПИ-8у-3,0 269
ФПИ-9-3,0 268
ФПИ-9в-25,0 268
ФПИ-9ву-25,0 268
ФПИ-9у-3,0 269
ФПИ-Г-10-25,0 268
ФПИ-Г-1-25,0 .. 264, 268
ФПИ-Г-1-3,0 265
ФПИ-Г-1-3,0А 266
ФПИ-Г-2-25,0 .. 264, 268
ФПИ-Г-2-3,0 265
ФПИ-Г-2-3,0А 266
ФПИ-Г-3-25,0 .. 264, 268
ФПИ-Г-3-3,0 265
ФПИ-Г-3-3,0А 266
ФПИ-Г-4-25,0 .. 264, 268
ФПИ-Г-4-3,0 265
ФПИ-Г-4-3,0А 266
ФПИ-Г-5-25,0 .. 264, 268
ФПИ-Г-5-3,0 265
ФПИ-Г-5-3,0А 266
ФПИ-Г-6-25,0 .. 265, 268
ФПИ-Г-6-3,0 265
ФПИ-Г-6-3,0А 266
ФПИ-Г-7-25,0 268
ФПИ-Г-8-25,0 268
ФПИ-Г-9-25,0 268
ФП-к 257
ФР-1-3,0 251
ФР-2-3,0 251
ФР-3-3,0 251
ФР-4-3,0 251
ФР-5-3,0 251
ФР-6-3,0 251
ФРИ-3у-3,0 276
ФРИ-4у-3,0 276
ФРИ-5у-3,0 276
ФРИ-6у-3,0 276
ФРИ-7у-3,0 276
ФРИ-8у-3,0 276
ФРИ-9у-3,0 276
ФТ-1-25,0 252
ФТ-2-25,0 252
ФТ-3-25,0 252
ФТ-4-25,0 252
ФТ-5-25,0 252
ФТ-6-25,0 252
Ц-IV-10 123
Ц-IV-12 123
Ц-IV-6,5 123
Ц-IV-8 123
Ц-V-10 125
Ц-V-12 125
Ц-V-14 125
Ц-V-6,5 125
Ц-V-8 125

Email: uks@uks.ru
Сайт: www.uks.ru